PROFI CARTECH

18
models

fischertechnik®

Inhalt
Contents
Contenu

Inhoud
Contenido
Conteúdo

Einzelteilübersicht / Spare parts list / Liste des pièces détachées /Onderdeleenoverzicht / Lista da piezas / Resumo de peça individual 3

Montagehilfen und Hinweise / Assembly aids and instructions / Aides de montage et instructions / Montagehulpmiddelen en aanwijzingen / Ayudas de montaje e instrucciones / Montagens e indicações 4

Kettenantrieb / Chain drive / Transmission par chaîne / Kettingaandrijving / Accionamiento de cadena / Transmissão por correntes 6

Traktorantrieb / Tractor drive / Transmission de tracteur / Trekkeraandrijving / Accionamiento de tractor / Transmissão do trator 8

Rennwagenantrieb / Racing car drive / Transmission de voiture de course / Racewagenaandrijving / Accionamiento de coche de carreras / Transmissão de carro de corrida 10

Geländewagenantrieb / Off–road vehicle drive / Transmission de voiture tout–terrain / Terreinwagenaandrijving / Accionamiento de vehículo para todo terreno / Transmissão para veículo todo o terreno 12

Schaltgetriebe / Gear shifting / Boîte de vitesses / Versnellingsbak / Cambio de marcha / Caixa de câmbio 14

Fahrzeug mit Schaltgetriebe / Vehicle with gear shifting / Véhicule à boîte de vitesses / Voertuig met versnellingsbak / Vehículo con cambio de marcha / Veículo com caixa de câmbio 16

Schaltgetriebe mit Rückwärtsgang / Gear shifting with reverse gear / Boîte de vitesses à marche arrière / Versnellingsbak met achteruitversnelling / Cambio de marcha con marcha de reversa / Caixa de câmbio com marcha à ré 18

Fahrzeug mit Rückwärtsgang / Vehicle with reverse gear / Véhicule à marche arrière / Voertuig met achteruitversnelling / Vehículo con marcha de reversa / Veículo com marcha à ré 20

Fahrzeug mit Rückwärtsgang und Kettenantrieb / Vehicle with reverse gear and chain drive / Véhicule à marche arrière et transmission par chaîne / Voertuig met achteruitversnelling en kettingaandrijving / Vehículo con marcha de reversa y accionamiento de cadena / Veículo com marcha à ré e transmissão por correntes 22

Drehschemel–Lenkung / Pivot–support steering / Direction à traverse pivotante / Molenasstelbesturing / Dirección de travesaño giratorio / Direção com pivô 24

Achsschenkel–Lenkung / Steering knuckle / Direction à fusée / Fuseebesturing / Dirección por rotación de muñones / Direção Ackermann 26

Allrad–Lenkung / Four–wheel drive steering / Direction par les quatre roues / Voor– en achterwielbesturing / Dirección sobre todas las ruedas / Direção às quatro rodas 28

Antriebswelle und Kegelradantrieb / Drive shaft and bevel gear drive / Arbre de transmission et commande par engrenage conique / Aandrijfas en aandrijving door middel van conische tandwielen / Arbol de accionamiento y accionamiento de rueda cónica / Eixo propulsor e acionamento por engrenagem cônica 30

Inhalt
Contents
Contenu
Inhoud
Contenido
Conteúdo

Fahrzeug mit Differentialgetriebe / Vehicle with differential gears / Véhicule à engrenage différentiel / Voertuig met differentieel / Vehículo con engranaje diferencial / Veículo com diferencial 32

Funktionsmodell Differentialgetriebe / Functional model of differential gears / Modèle de fonctionnement Engrenage différentiel / Functiemodel met differentieel / Modelo funcional engranaje diferencial / Modelo funcional com diferencial 34

Heckmotor und Differentialgetriebe / Rear engine and differential gears / Moteur arrière et engrenage différentiel / Achterin geplaatste motor en differentieel / Motor trasero y engranaje diferencial / Motor traseiro e diferencial 36

Pendelachse und Differentialgetriebe / Pendulum axle and differential gears / Essieu articulé et engrenage différentiel / Schommelas en differentieel / Eje oscilante y engranaje diferencial / Eixo flutuante e diferencial 38

Allradantrieb und Knicklenkung / Four–wheel drive and artic–frame steering / Traction toutes roues motrices et direction pivotante / Aandrijving op alle wielen en schemel–stuurinrichting / Accionamiento sobre las cuatro ruedas y dirección quebrada / Tração integral e direção articulada 40

Einzelteilübersicht
Spare parts list
Liste des pièces détachées

60°	31010 2x
	31019 1x
	31021 4x
110	31031 2x
60	31032 1x
	31058 4x
15	31060 2x
30	31061 2x
	31063 1x
	31078 1x
	31082 1x
	31336 3x
	31337 3x
	31411 1x
	31412 2x
	31413 2x
	31414 1x
	31426 1x
	31436 1x

	31814 2x
	31771 1x
	31772 1x
	31843 4x
	31888 2x
	31894 2x
	31913 4x
	31915 2x
	31916 1x
15°	31981 1x
	31982 12x
	31983 4x
	32064 9x
7,5°	32071 1x
	32233 1x
	32263 1x
	32293 1x
	32627 4x
	32850 6x

Onderdelenoverzicht
Lista da piezas
Resumo de peça individual

	32852 1x
	32859 2x
	32870 4x
	32879 3x
	32881 6x
	32882 2x
	32884 1x
	32885 1x
	32913 4x
	32958 1x
	32968 1x
	35031 4x
	35049 3x
	35053 2x
106	35059 1x
	35061 4x
	35062 3x
30	35063 1x
45	35064 5x

60	35065 1x
90	35066 1x
	35068 1x
	35073 2x
	35112 3x
	35113 3x
	35885 2x
	35945 1x
	35971 2x
	35972 1x
	35979 2x
	35980 1x
	35981 2x
	35982 1x
	35983 1x
	35986 4x
	36010 1x
	36210 1x
	36248 78x

36299	2x
36322	1x
36334	5x
36443	1x
36708	1x

37232	4x
37237	10x
37238	7x
37384	1x
37468	8x

37679	3x
38240	8x
38260	2x
38277	1x
38423	1x

38428	2x
38473	1x
38544	1x

Montagehilfen und Hinweise
Assembly aids and instructions
Aides de montage et instructions

Montagehulpmiddelen en aanwijzingen
Ayudas de montaje e instrucciones
Montagens e indicações

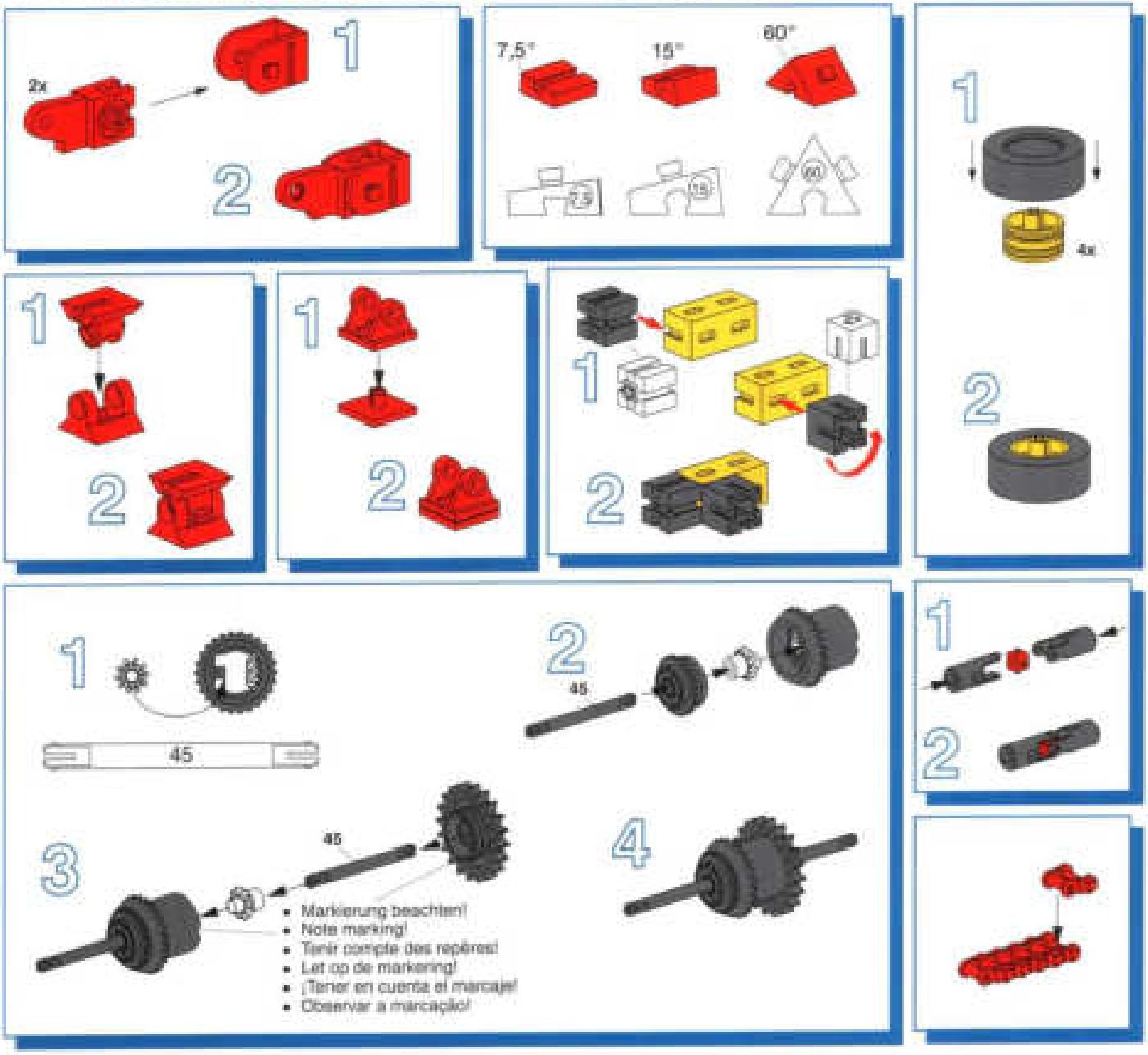

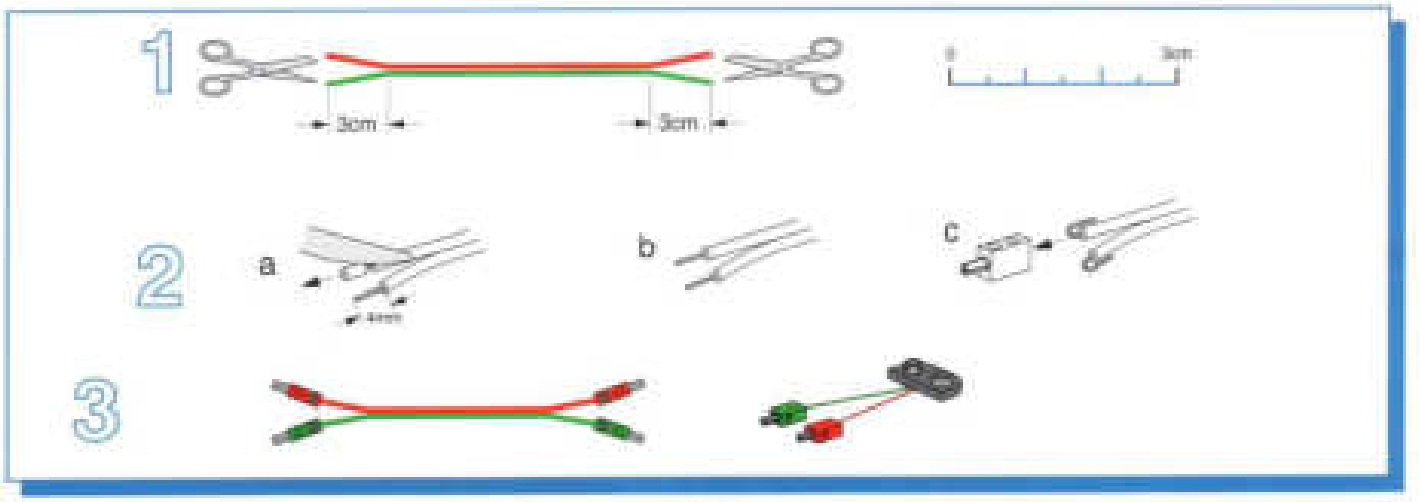

1 Batterie 9Volt–Block Alkaline oder 1 NC–Akku 9V

- Leere Akkus zum Laden entnehmen.
- Verbrauchte Batterien dem Sondermüll zuführen.

9V rechargeable battery or 9 V alkaline dry cell

- Remove discharged battery and place in charger for recharging.
- Discard spent dry cells at special waste disposal centre.

pile 9V où accu 9V

- Pour recharger les accus vides, il faut les sortir et les placer dans le chargeur.
- Jeter les piles usagées dans un conteneur spécial réservé à cet effet.

alkaline batterije of oplaadbare batterije (9Volt)

- Voor het opladen van batterijen de lege batterijen uit nemen en met behulp van het oplaadapparaat opladen.
- Afleveren gebruikte batterijen bij het klein chemisch afval (KCA).

pila alcalina bloque de 9 Voltios o acumulador NC de 9 Voltios

- Retirar el acumulador descargado y colocarlo en el cargador
- Retirar las baterías viejas, desechándolas en un depósito de basuras especiales.

Bateria alcalina de bloco de 9 V ou acumulador NC de 9 V

- Remover os acumuladores vazios para os carregar
- Eliminar as baterias esgotadas como desperdício perigoso

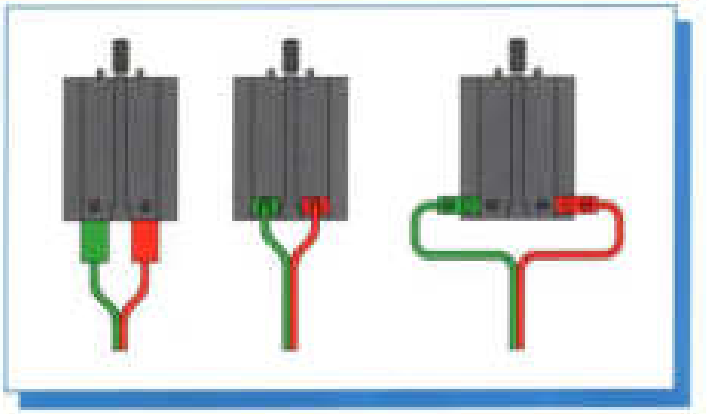

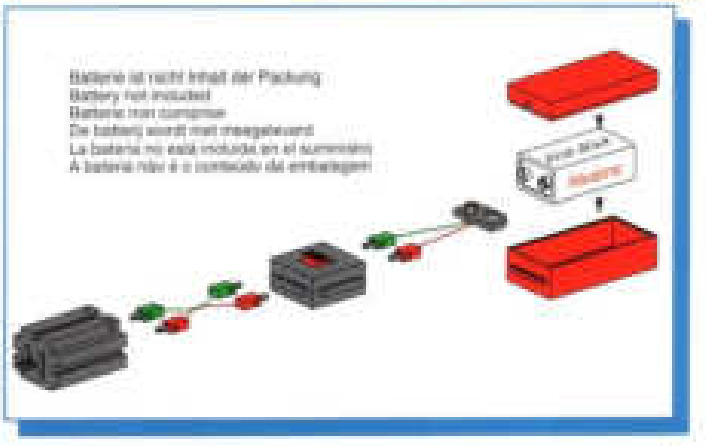

- Alle Einzelteile, insbesondere bewegliche Teile sind falls notwendig zu warten und zu reinigen.
- All components, especially moving parts, should be maintained and cleaned as necessary.
- Toutes les pièces détachées et en particulier les pièces mobiles, sont, si nécessaire, à entretenir et à nettoyer.
- Alle onderdelen, vooral de bewegende delen, kunnen, indien noodzakelijk, onderhouden en gereinigd worden.
- Es necesario limpiar y mantener en buen estado todas las diferentes piezas – especialmente las piezas móviles.
- Caso necessário, todas as peças individuais, especialmente peças móveis, tem que ser submetidas à manutenção e ser limpadas.

- Achtung
  Verletzungsgefahr an Bauteilen mit funktionsbedingten scharfen Kanten und Spitzen!
- Caution
  Be careful not to hurt yourself on components with sharp or pointed edges!
- Attention
  Risque de blessure sur les éléments comportant des arêtes et o pointes vives indispensables au bon fonctionnement!
- Let op
  U kunt zich bezeren aan bouwstenen met sherpe randen of punten!
- Attenzione
  Esiste il pericolo di lesione con i pezzi di costruzione che hanno bordi e punte spigolosi necessari per la funzionalita del pezzo!
- Atenção
  Perigo de ferimentos em peças componentes com cantos vivos e pontas obrigatórios para o funcionamento !

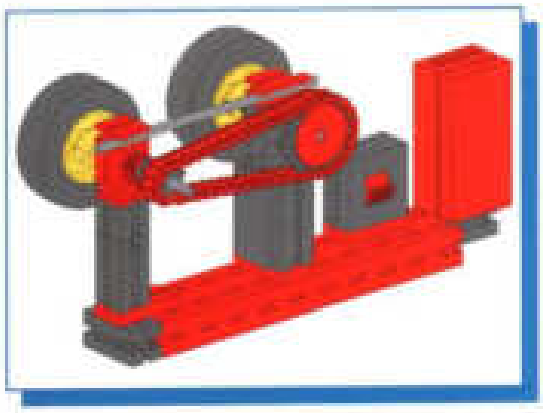

Kettenantrieb
Chain drive
Transmission par chaîne
Kettingaandrijving
Accionamiento de cadena
Transmissão por correntes

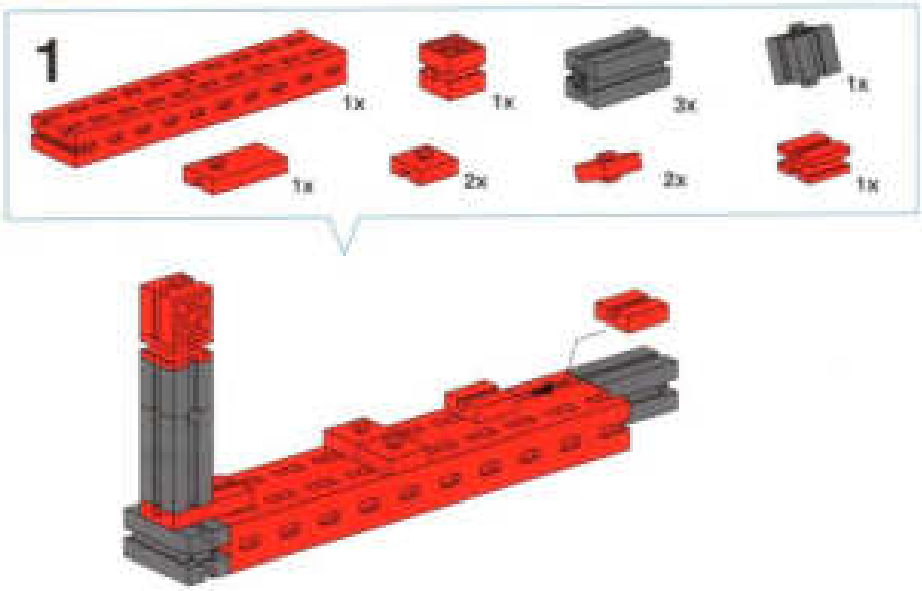

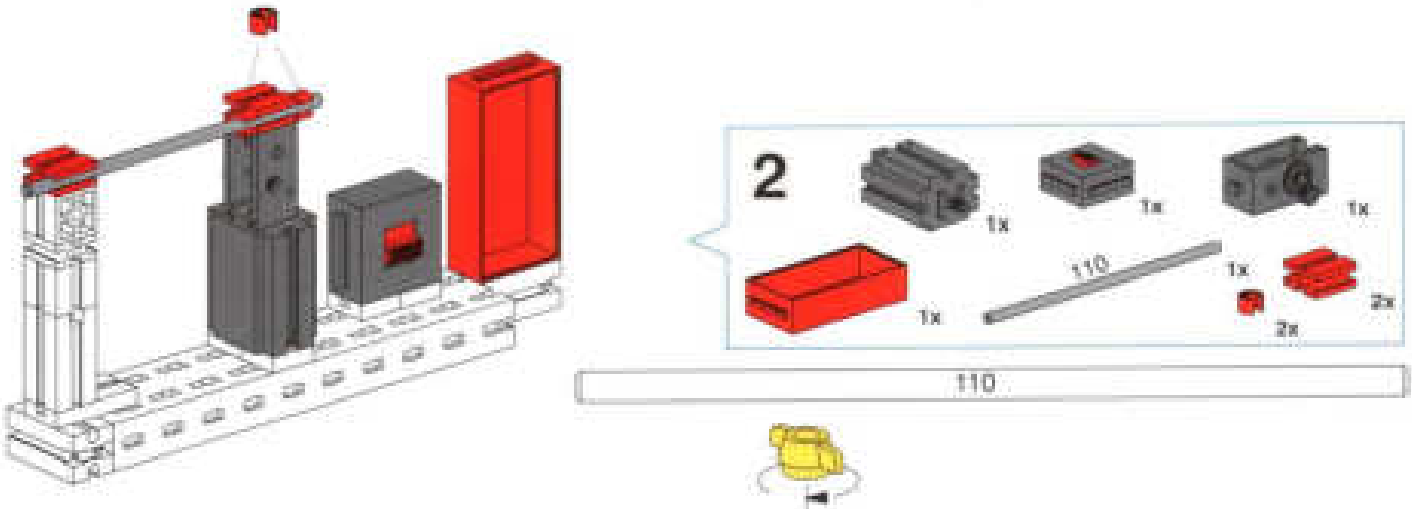

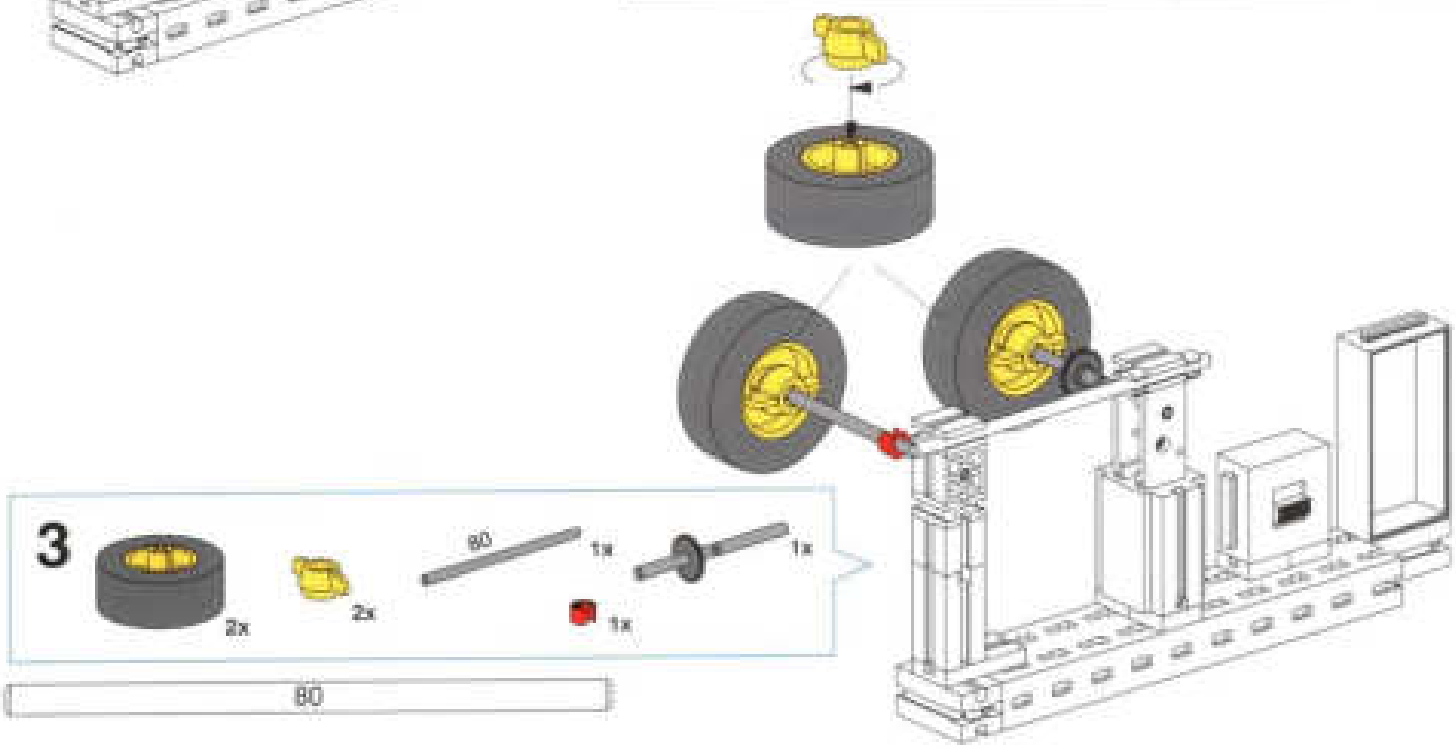

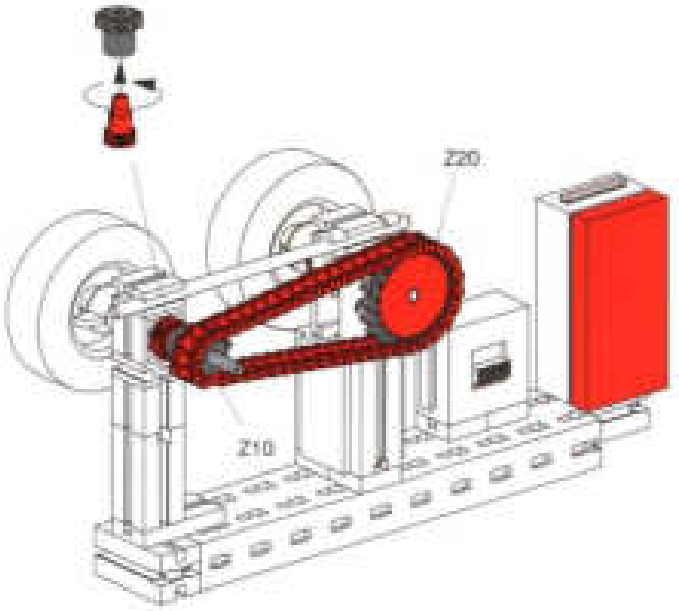

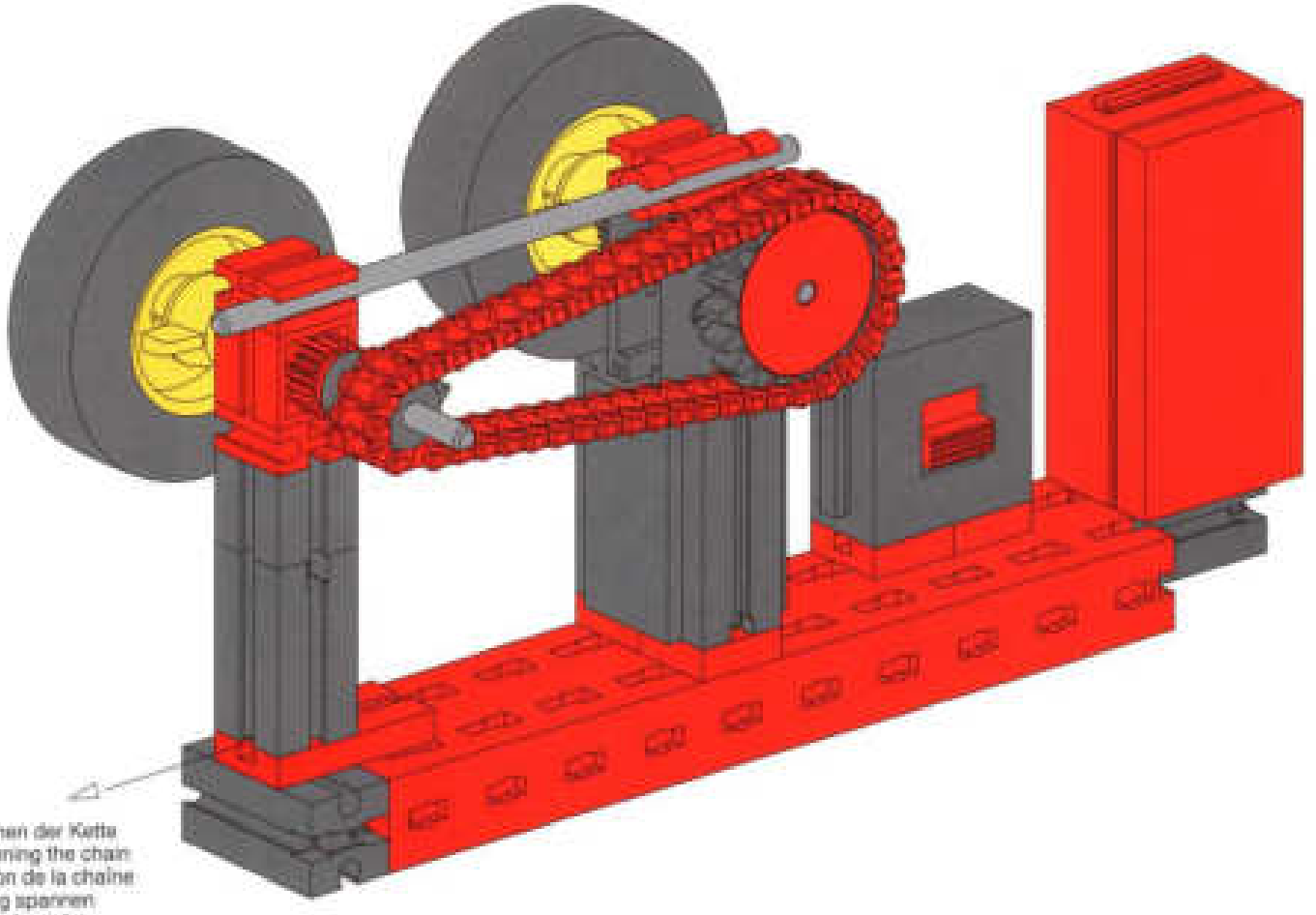

Spannen der Kette
Tightening the chain
Tension de la chaîne
Ketting spannen
Tensar la cadena
Fixação da corrente

Traktorantrieb
Tractor drive
Transmission de tracteur
Trekkeraandrijving
Accionamiento de tractor
Transmissão do trator

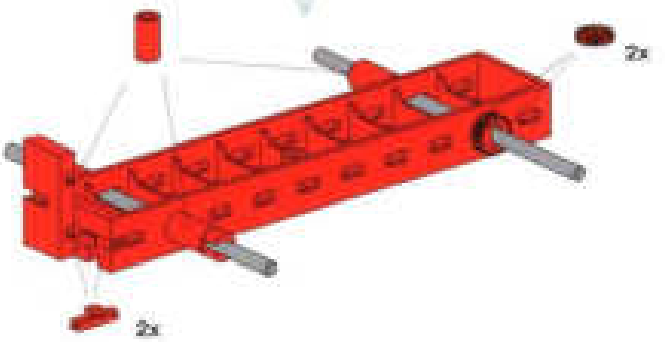

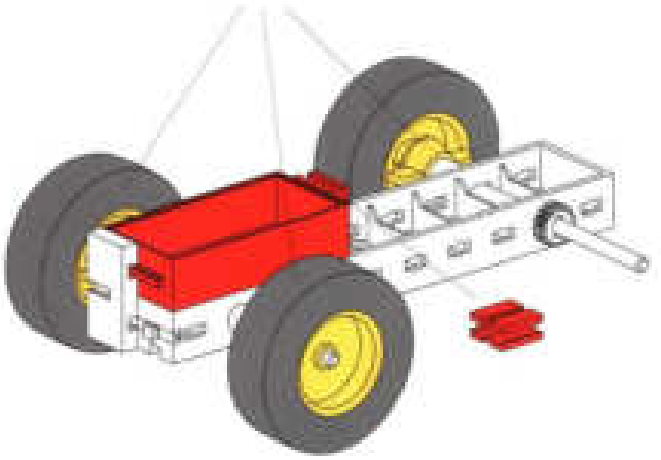

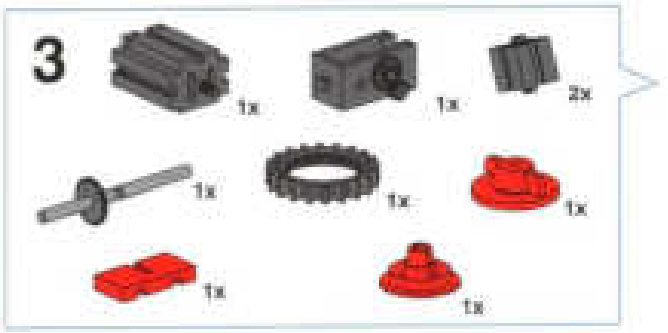

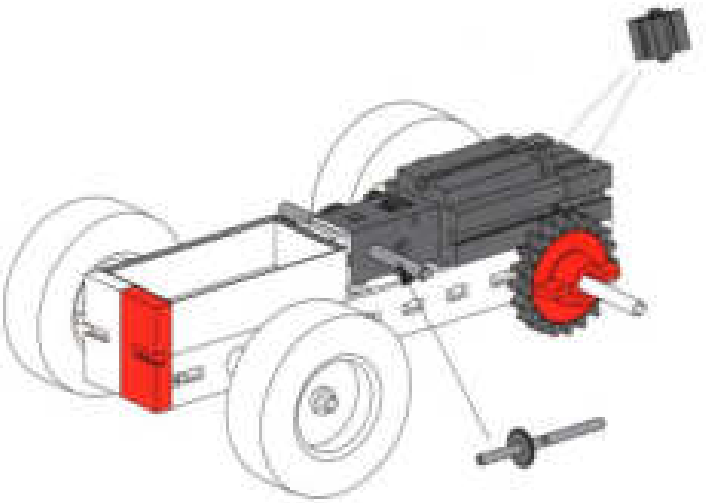

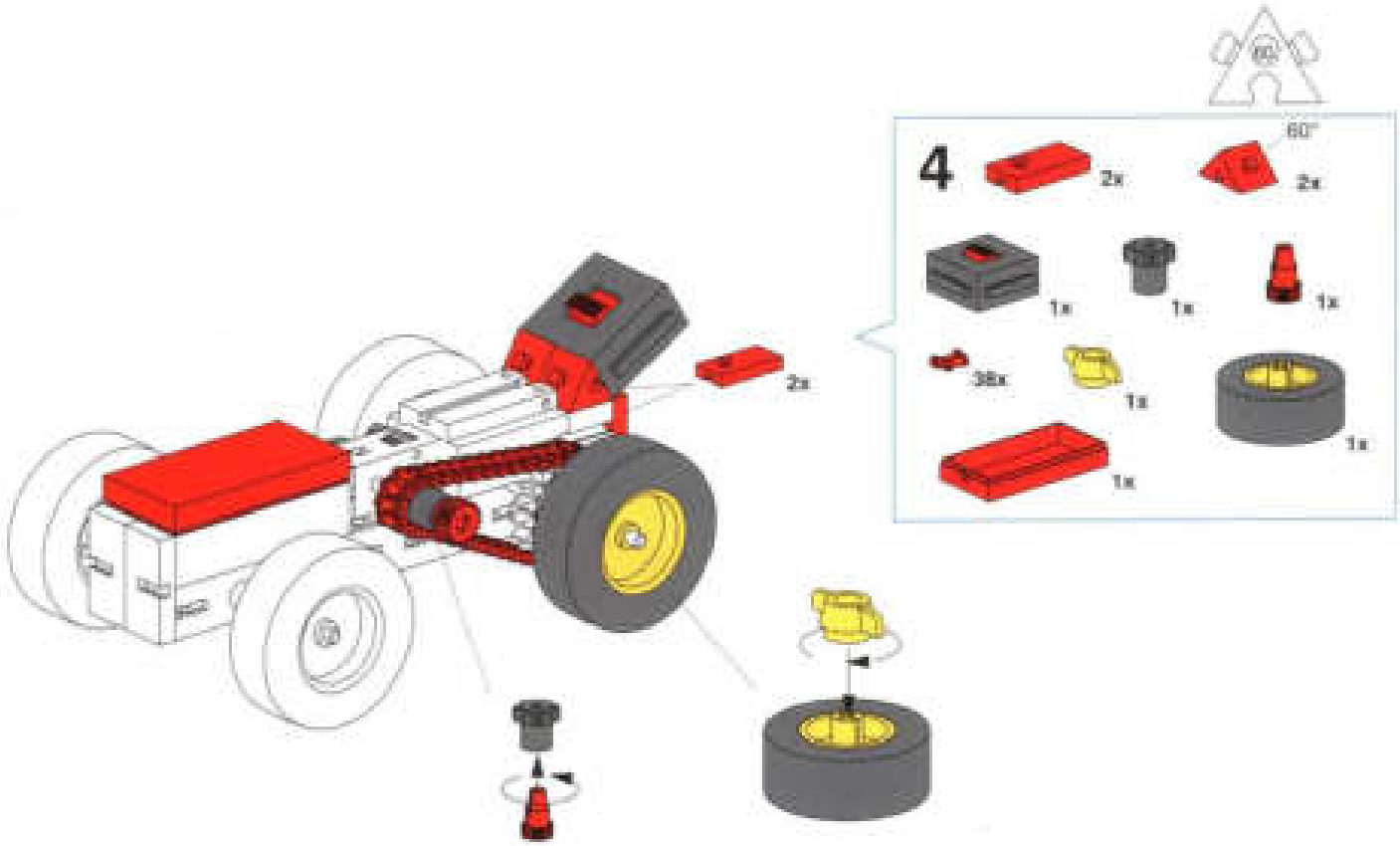
4
2x
60°
2x
1x
1x
1x
38x
1x
1x
1x
2x

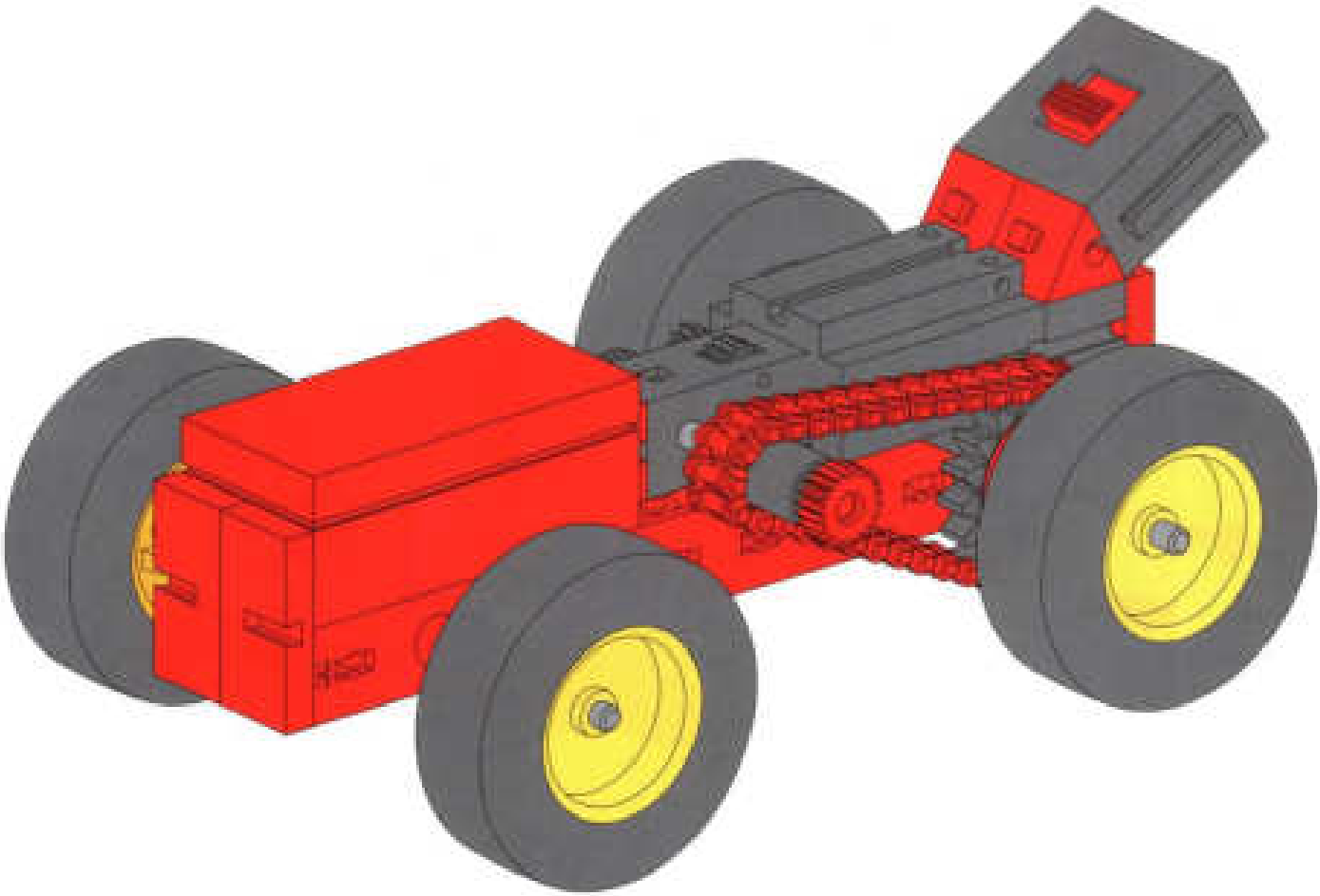

Rennwagenantrieb
Racing car drive
Transmission de voiture de course
Racewagenaandrijving
Accionamiento de coche de carreras
Transmissão de carro de corrida

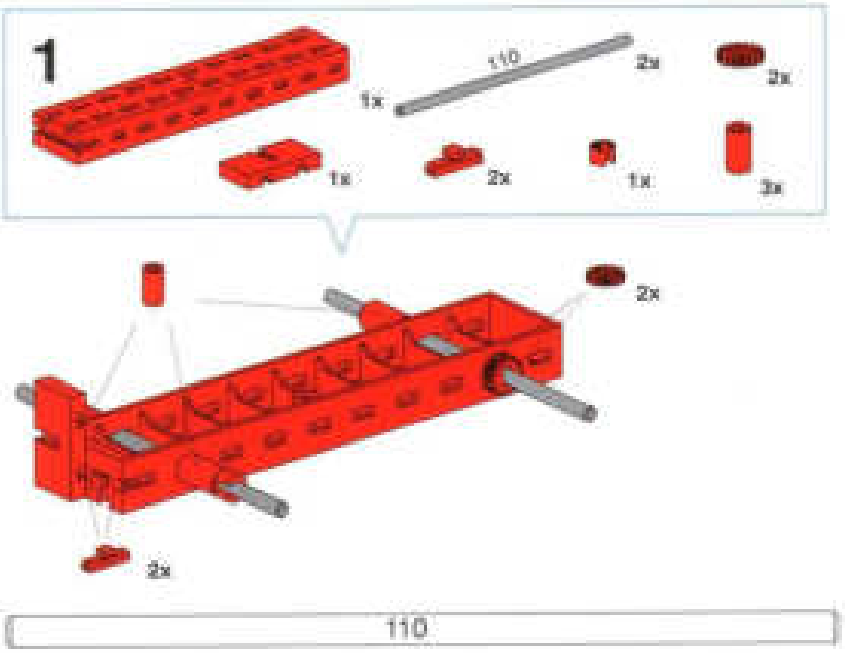

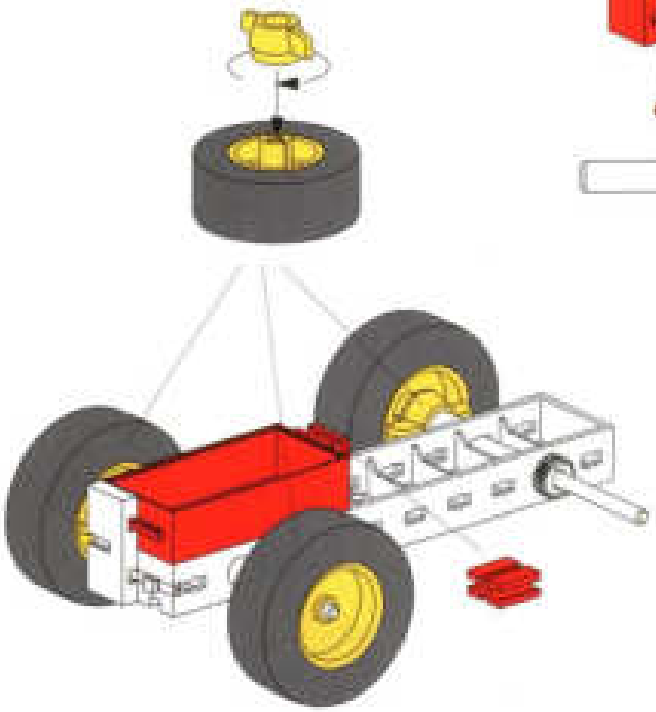

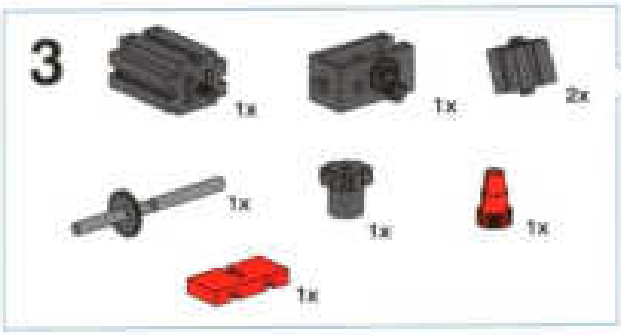

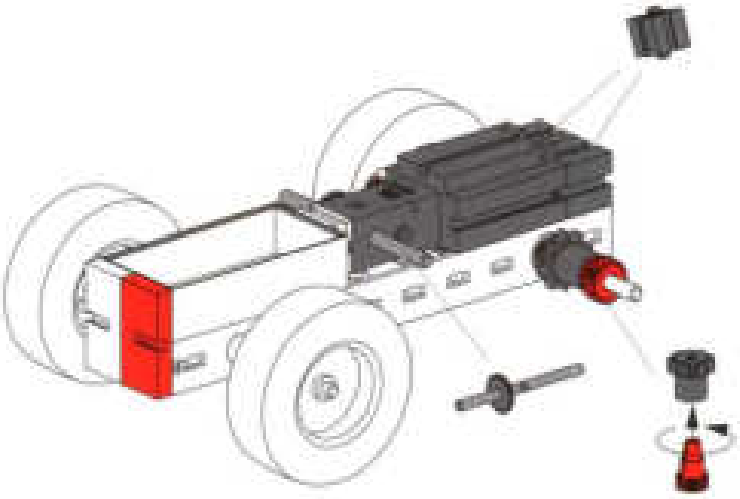

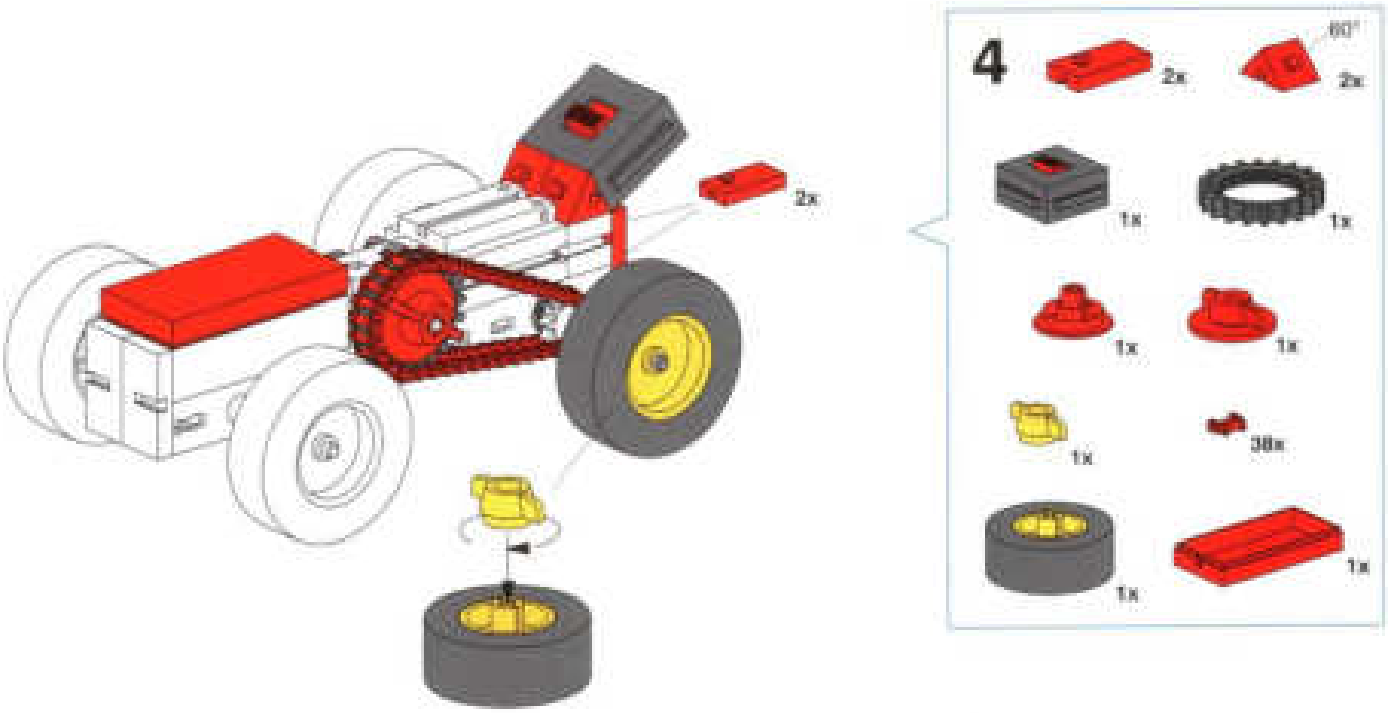
2x
4
2x
60°
2x
1x
1x
1x
1x
1x
38x
1x
1x

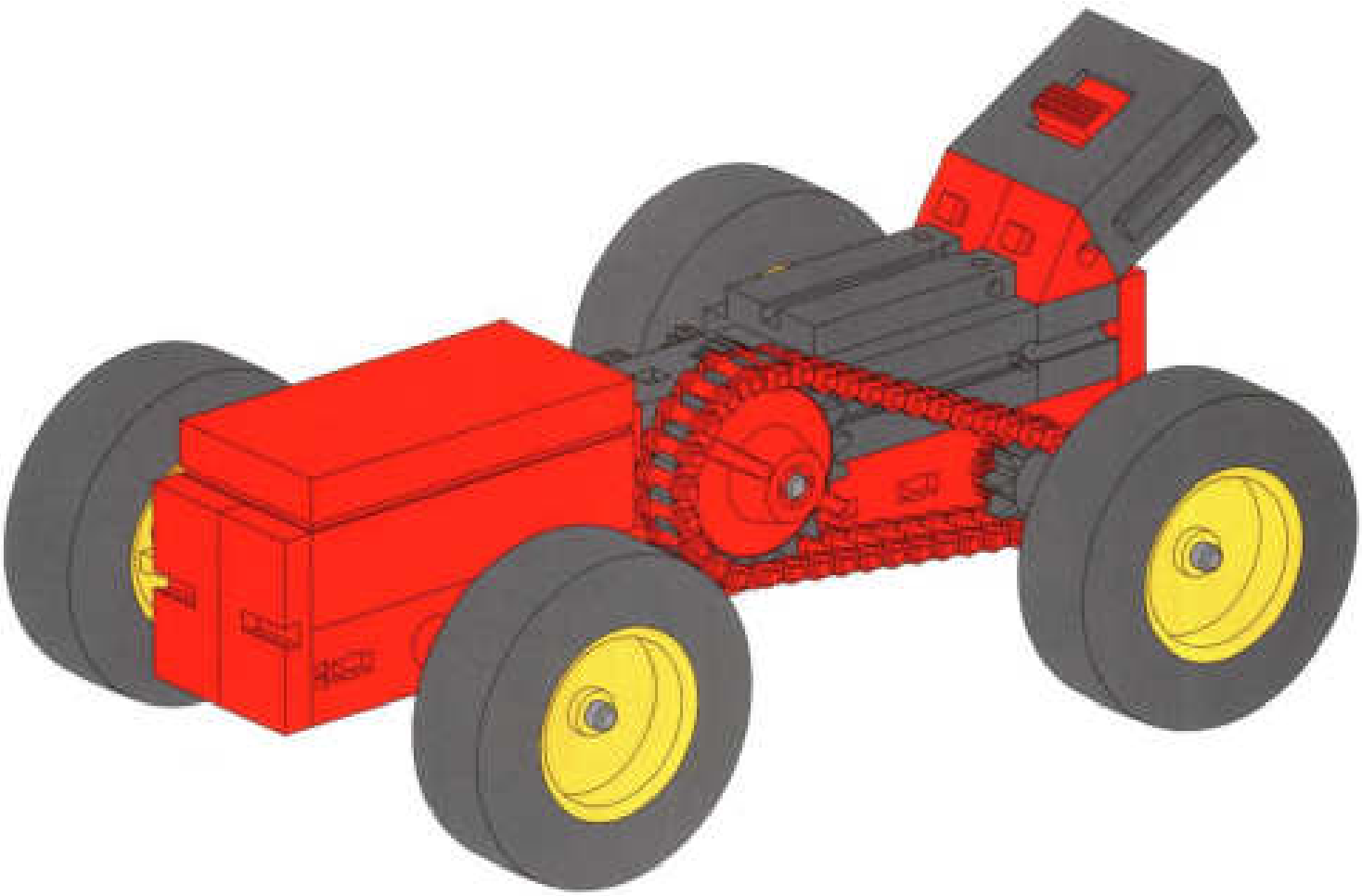

Geländewagenantrieb
Off-road vehicle drive
Transmission de voiture tout-terrain
Terreinwagenaandrijving
Accionamiento de vehiculo para todo terreno
Transmissão para veiculo todo o terreno

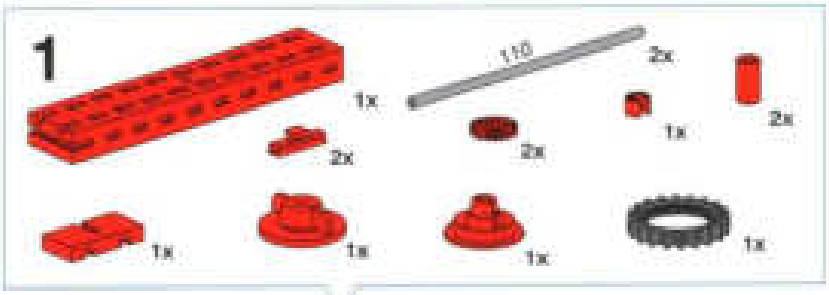

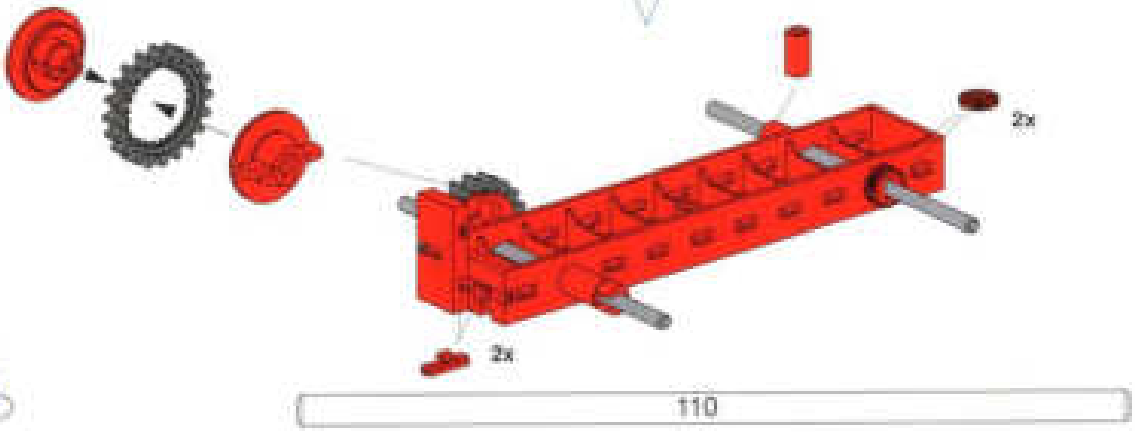

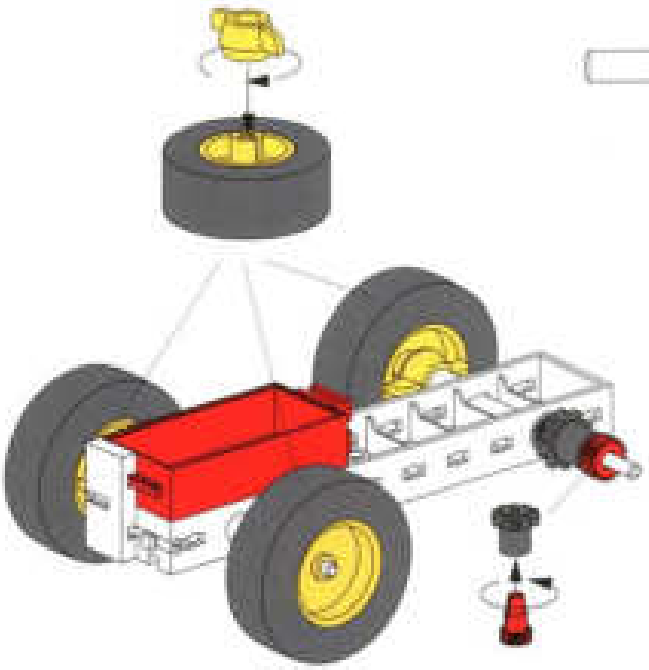

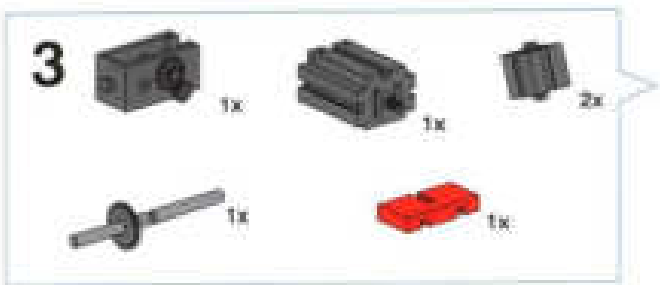

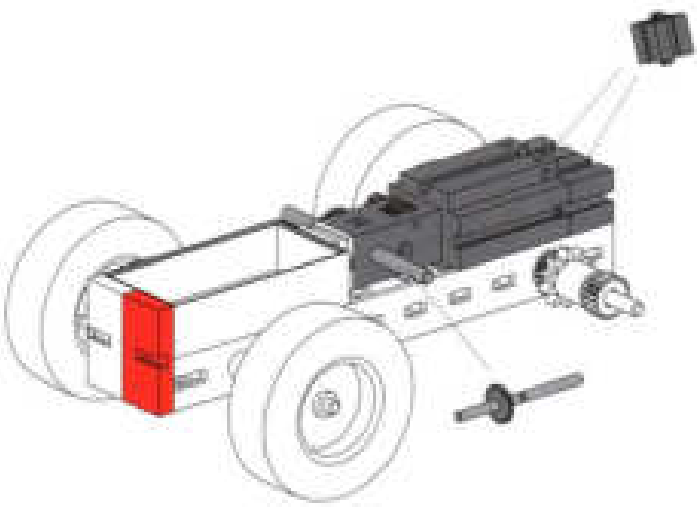

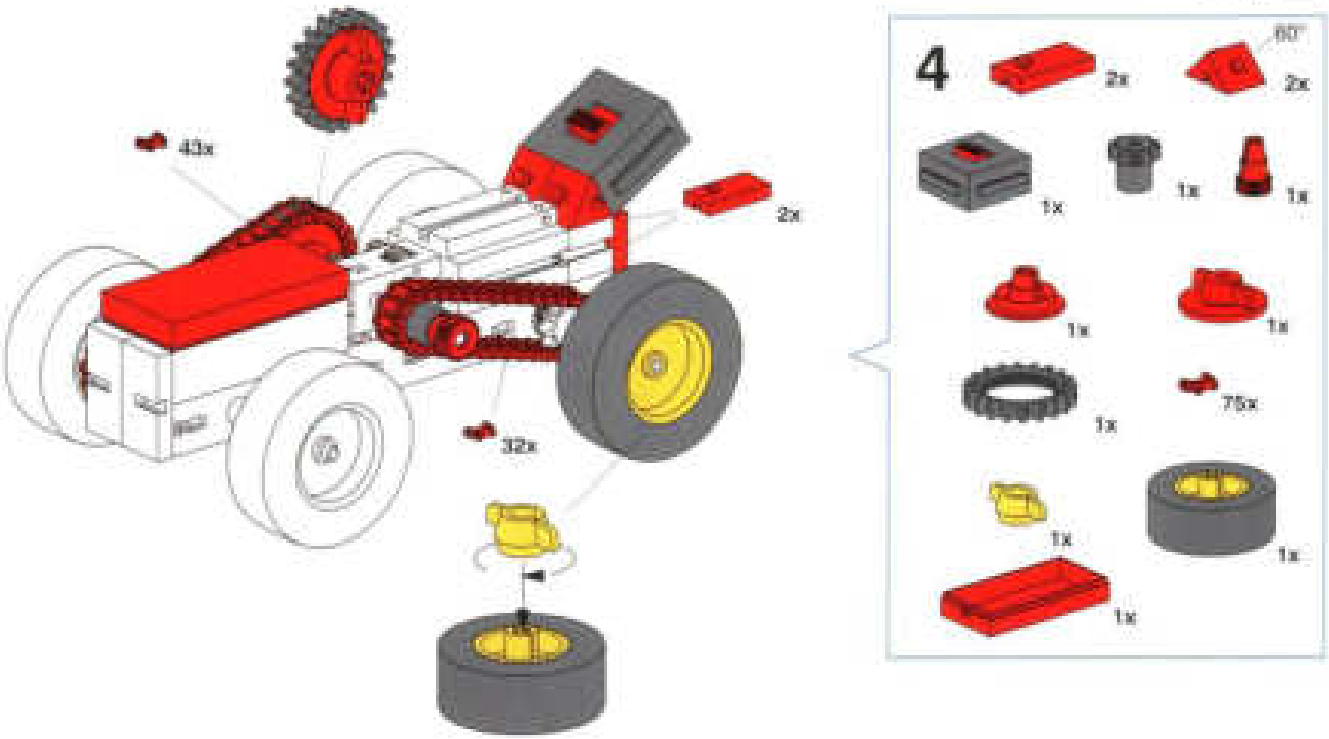
43x
2x
32x
4
2x
60°
2x
1x
1x
1x
1x
1x
1x
75x
1x
1x
1x

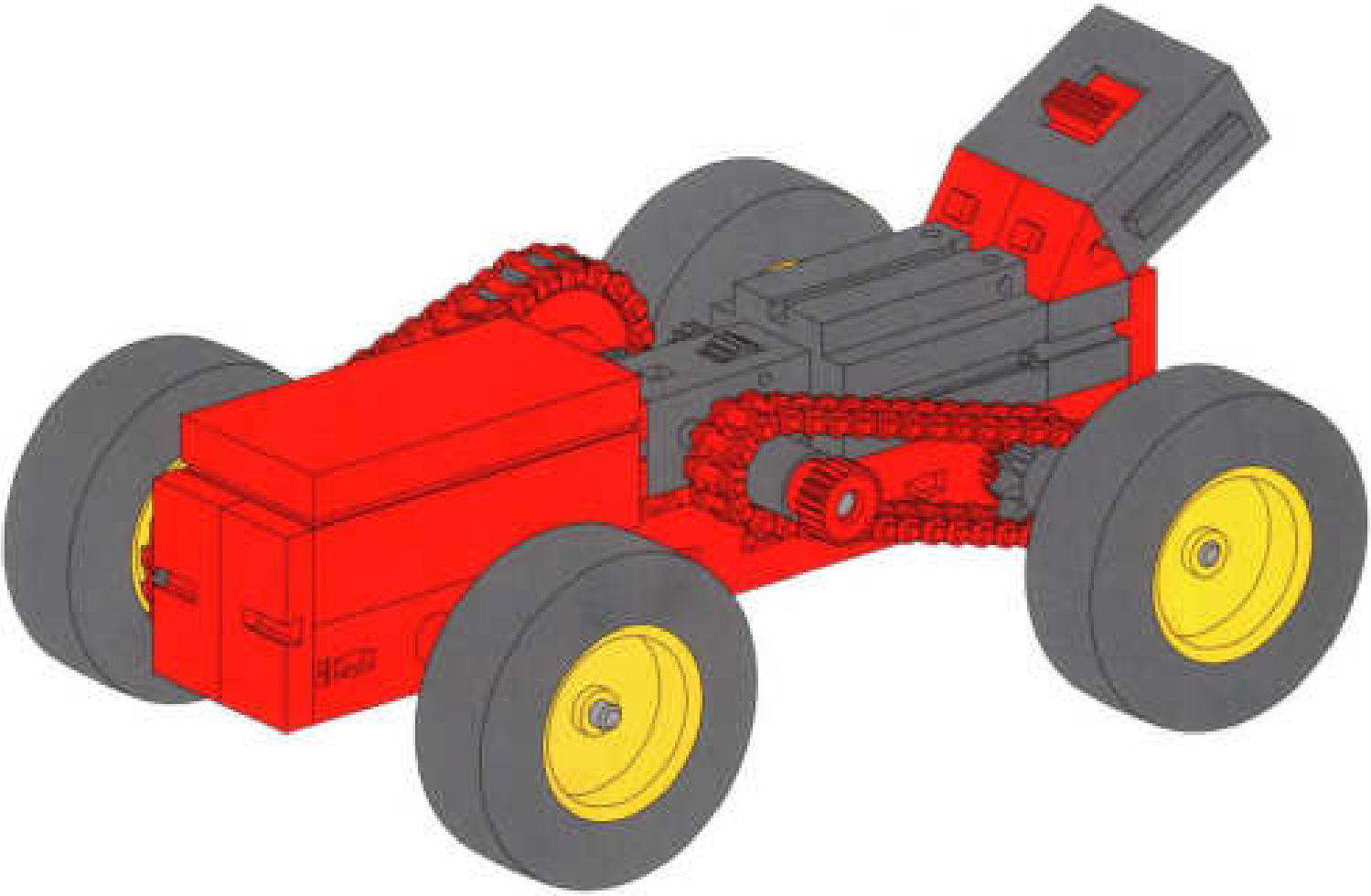

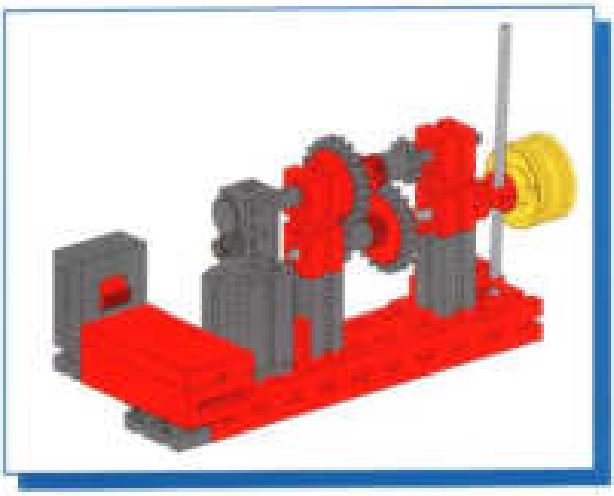

Schaltgetriebe
Gear shifting
Boîte de vitesses

Versnellingsbak
Cambio de marcha
Caixa de câmbio

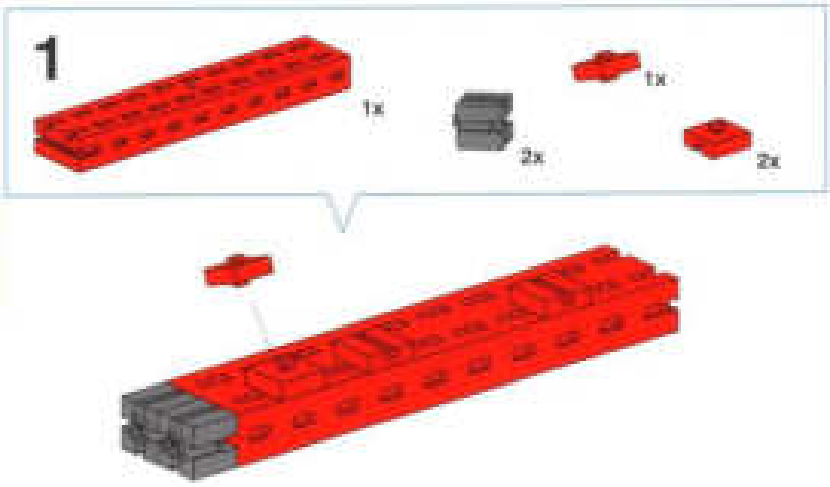

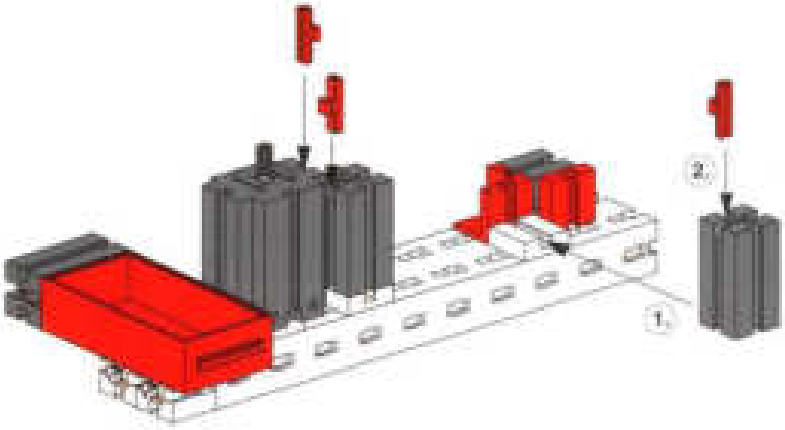

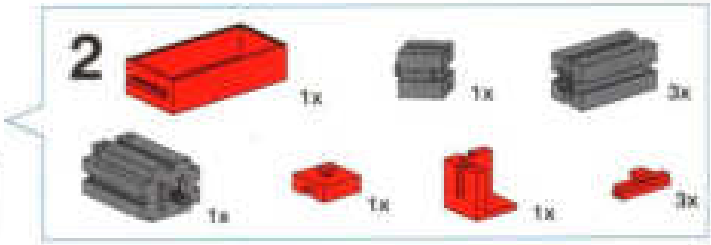

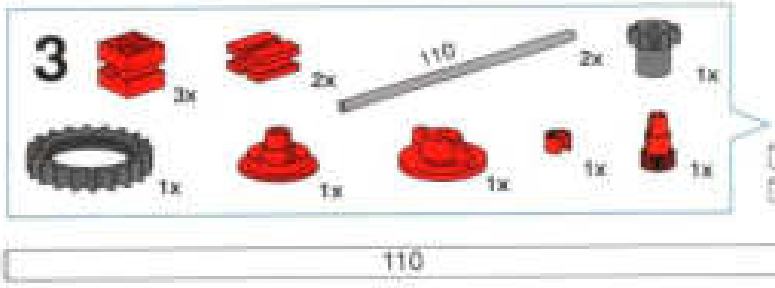

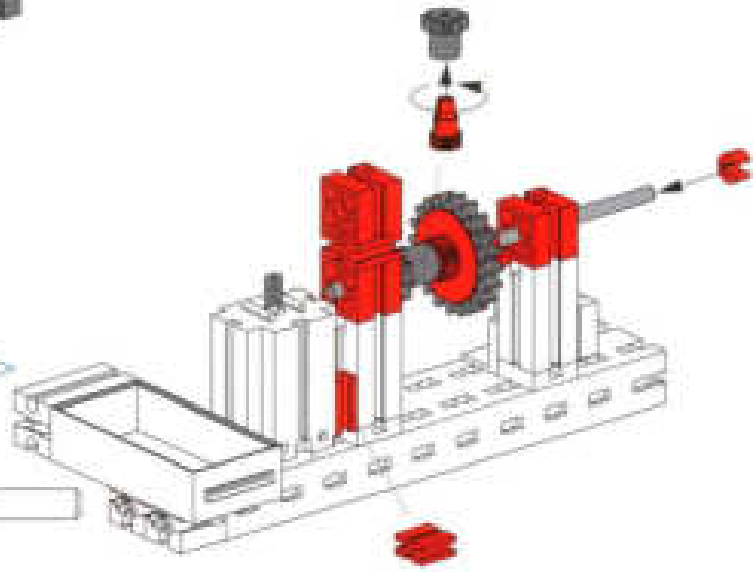

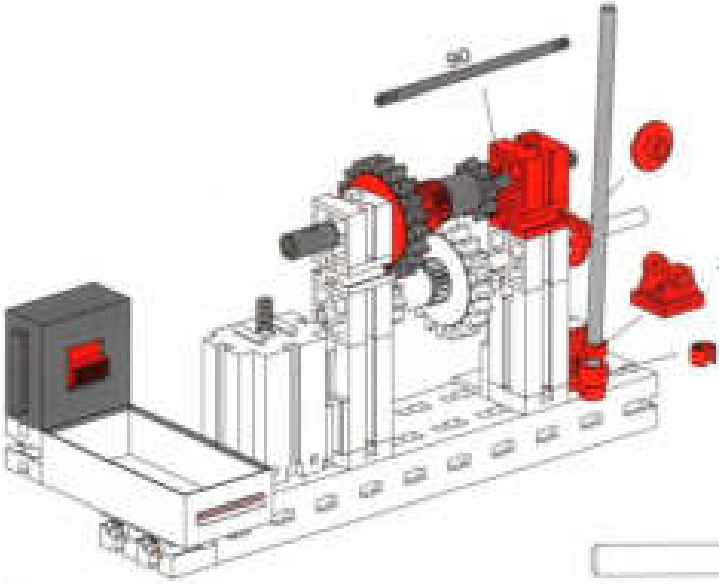

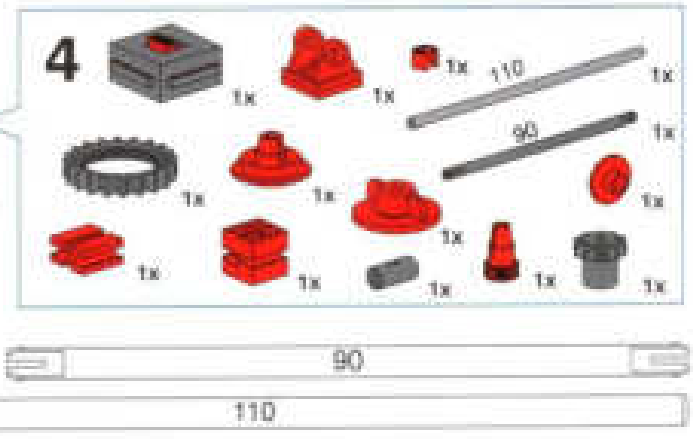

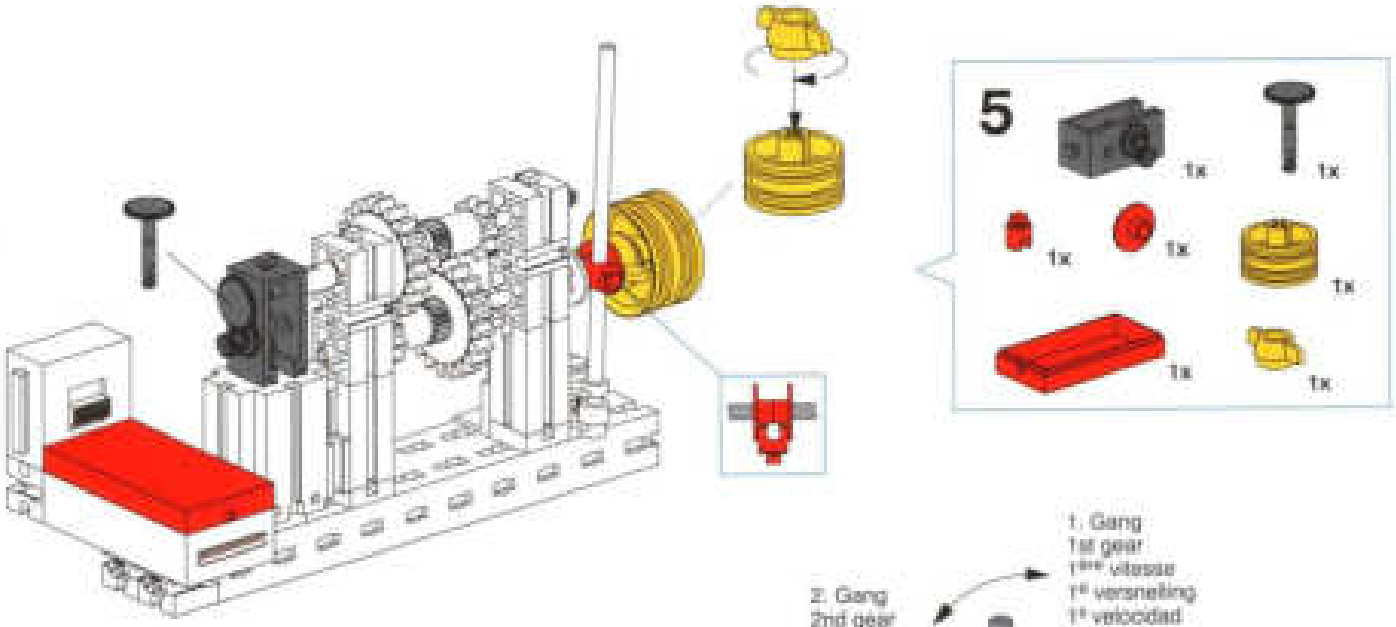
5
1x
1x
1x
1x
1x
1x
1x

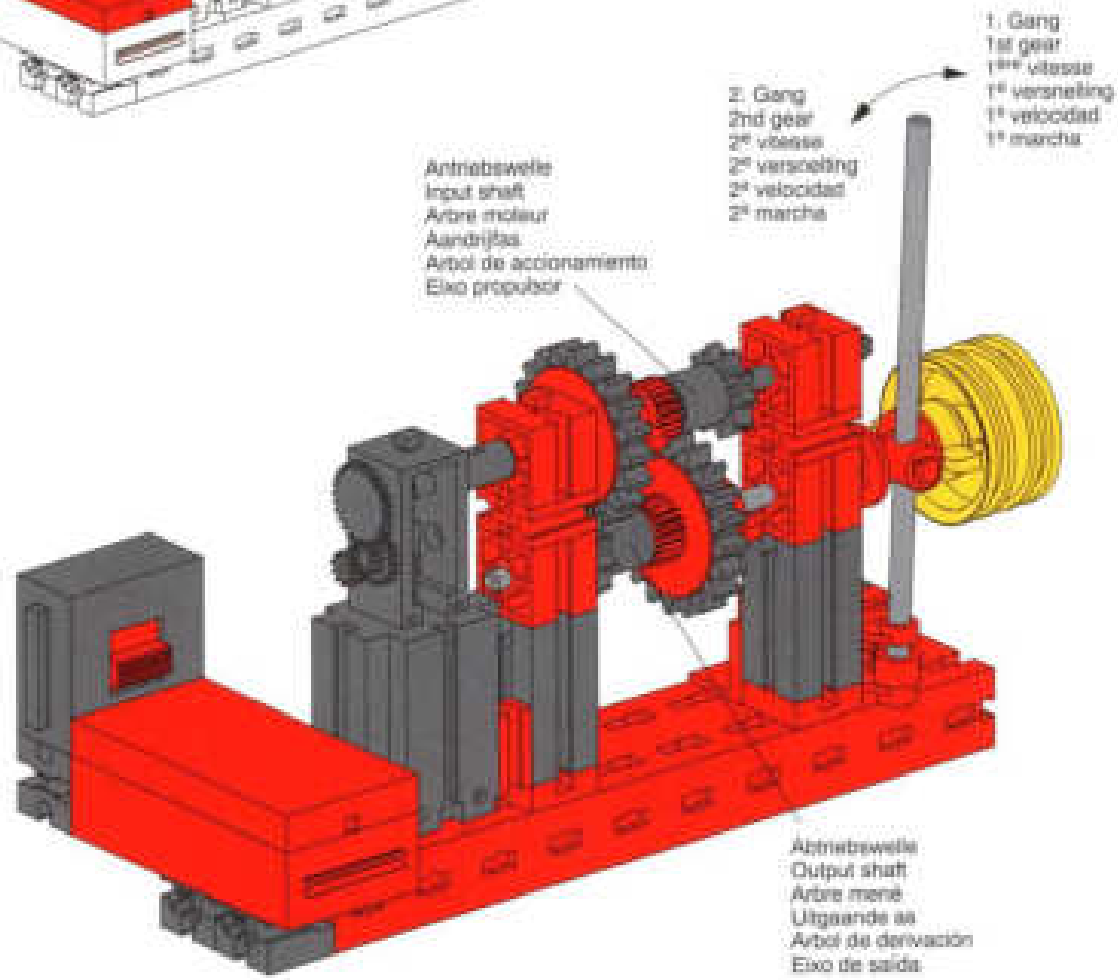
1. Gang
1st gear
1ère vitesse
1e versnelling
1ª velocidad
1ª marcha
2. Gang
2nd gear
2e vitesse
2e versnelling
2ª velocidad
2ª marcha
Antriebswelle
Input shaft
Arbre moteur
Aandrijfas
Arbol de accionamiento
Eixo propulsor
Abtriebswelle
Output shaft
Arbre mené
Uitgaande as
Arbol de derivación
Eixo de saída

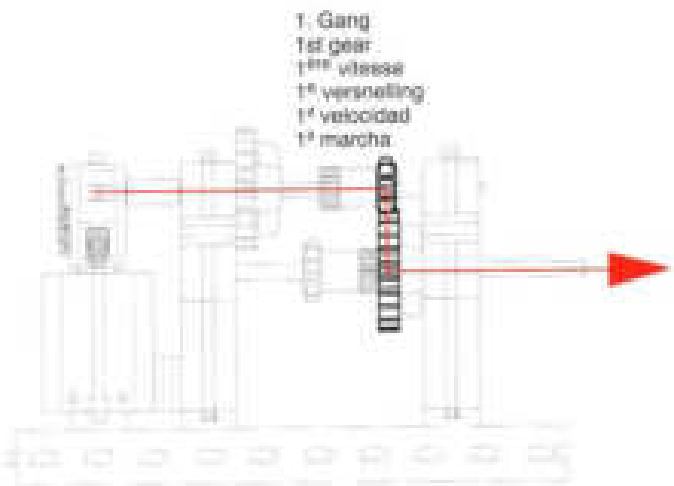
1. Gang
1st gear
1ère vitesse
1e versnelling
1ª velocidad
1ª marcha

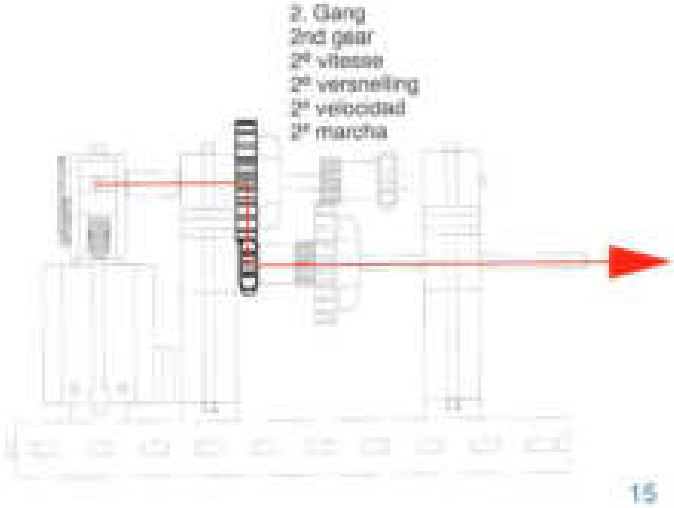
2. Gang
2nd gear
2e vitesse
2e versnelling
2ª velocidad
2ª marcha

Fahrzeug mit Schaltgetriebe
Vehicle with gear shifting
Véhicule à boîte de vitesses
Voertuig met versnellingsbak
Vehículo con cambio de marcha
Veículo com caixa de câmbio

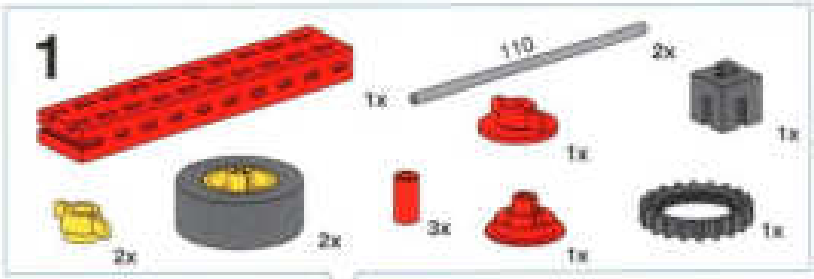

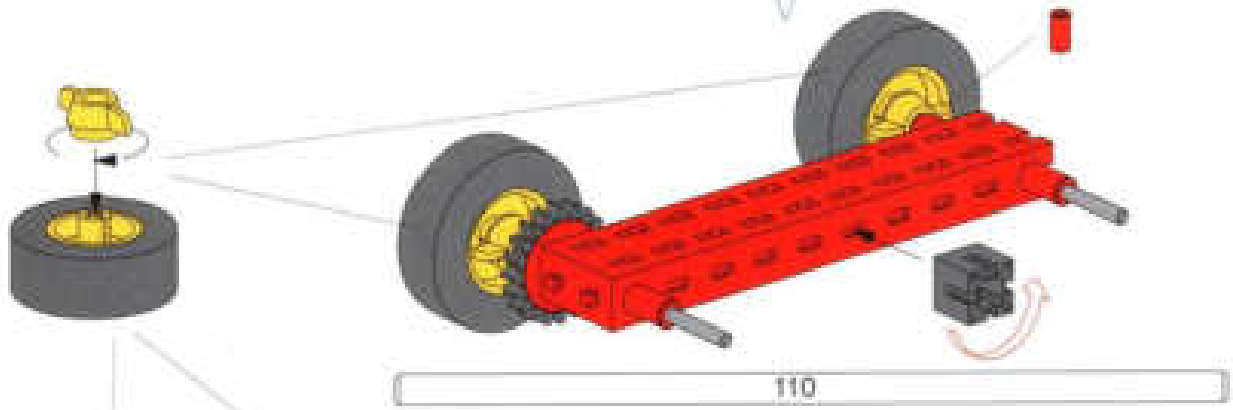

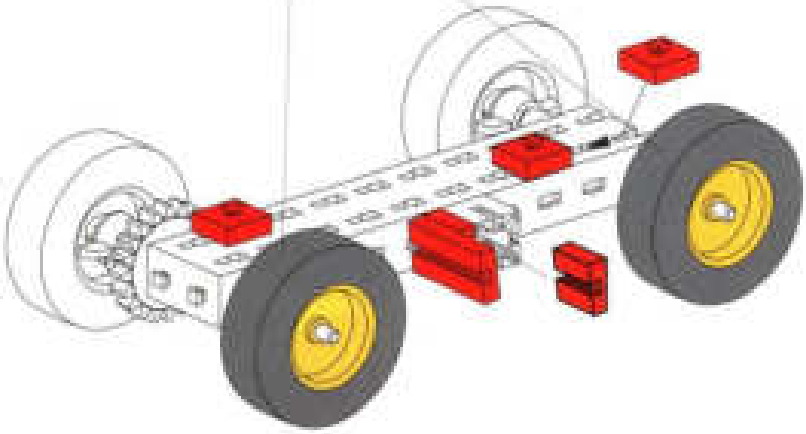

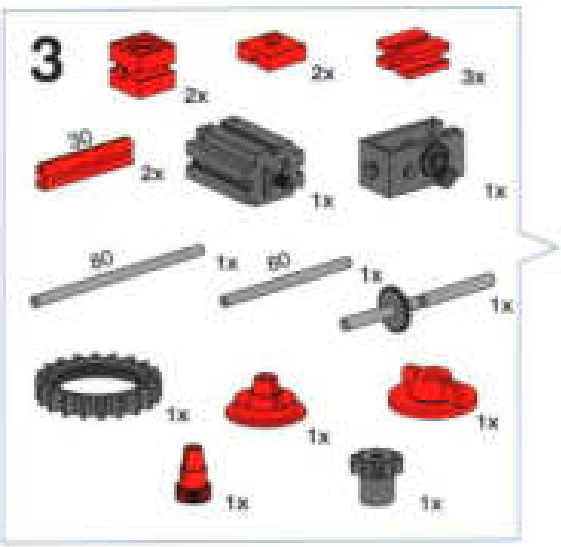

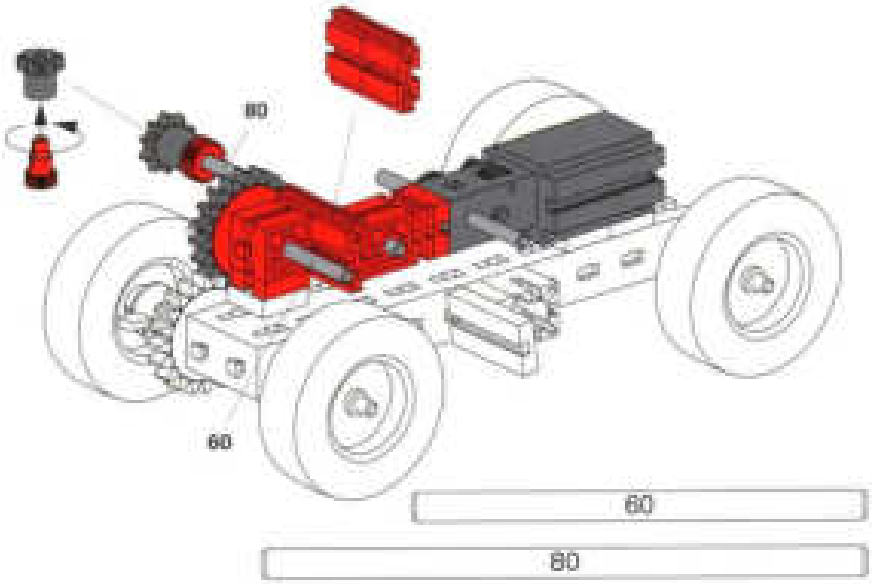

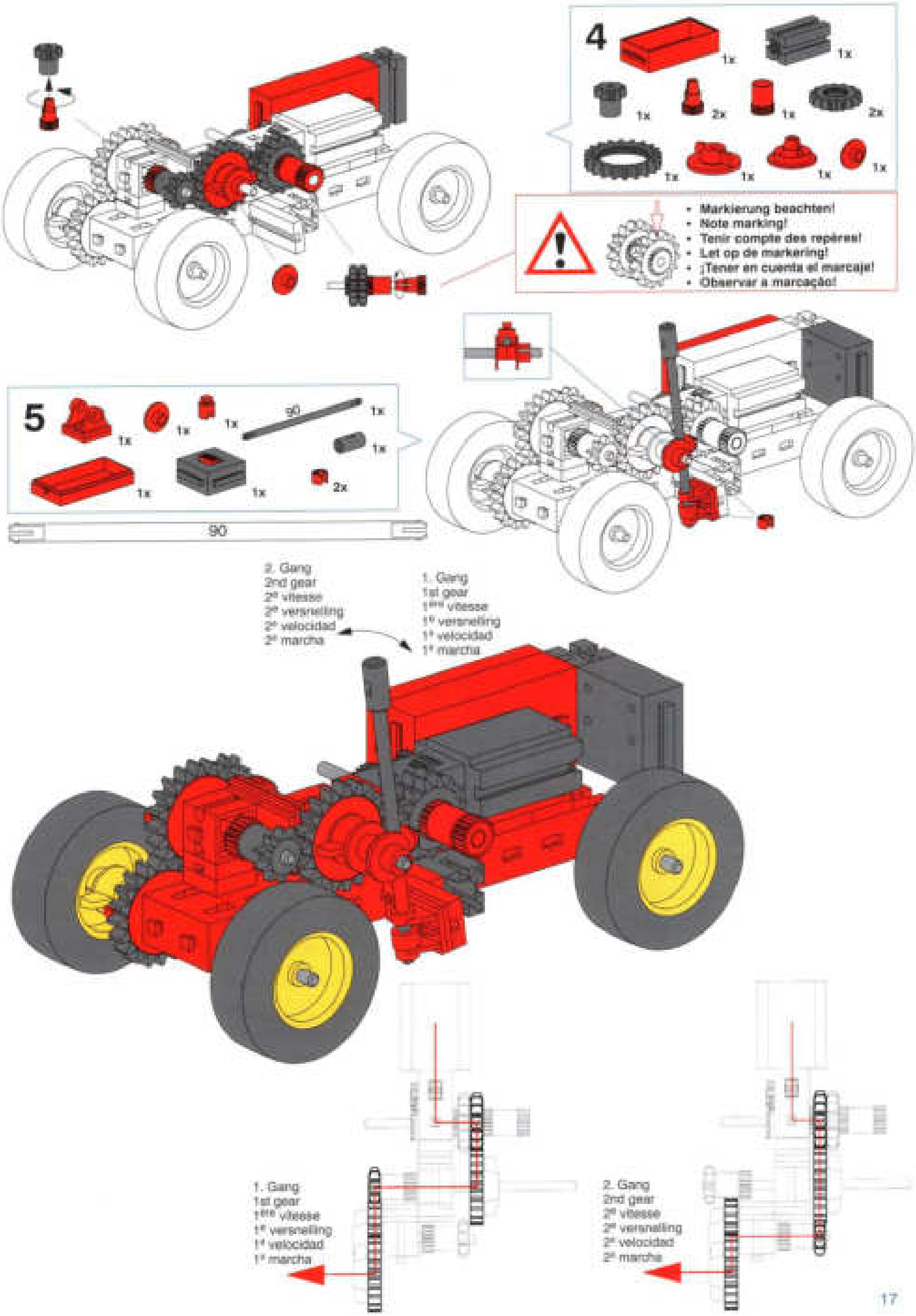
4
1x
1x
1x
2x
1x
2x
1x
1x
1x
1x
• Markierung beachten!
• Note marking!
• Tenir compte des repères!
• Let op de markering!
• ¡Tener en cuenta el marcaje!
• Observar a marcação!
5
1x
1x
1x
ø6
1x
1x
1x
1x
2x
90
2. Gang
2nd gear
2e vitesse
2e versnelling
2º velocidad
2ª marcha
1. Gang
1st gear
1ère vitesse
1e versnelling
1º velocidad
1ª marcha
1. Gang
1st gear
1ère vitesse
1e versnelling
1º velocidad
1ª marcha
2. Gang
2nd gear
2e vitesse
2e versnelling
2º velocidad
2ª marcha

Schaltgetriebe mit Rückwärtsgang
Gear shifting with reverse gear
Boîte de vitesses à marche arrière
Versnellingsbak met achteruit versnelling
Cambio de marcha con marcha de reversa
Caixa de câmbio com marcha à ré

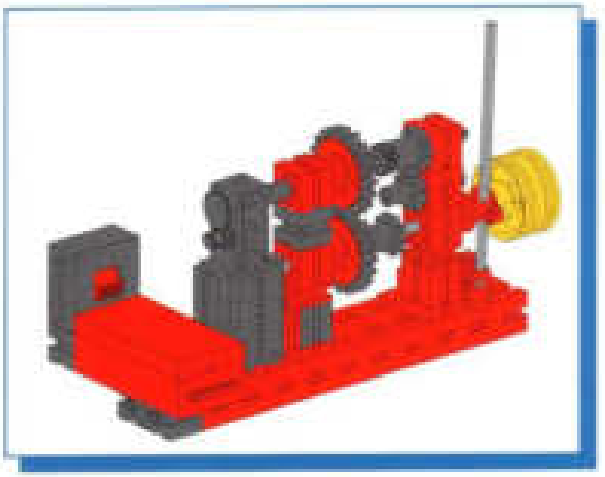

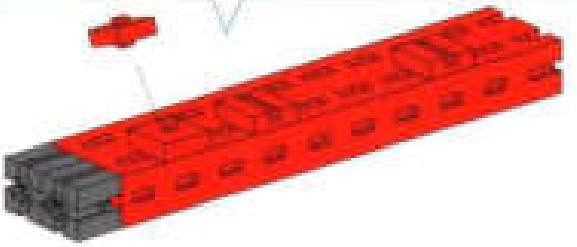

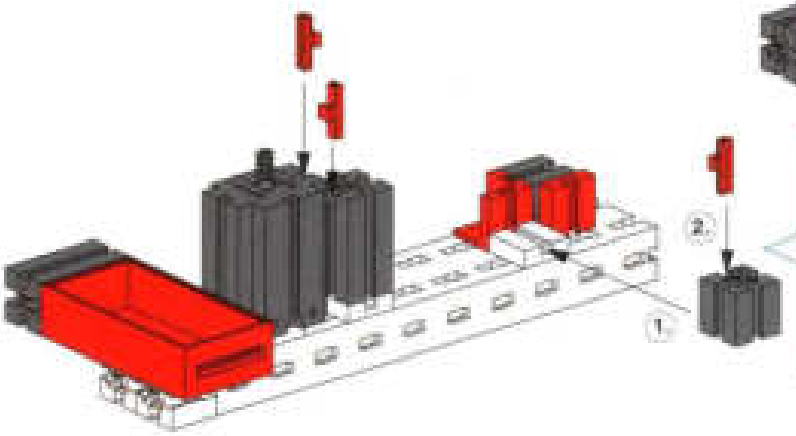

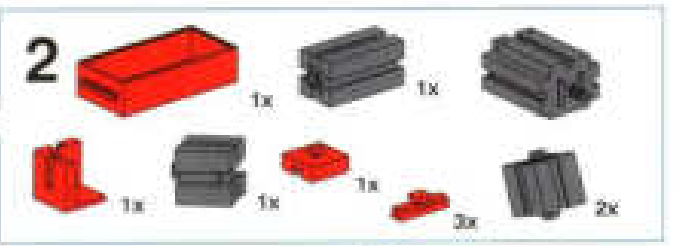

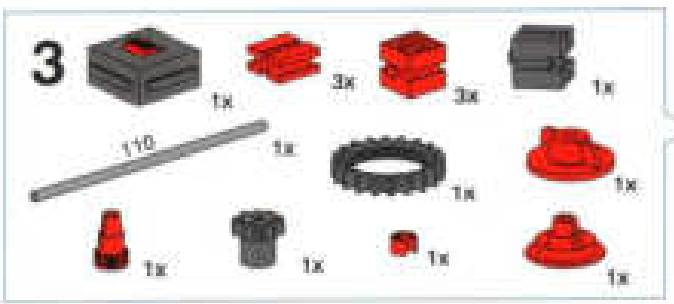

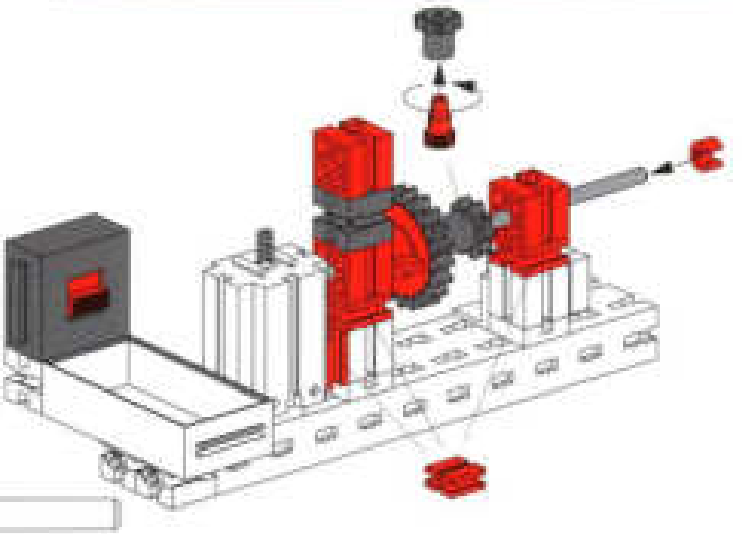

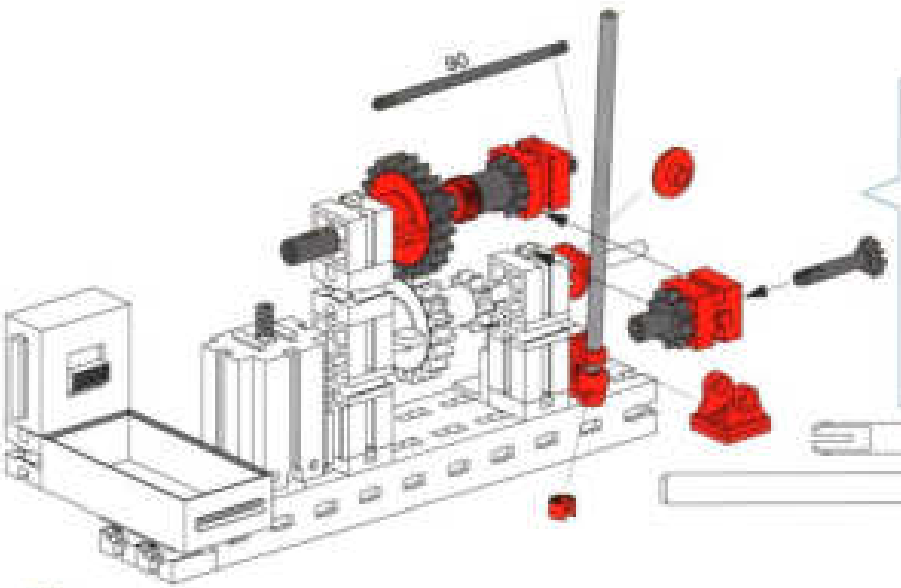

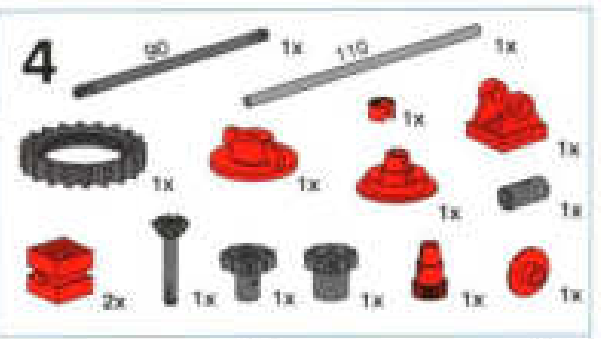

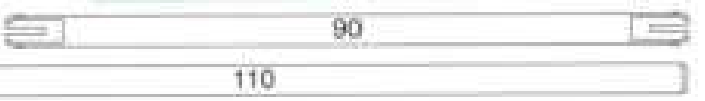

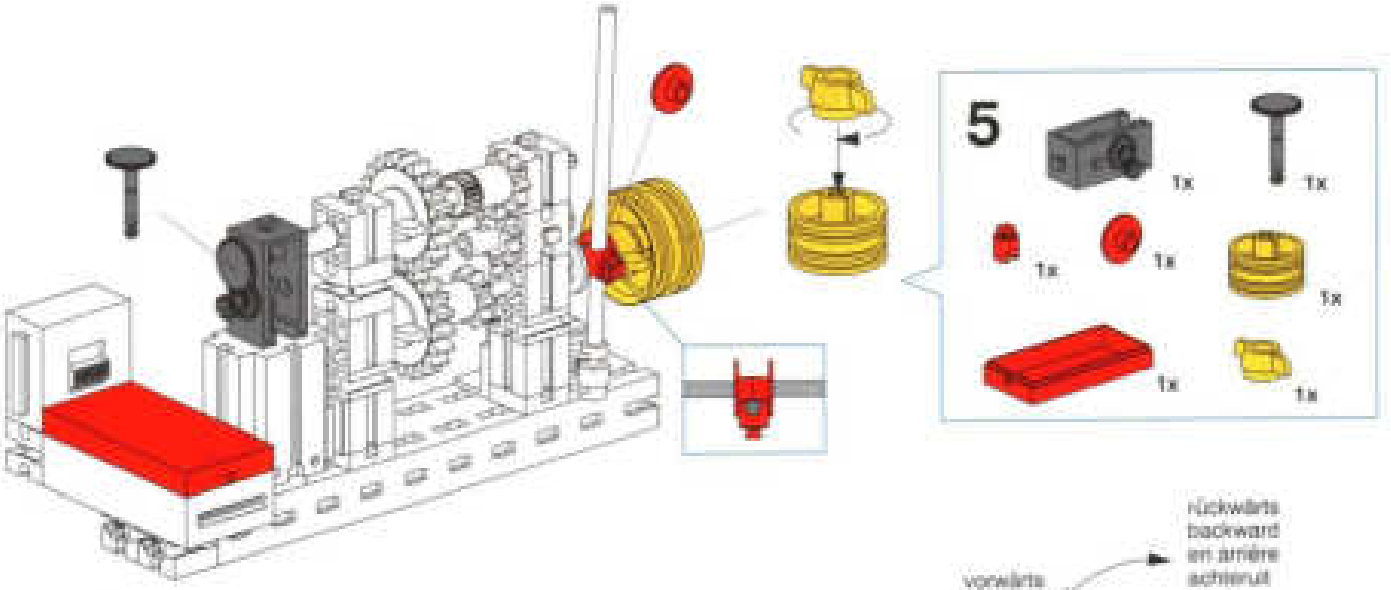

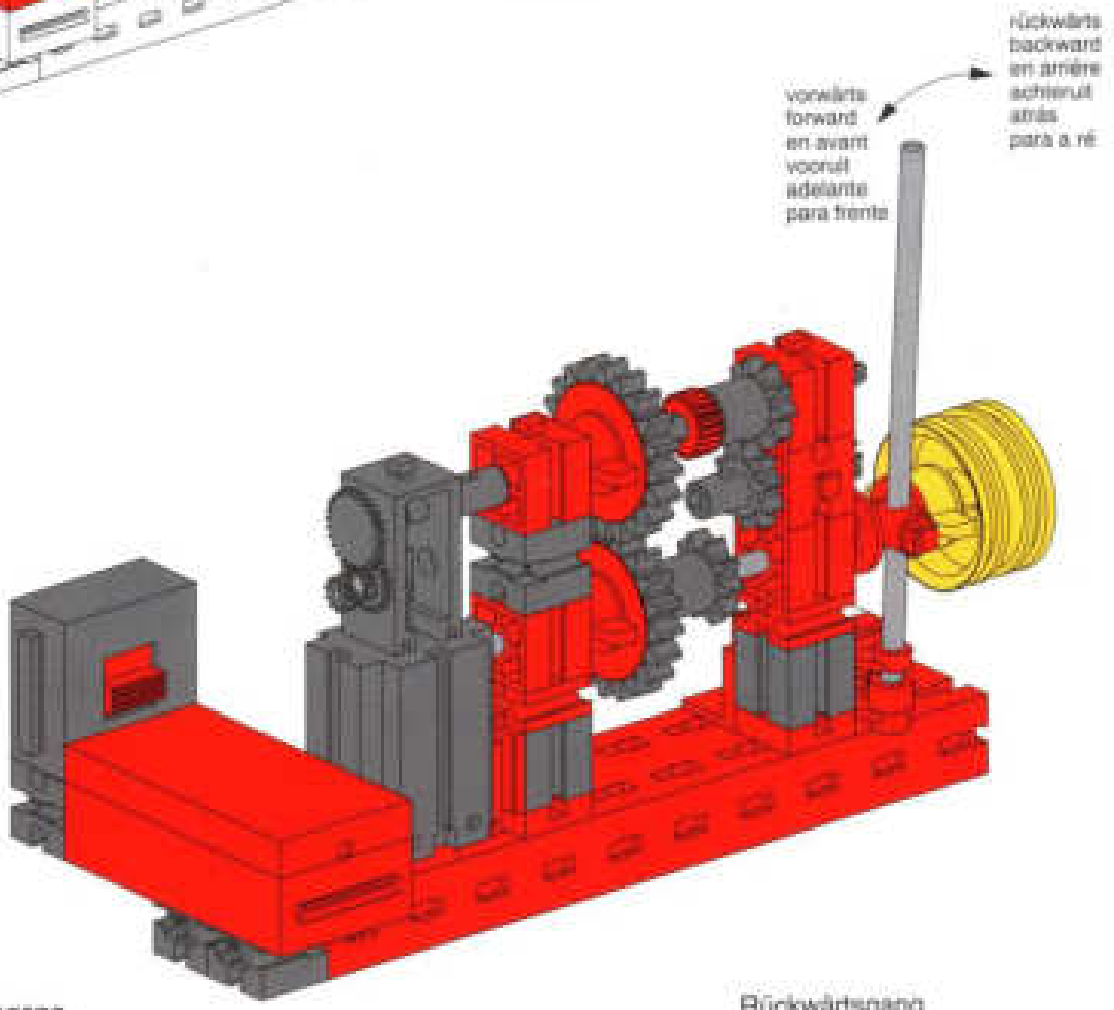

Vorwärtsgang
Forward gear
Marche avant
Vooruitversnelling
Marcha hacia adelante
Marcha para a frente

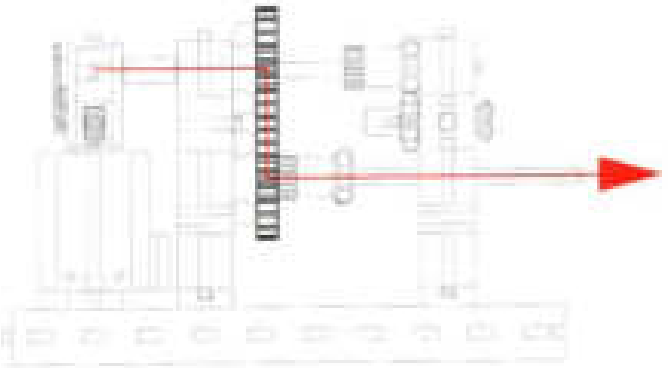

Rückwärtsgang
Reverse gear
Marche arrière
Achteruitversnelling
Marcha de reversa
Marcha à ré

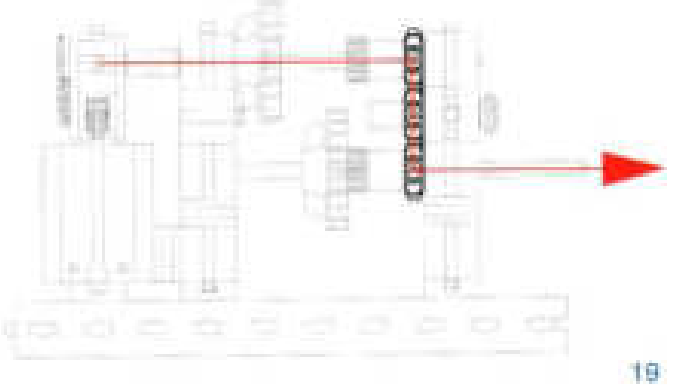

Fahrzeug mit Rückwärtsgang
Vehicle with reverse gear
Véhicule à marche arrière
Voertuig met achteruitversnelling
Vehiculo con marcha de reversa
Veiculo com marcha à ré

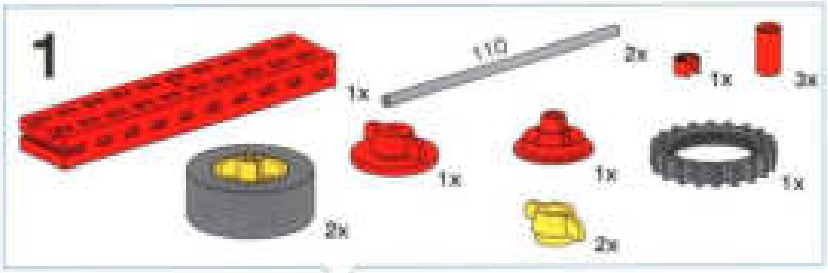

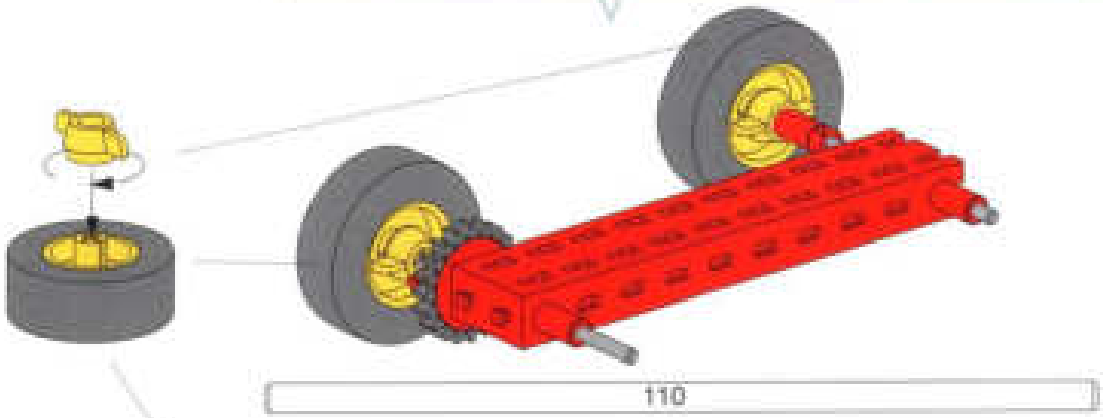

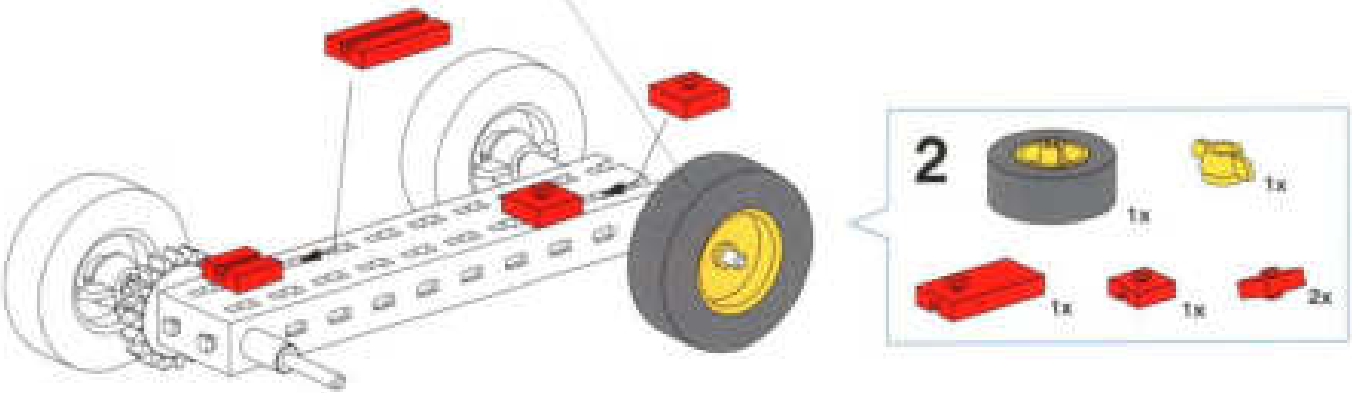

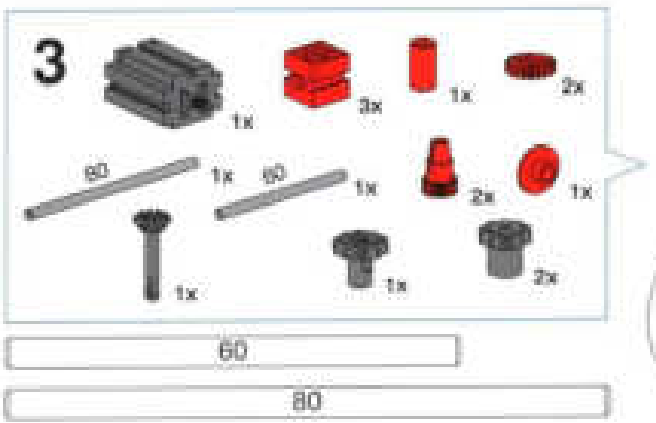

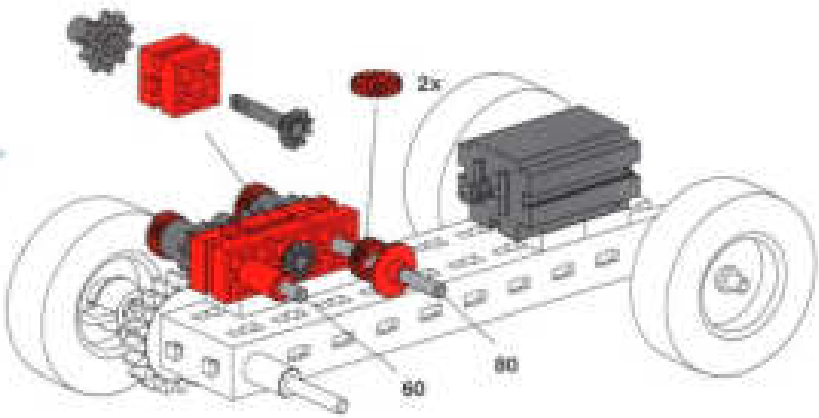

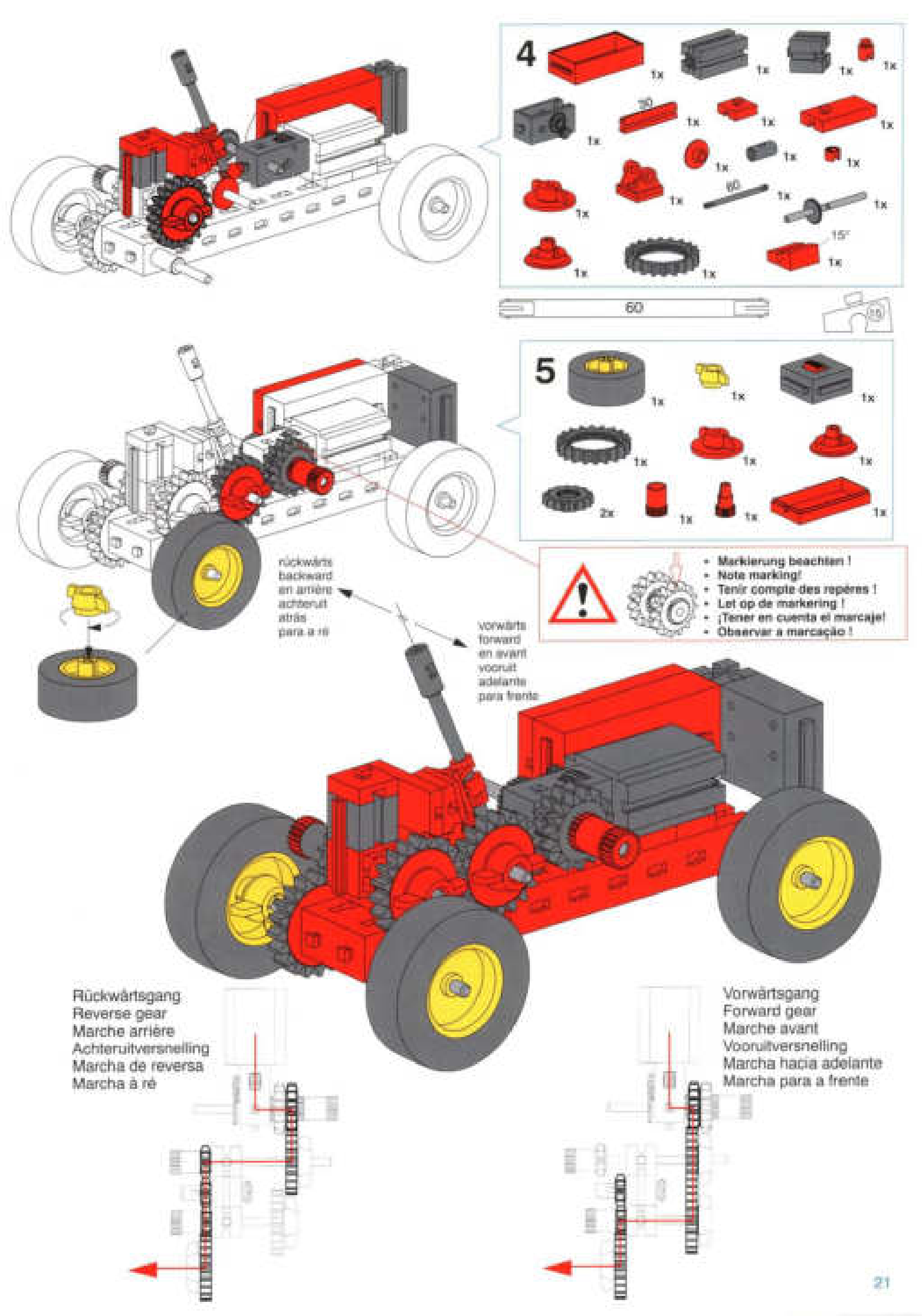
4
1x
30
60
15°
5
2x
rückwärts
backward
en arrière
achteruit
atrás
para a ré
vorwärts
forward
en avant
vooruit
adelante
para frente
• Markierung beachten !
• Note marking!
• Tenir compte des repères !
• Let op de markering !
• ¡Tener en cuenta el marcaje!
• Observar a marcação !
Rückwärtsgang
Reverse gear
Marche arrière
Achteruitversnelling
Marcha de reversa
Marcha à ré
Vorwärtsgang
Forward gear
Marche avant
Vooruitversnelling
Marcha hacia adelante
Marcha para a frente

Fahrzeug mit Rückwärtsgang und Kettenantrieb

Vehicle with reverse gear and chain drive

Véhicule à marche arrière et transmission par chaîne

Voertuig met achteruitversnelling en kettingaandrijving

Vehículo con marcha de reversa y accionamiento de cadena

Veículo com marcha à ré e transmissão por correntes

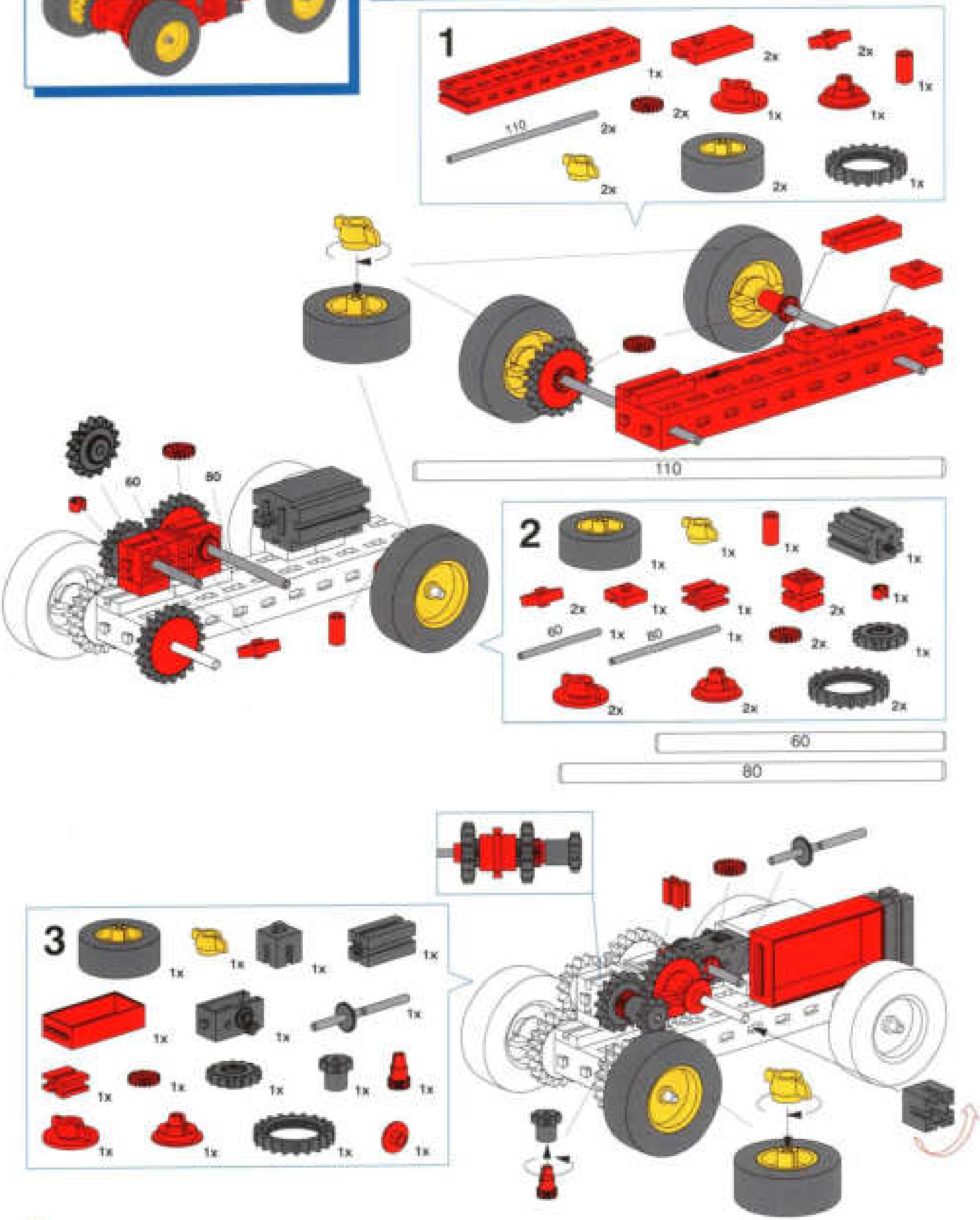

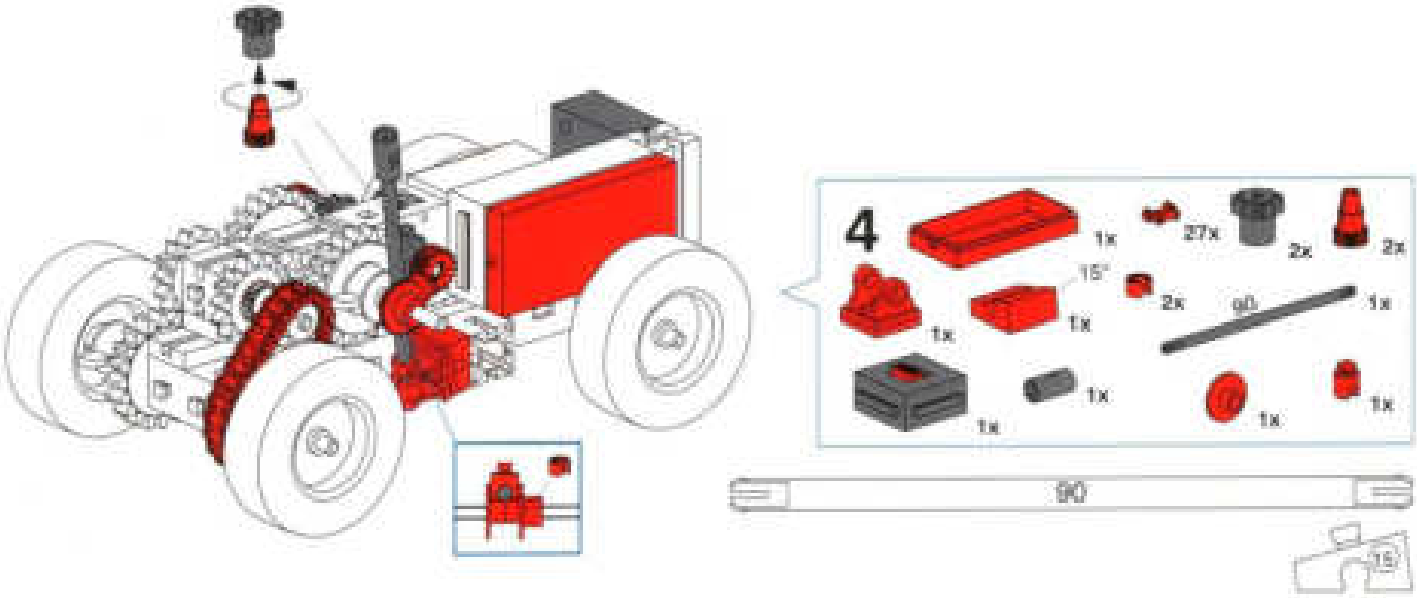

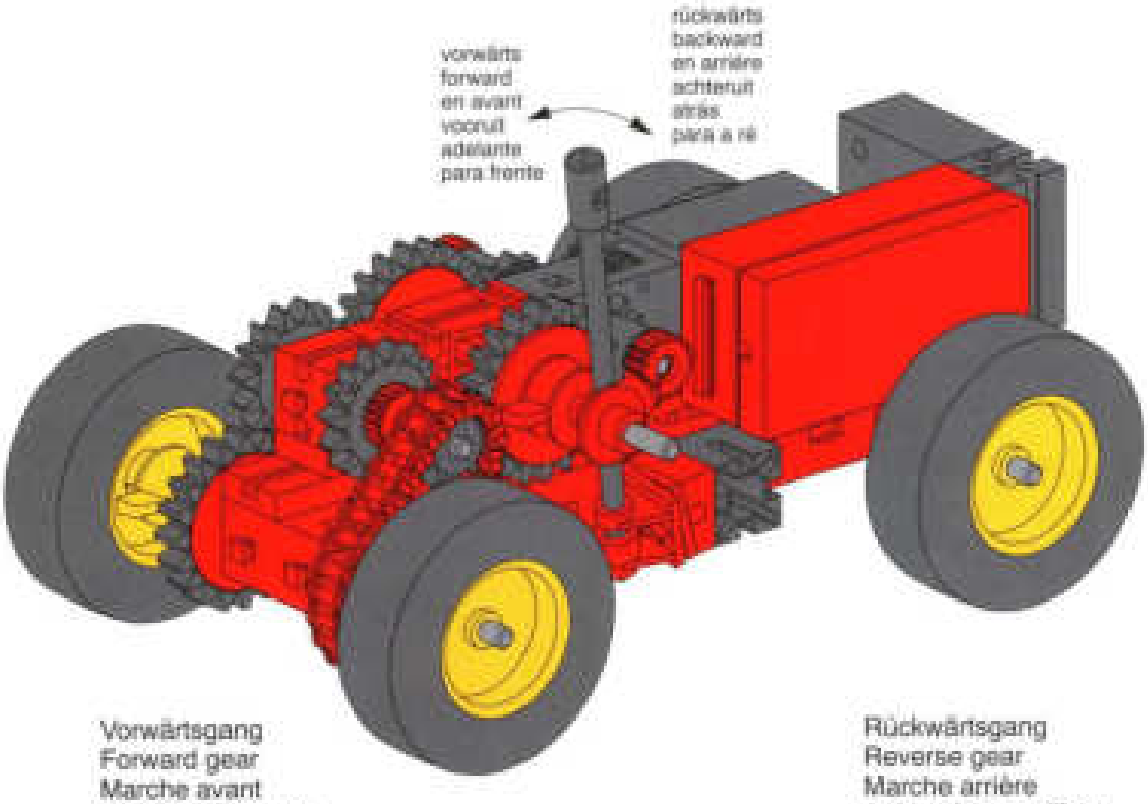

Vorwärtsgang
Forward gear
Marche avant
Vooruitversnelling
Marcha hacia adelante
Marcha para a frente

Rückwärtsgang
Reverse gear
Marche arrière
Achteruitversnelling
Marcha de reversa
Marcha à ré

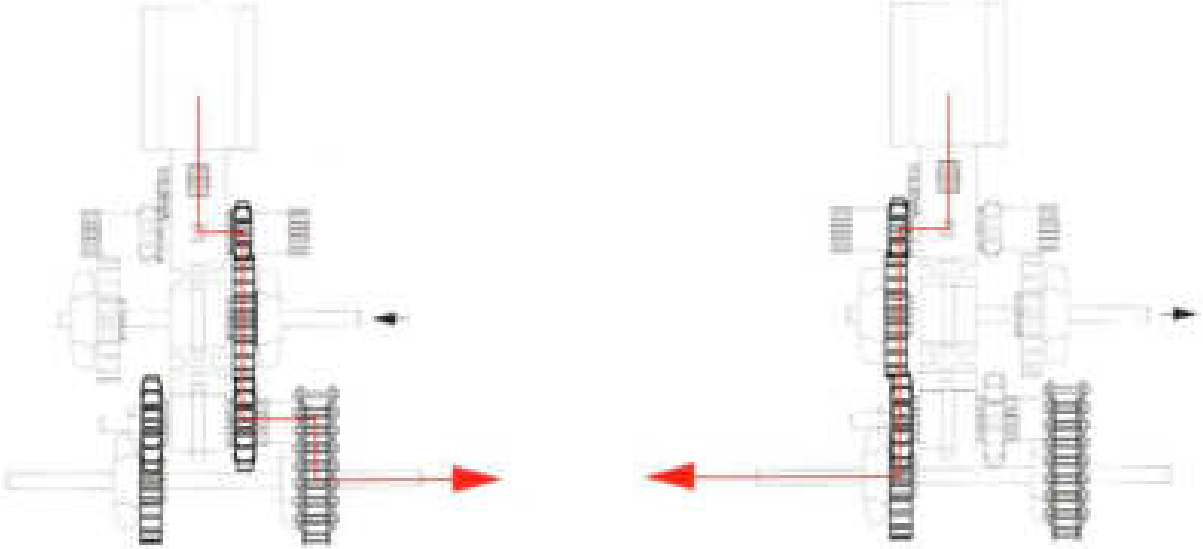

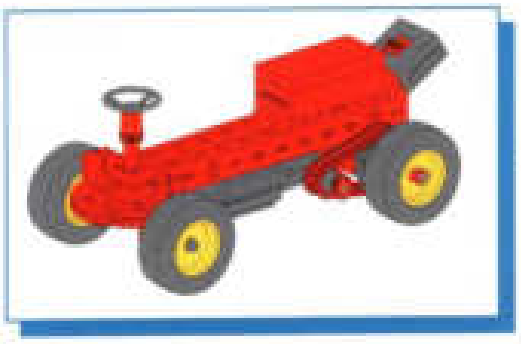

Drehschemel-Lenkung
Pivot-support steering
Direction à traverse pivotante
Molenasstelbesturing
Dirección de travesaño giratorio
Direção com pivô

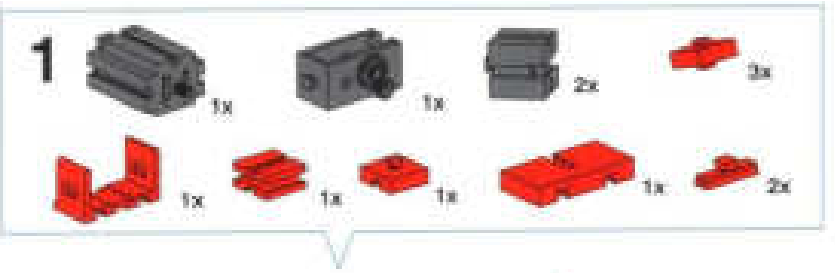

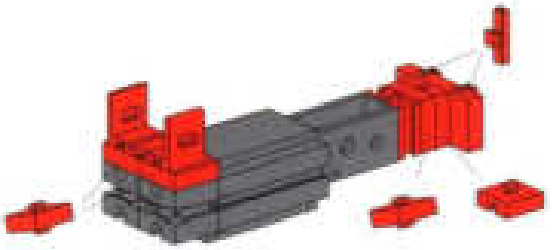

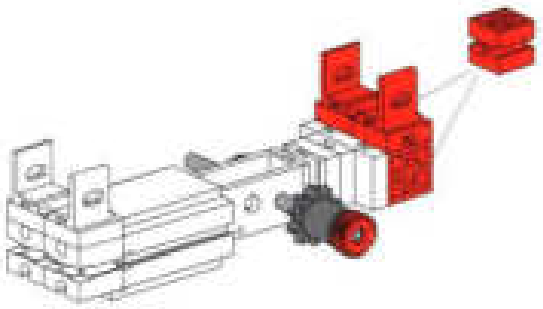

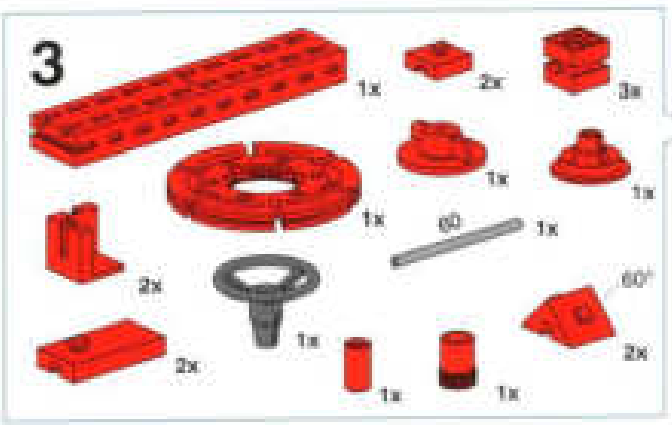

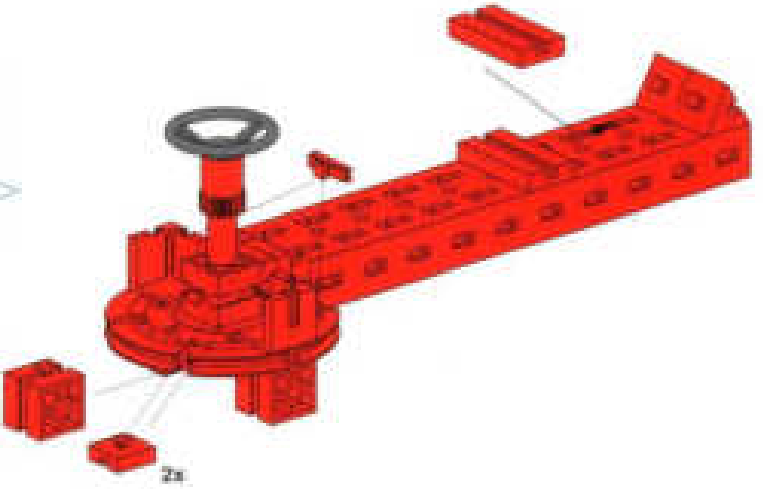

60

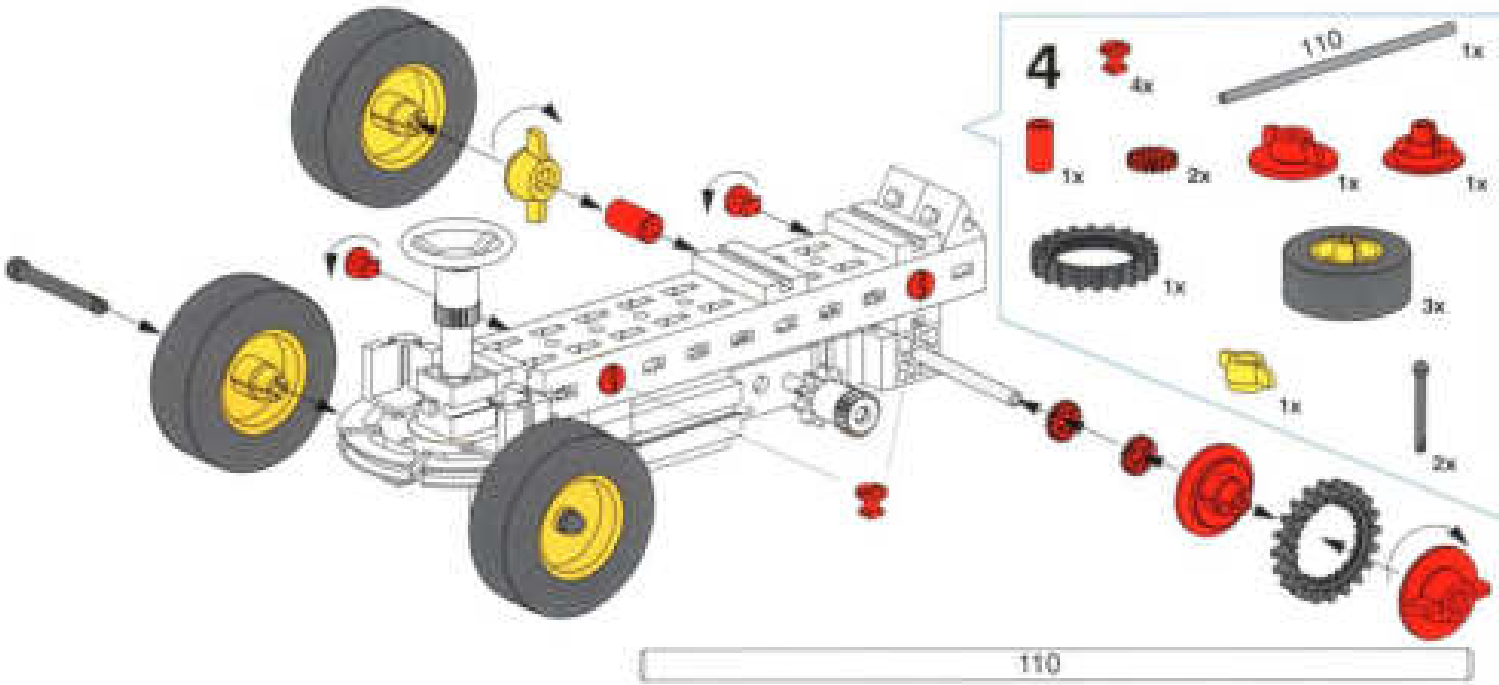
4
4x
110
1x
1x
2x
1x
1x
1x
3x
1x
2x
110

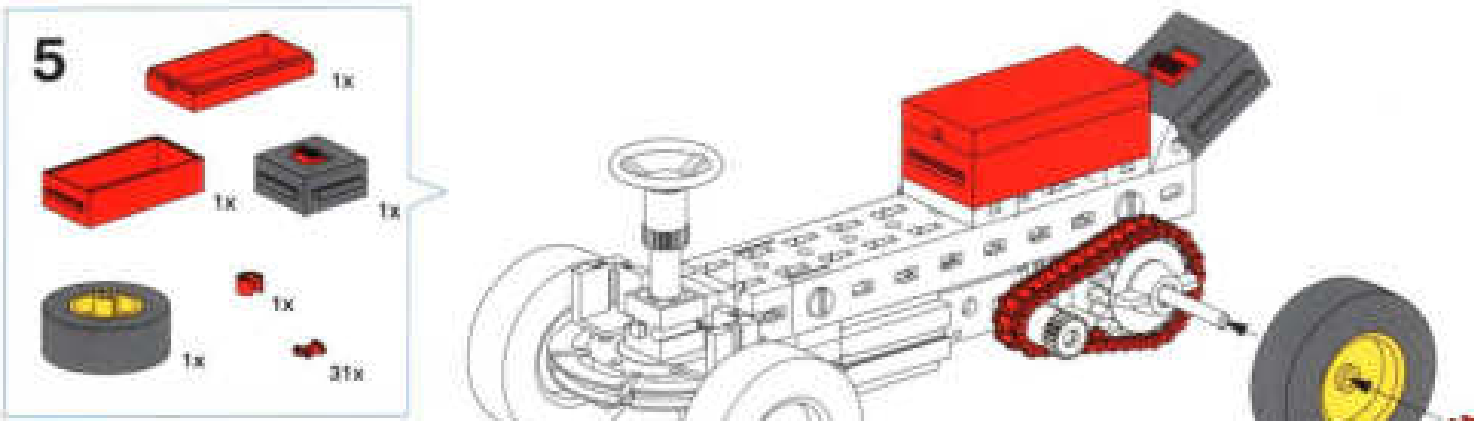
5
1x
1x
1x
1x
1x
31x

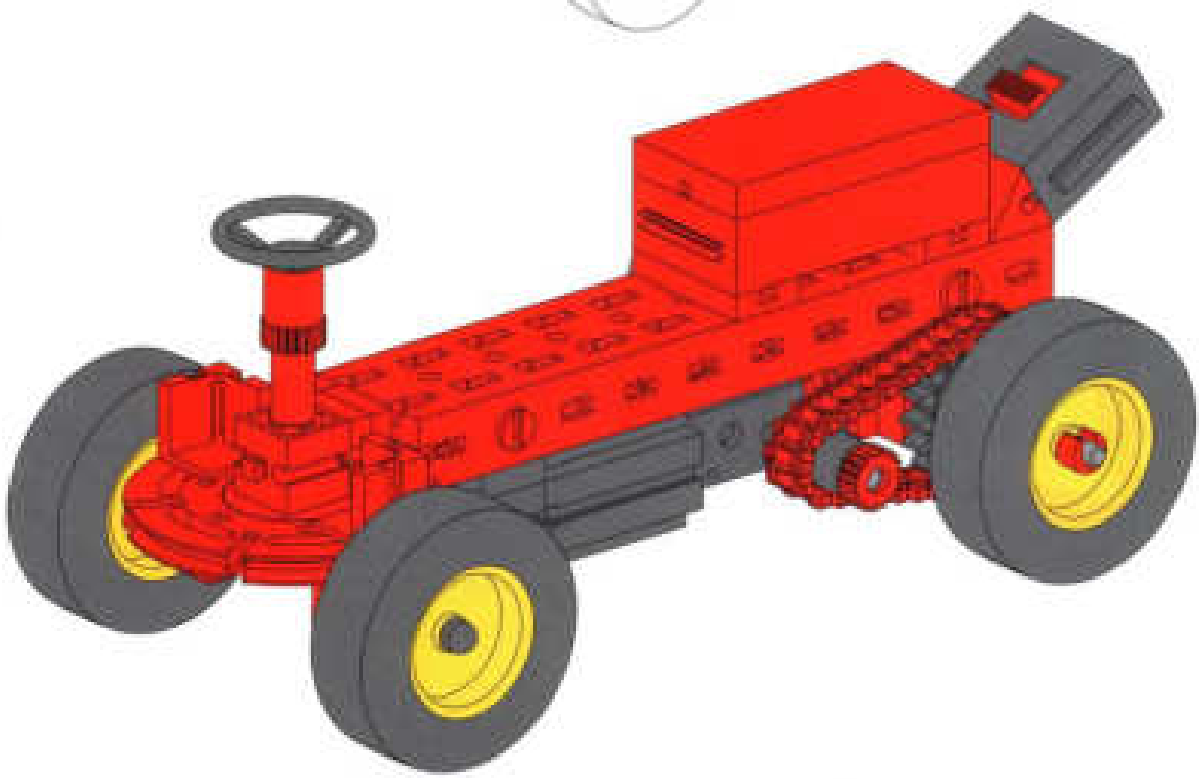

Achsschenkel–Lenkung
Steering knuckle
Direction à fusée
Fuseebesturing
Dirección por rotación de muñones
Direção Ackermann

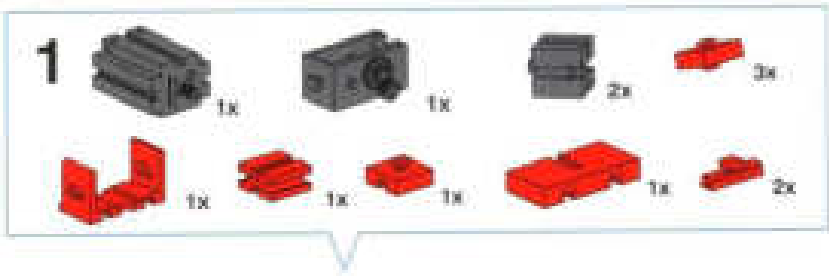

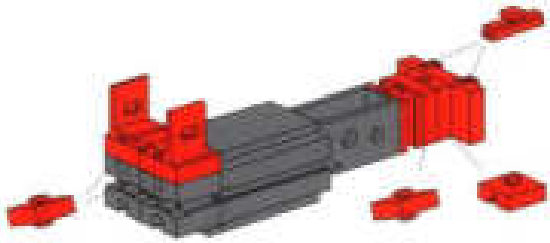

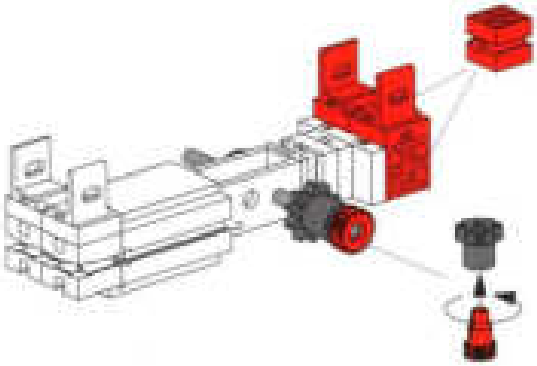

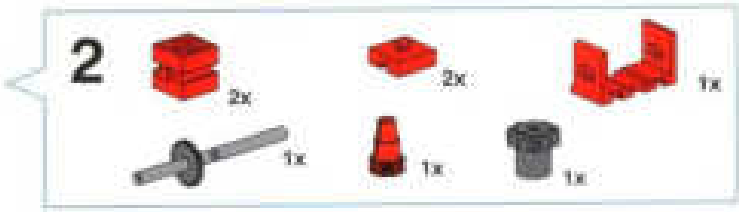

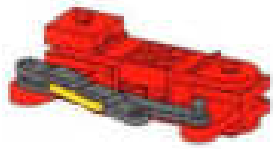

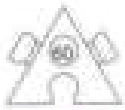

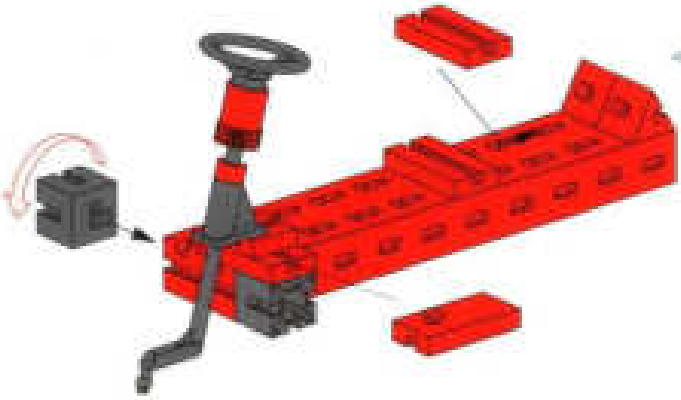

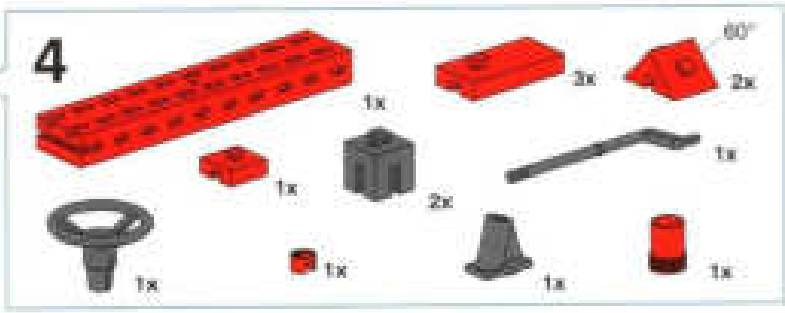

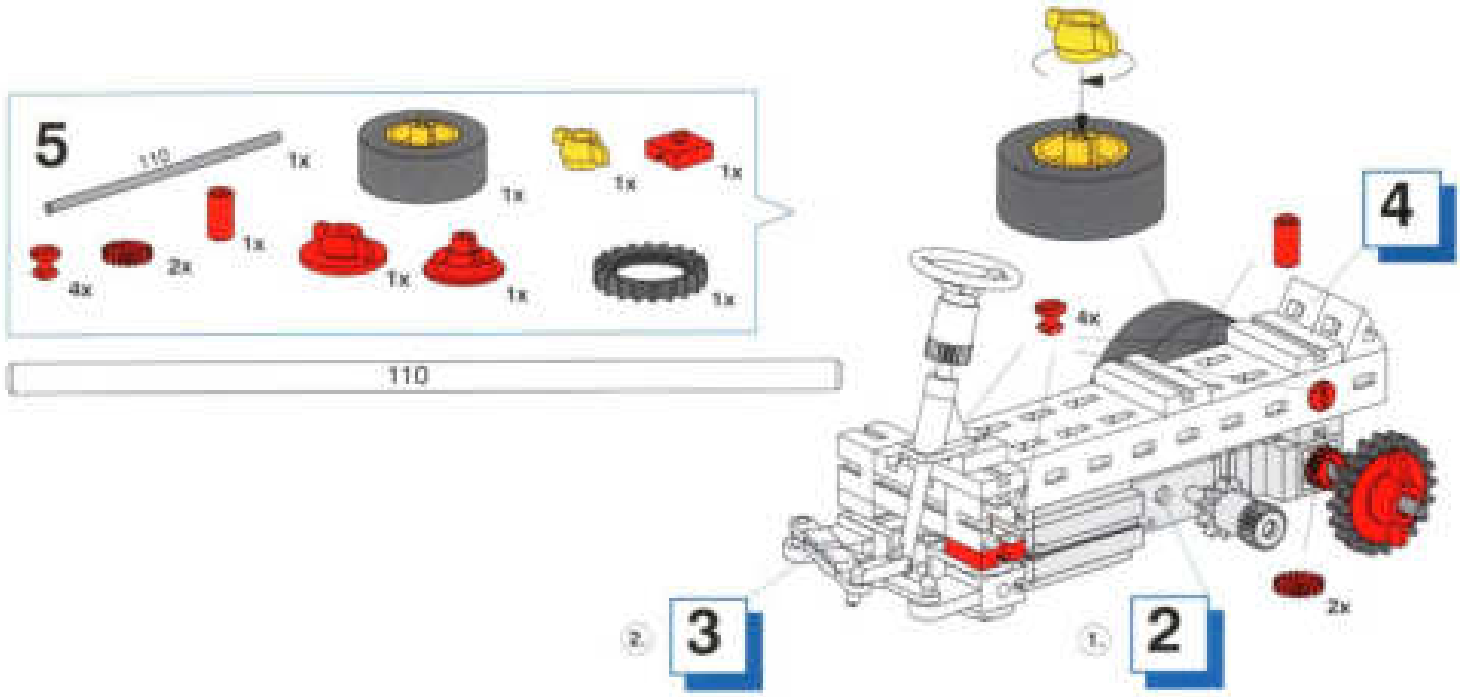
5
110
1x
1x
1x
1x
1x
4x
2x
1x
1x
1x
1x
110
4
4x
2x
3
2

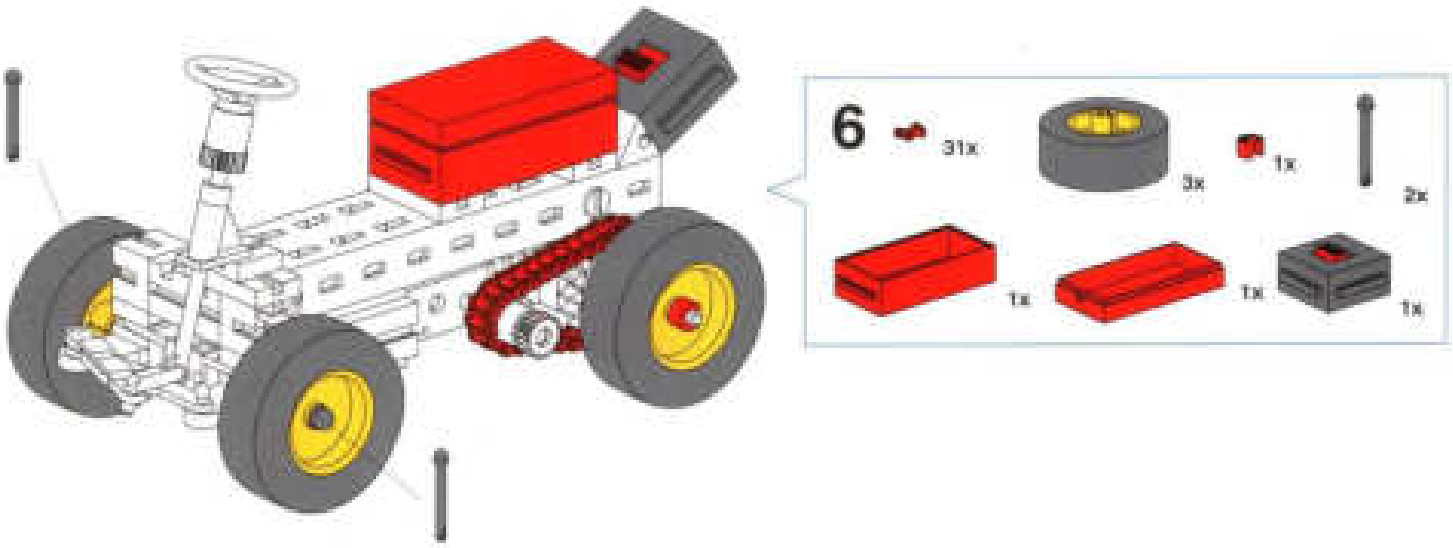
6
31x
3x
1x
2x
1x
1x
1x

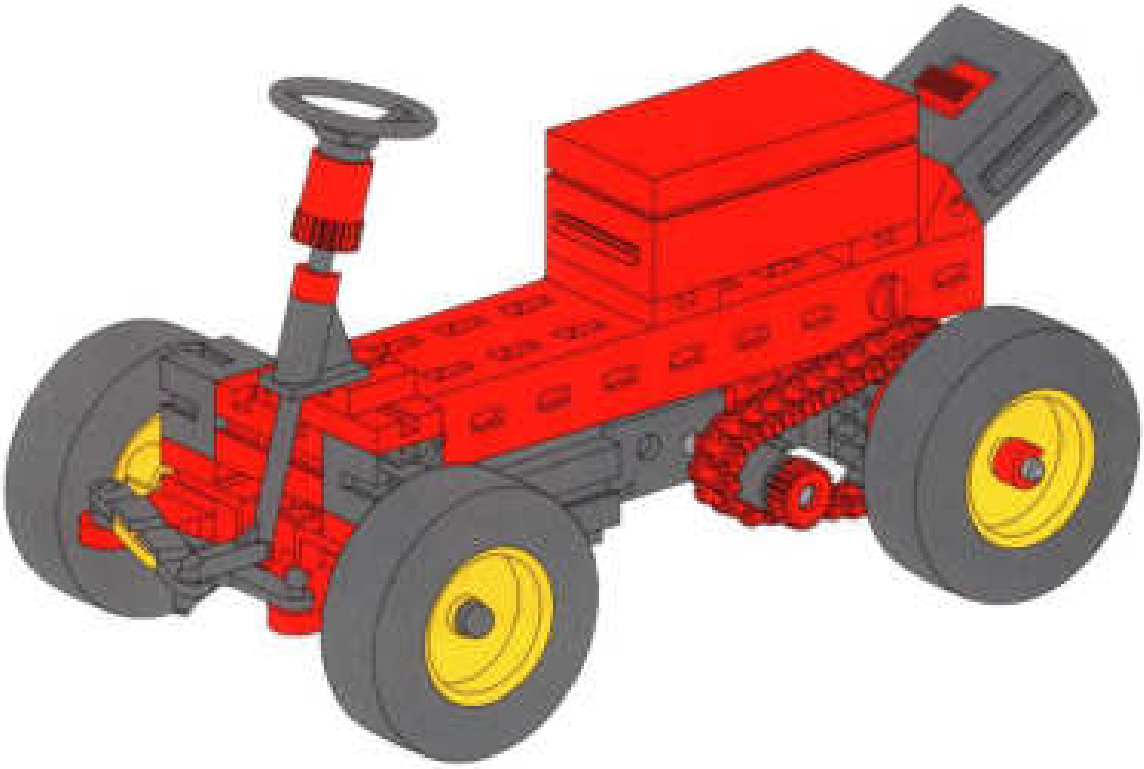

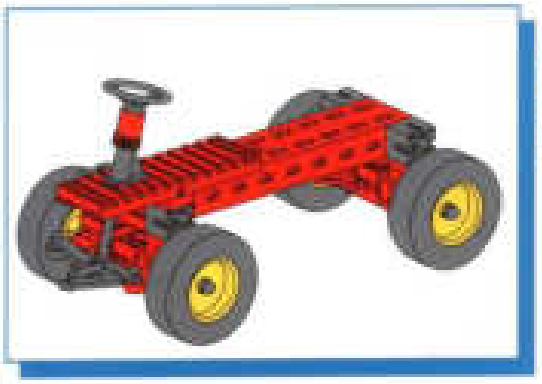

Allrad–Lenkung
Four-wheel drive steering
Direction par les quatre roues
Voor– en achterwielbesturing
Dirección sobre todas las ruedas
Direção às quatro rodas

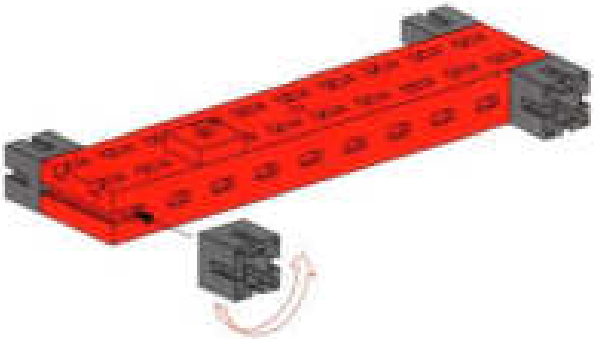

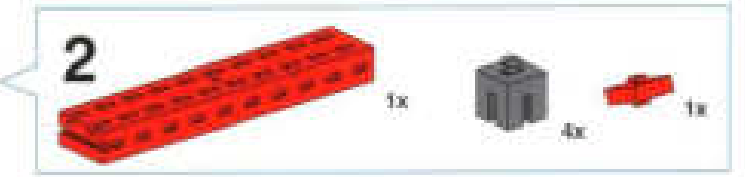

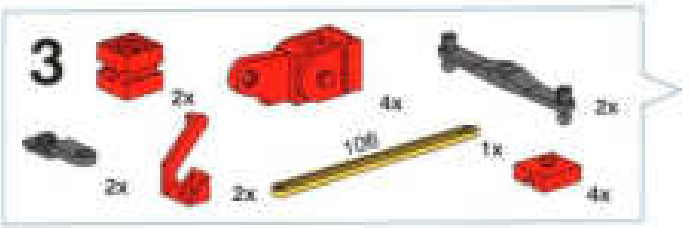

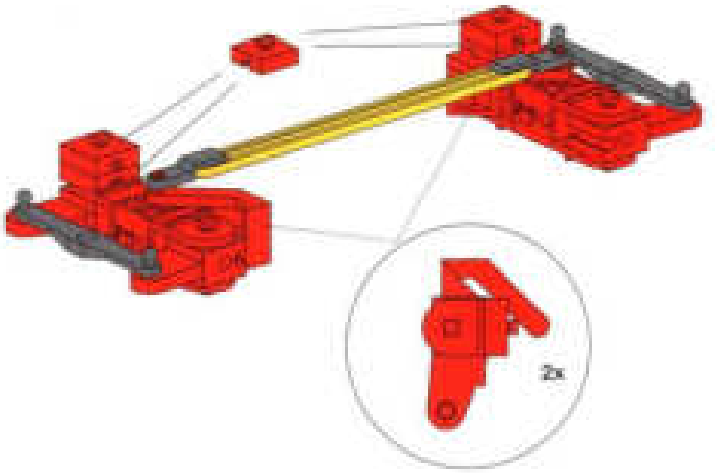

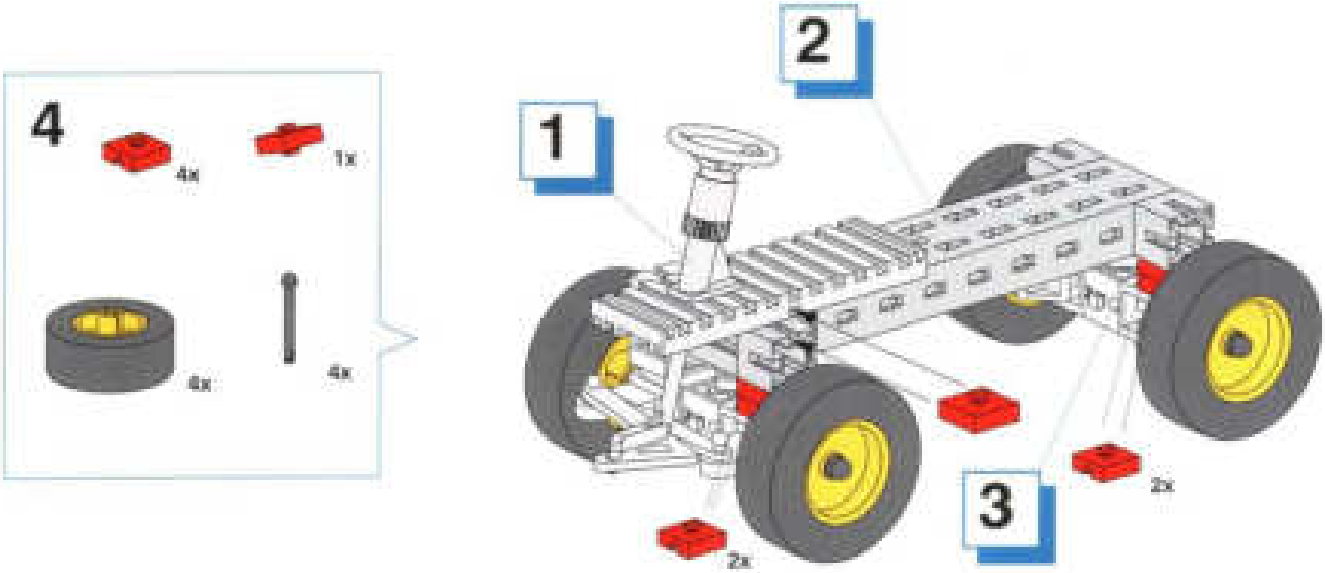
4
4x
1x
6x
4x
1
2
3
2x
2x

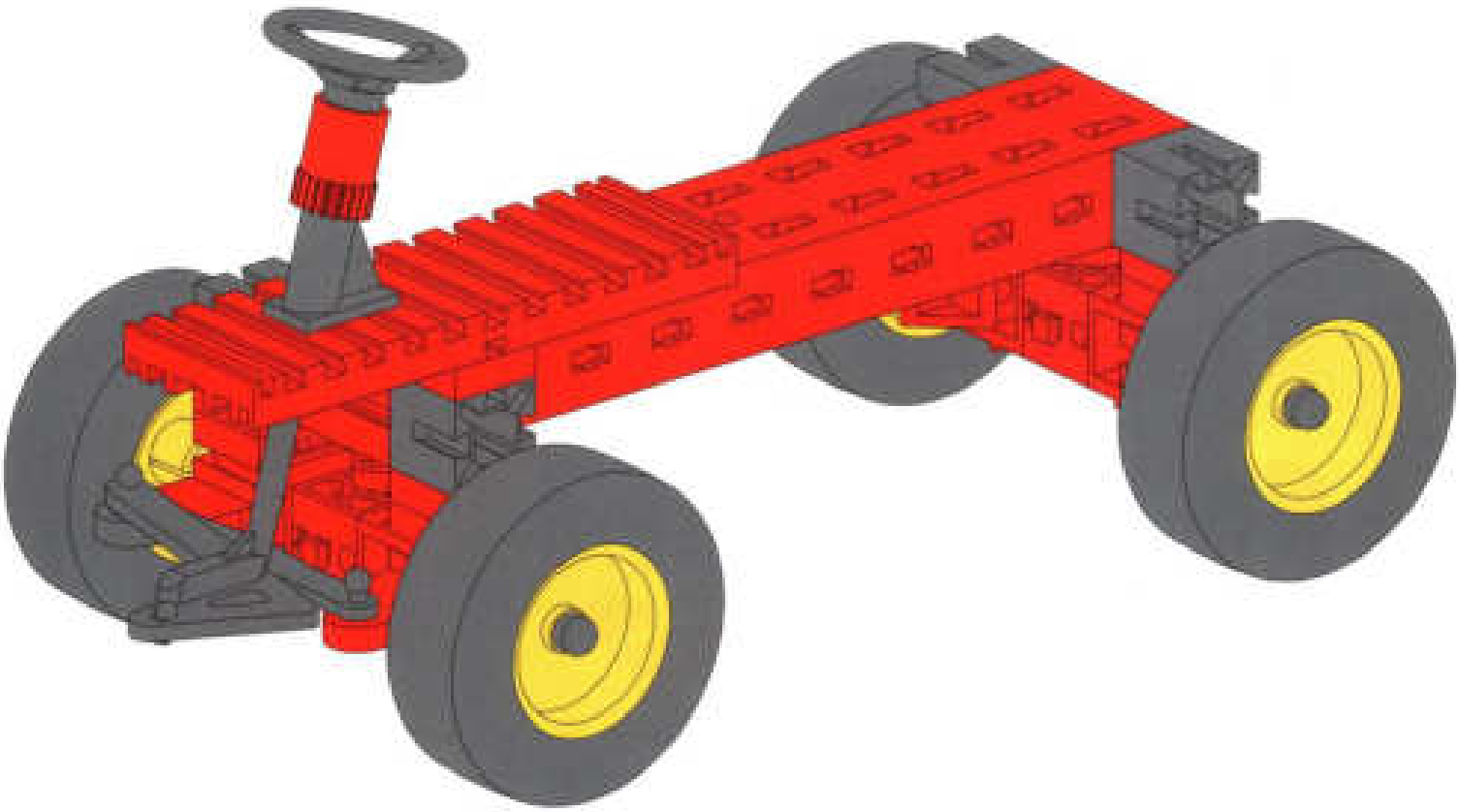

Antriebswelle und Kegelradantrieb
Drive shaft and bevel gear drive
Arbre de transmission et commande par engrenage conique
Aandrijfas en aandrijving door middel van conische tandwielen
Arbol de accionamiento y accionamiento de rueda cónica
Eixo propulsor e acionamento por engrenagem cônica

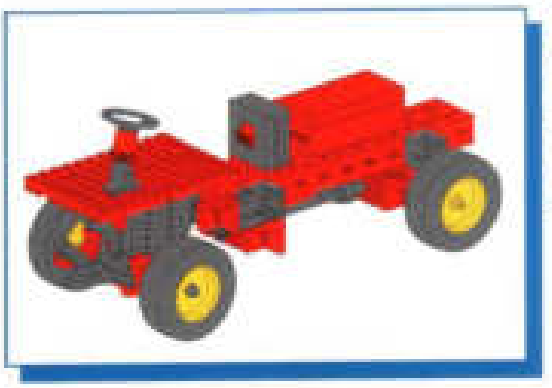

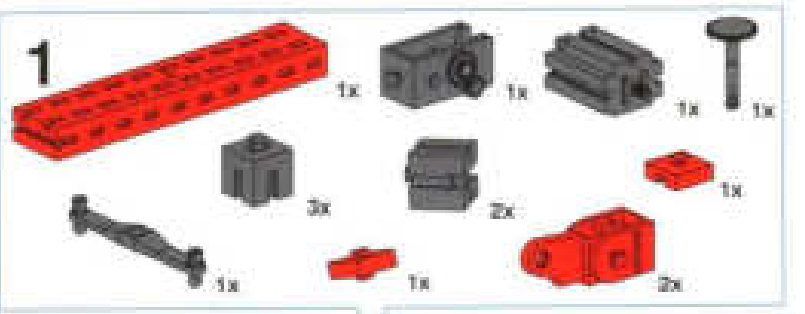

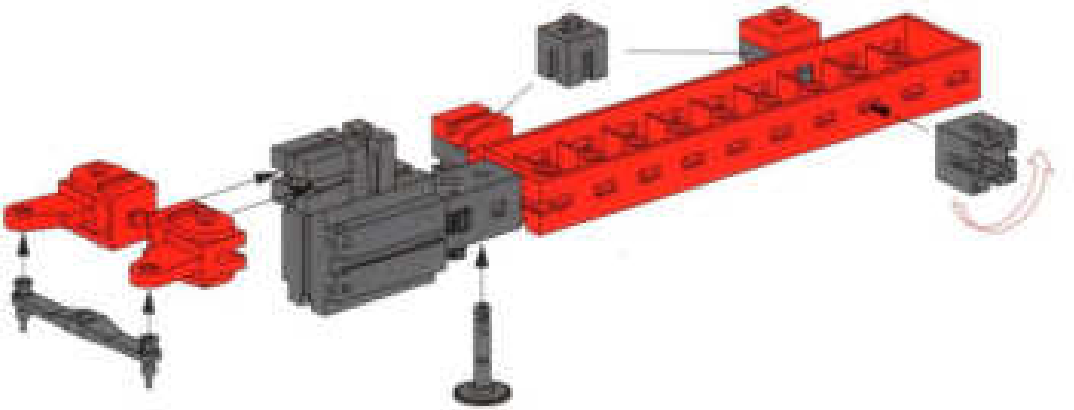

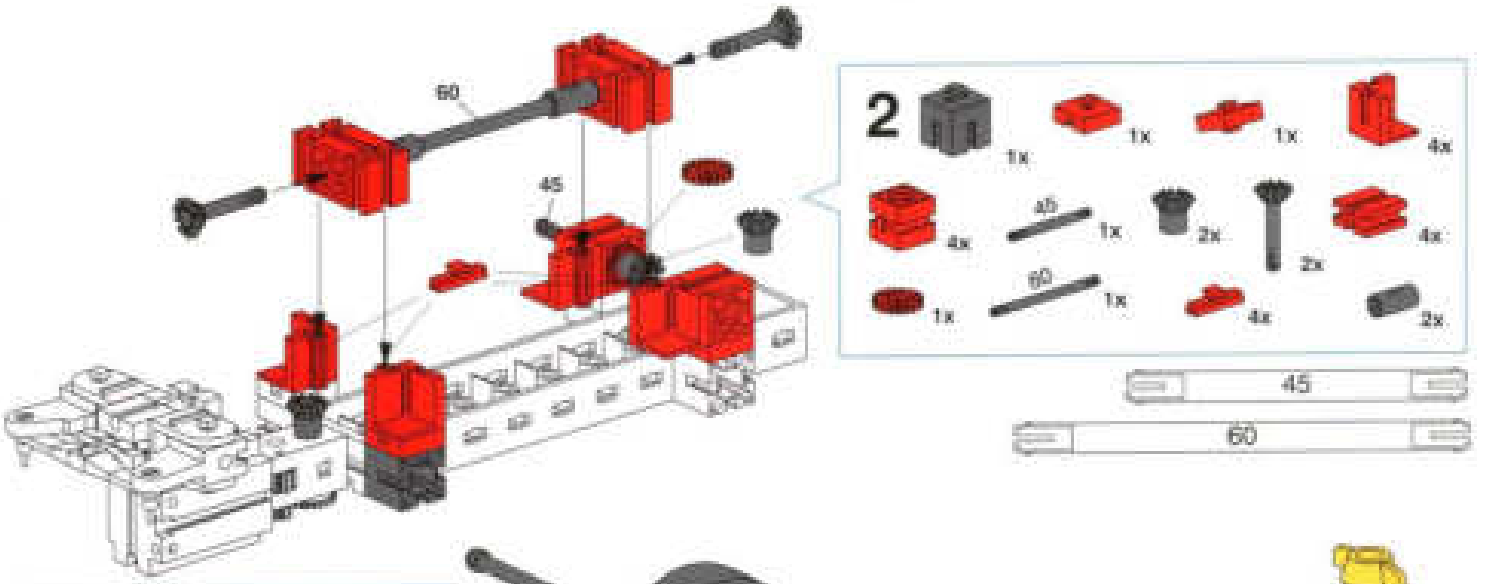

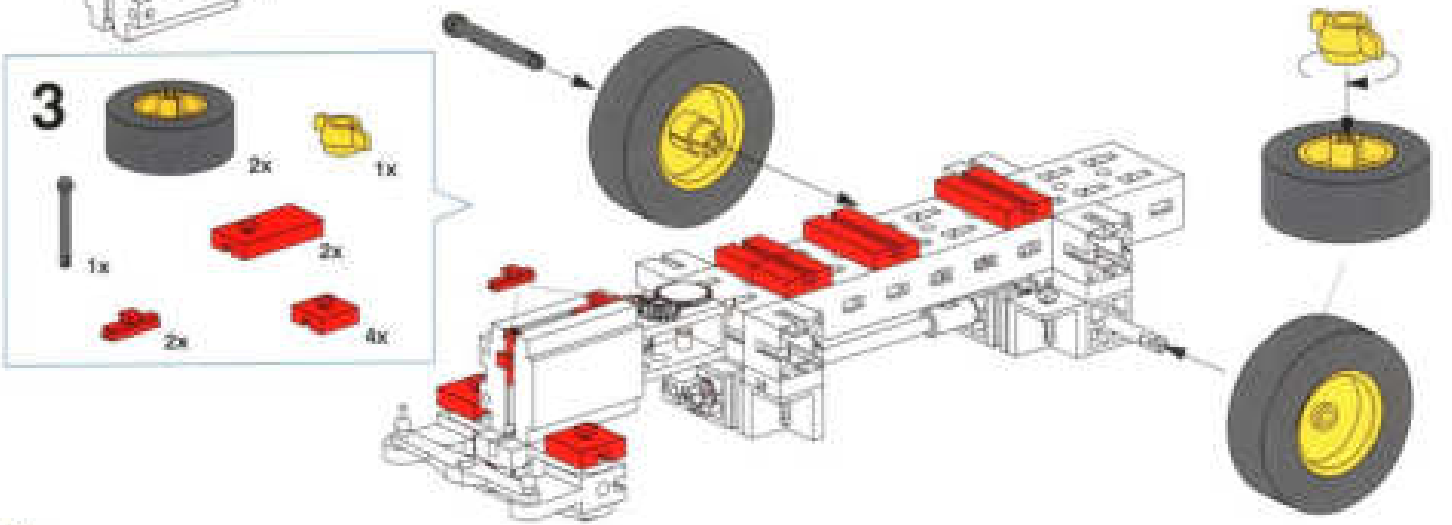

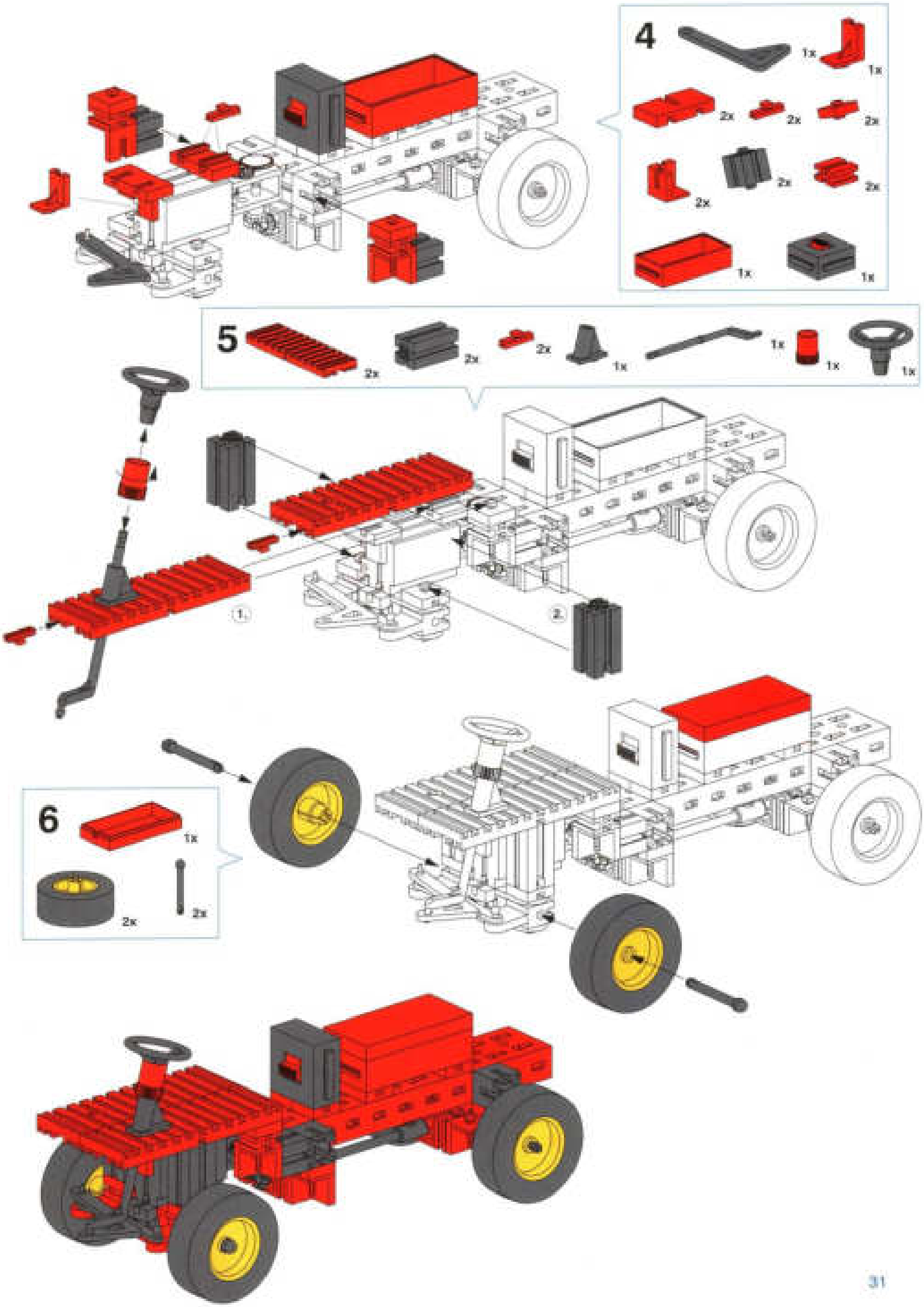
4
1x
1x
2x
2x
2x
2x
2x
2x
1x
1x
5
2x
2x
2x
1x
1x
1x
1x
1.
2.
6
1x
2x
2x

Fahrzeug mit Differentialgetriebe
Vehicle with differential gears
Véhicule à engrenage différentiel
Voertuig met differentieel
Vehículo con engranaje diferencial
Veículo com diferencial

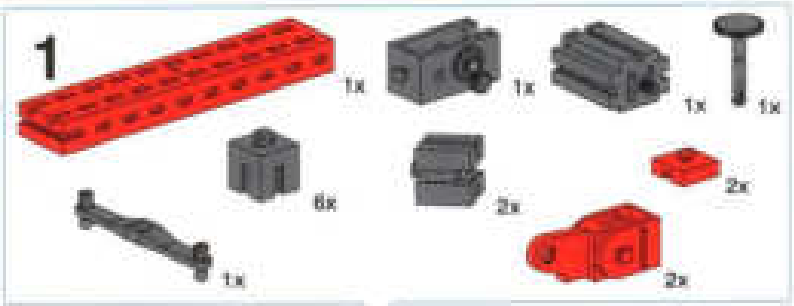

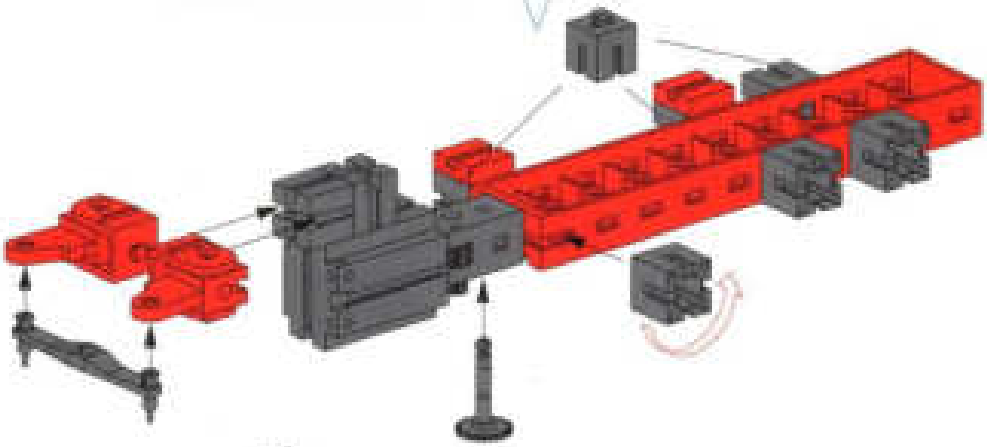

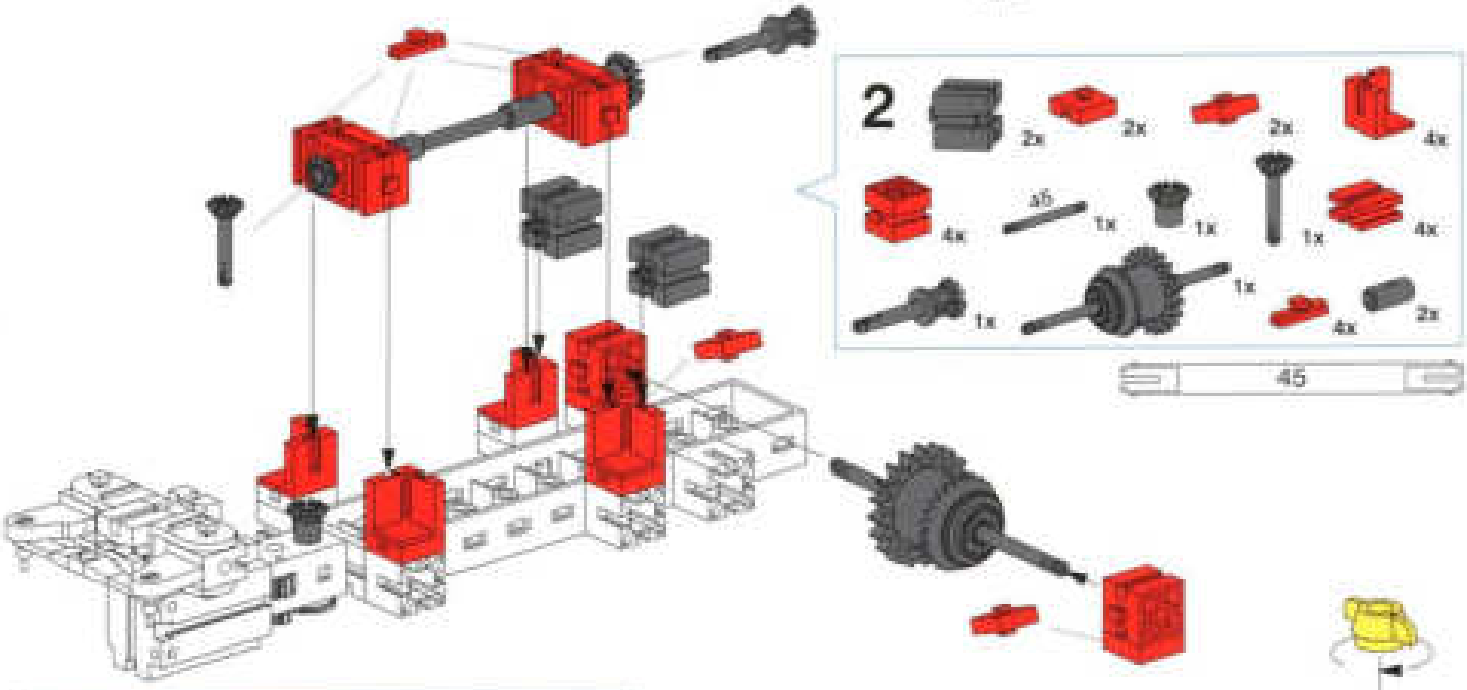

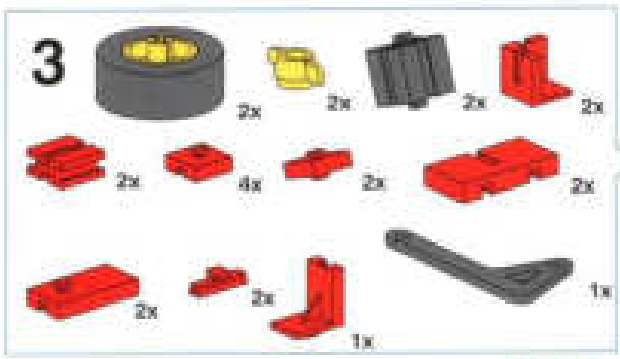

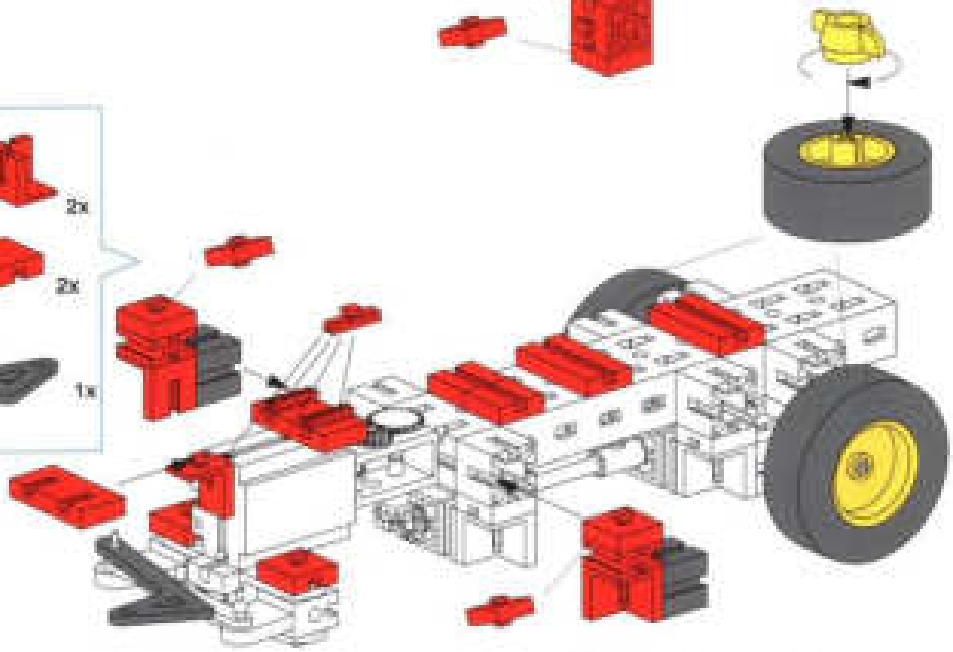

5
2x
2x
1x
1x
1x
1x
2x
1x
1x

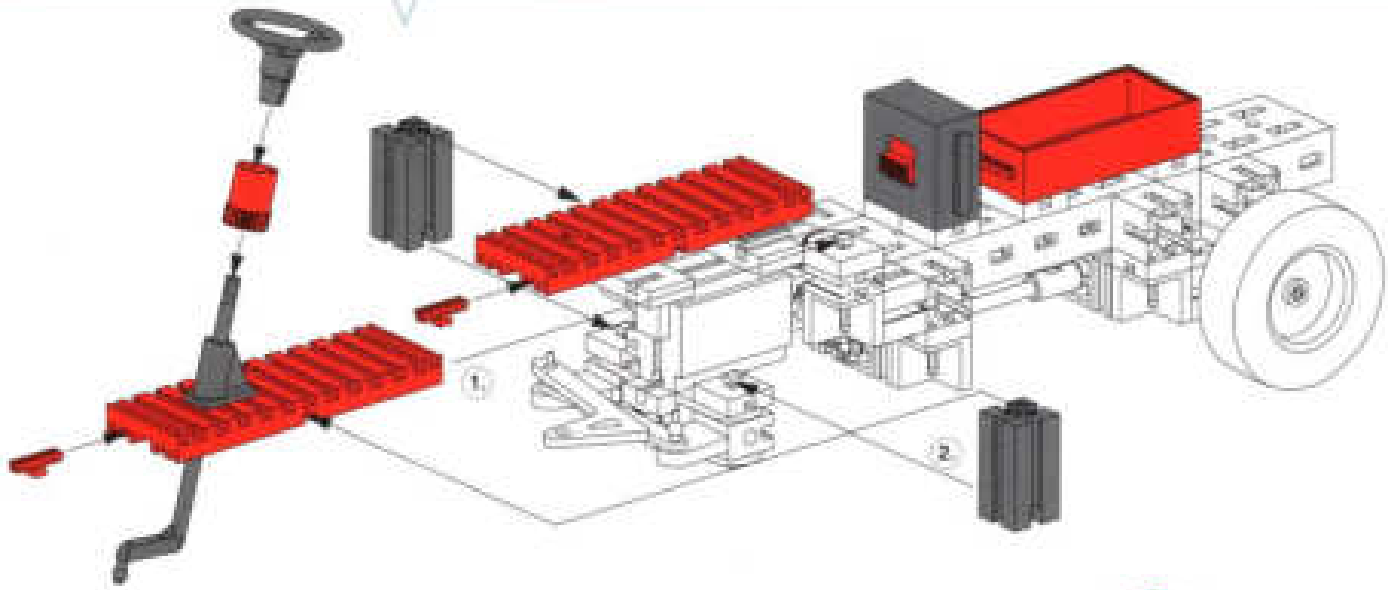
1
2

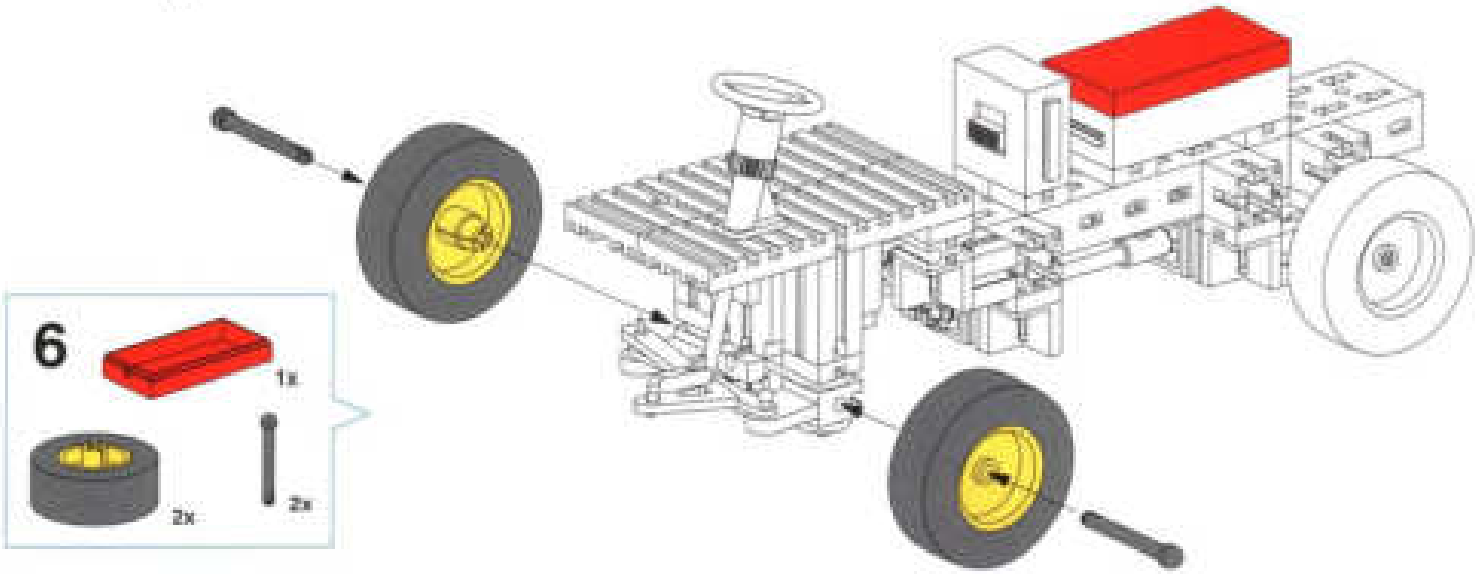
6
1x
2x
2x

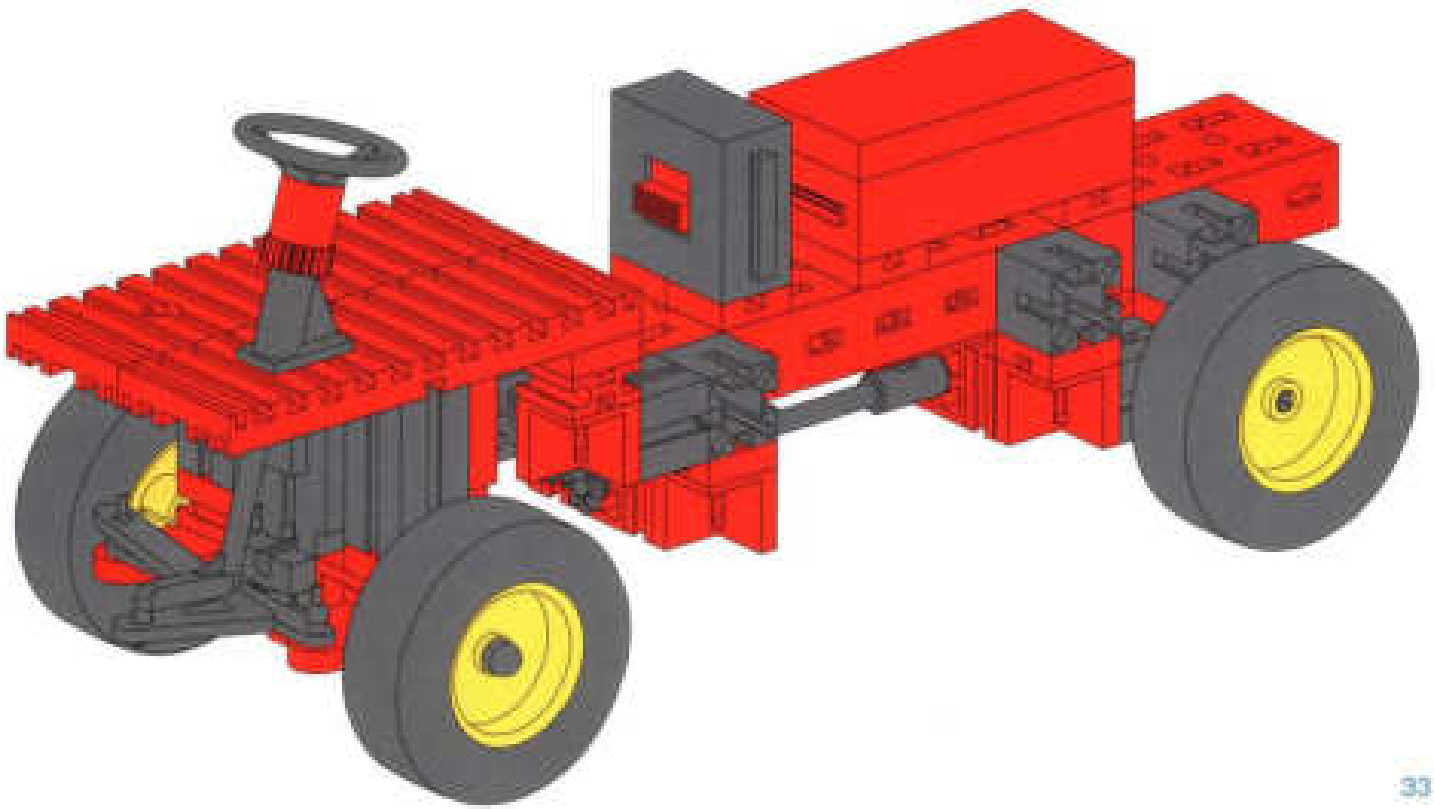

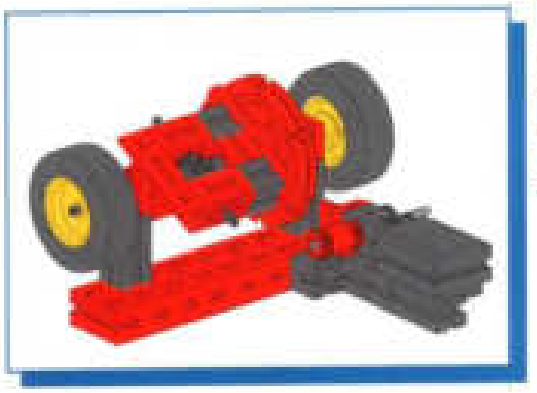

Funktionsmodell Differentialgetriebe
Functional model of differential gears
Modèle de fonctionnement Engrenage différentiel
Functiemodel met differentieel
Modelo funcional engranaje diferencial
Modelo funcional com diferencial

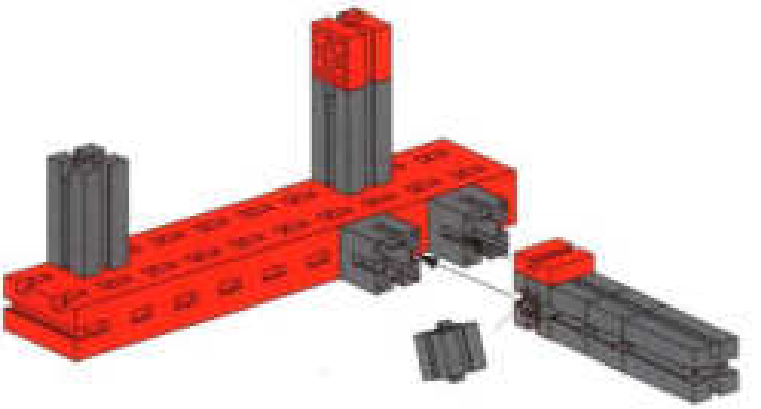

Nabenmutter nicht festziehen
Do not tighten hub nut
Ne pas serrer à bloc l'écrou du moyeu
Wielmoer niet aandraaien
No apretar la tuerca de sombrerete
Não apertar a porca de cubo

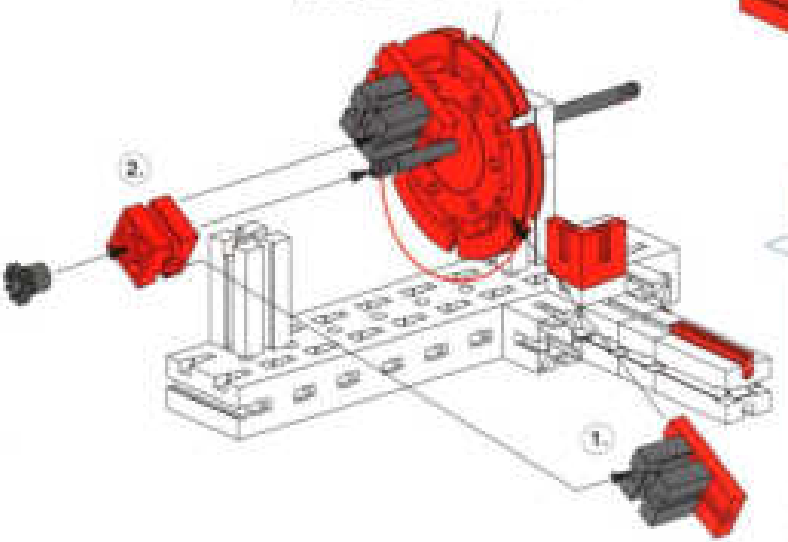

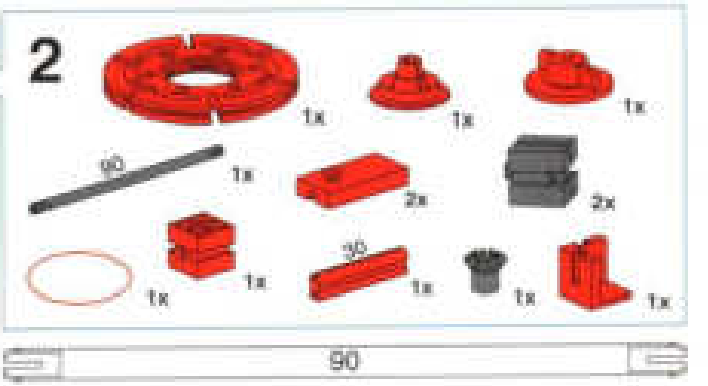

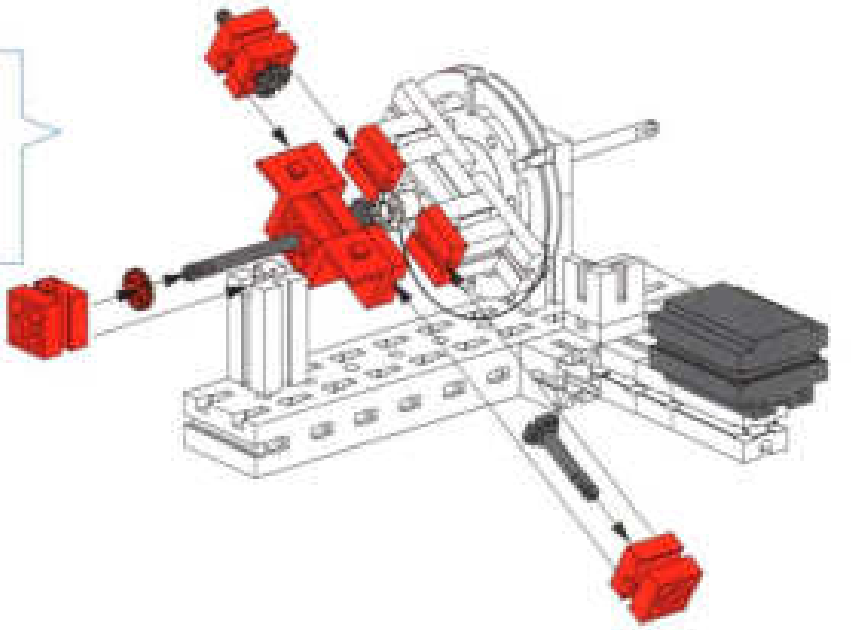

4
2x
2x
1x
1x
1x
1x

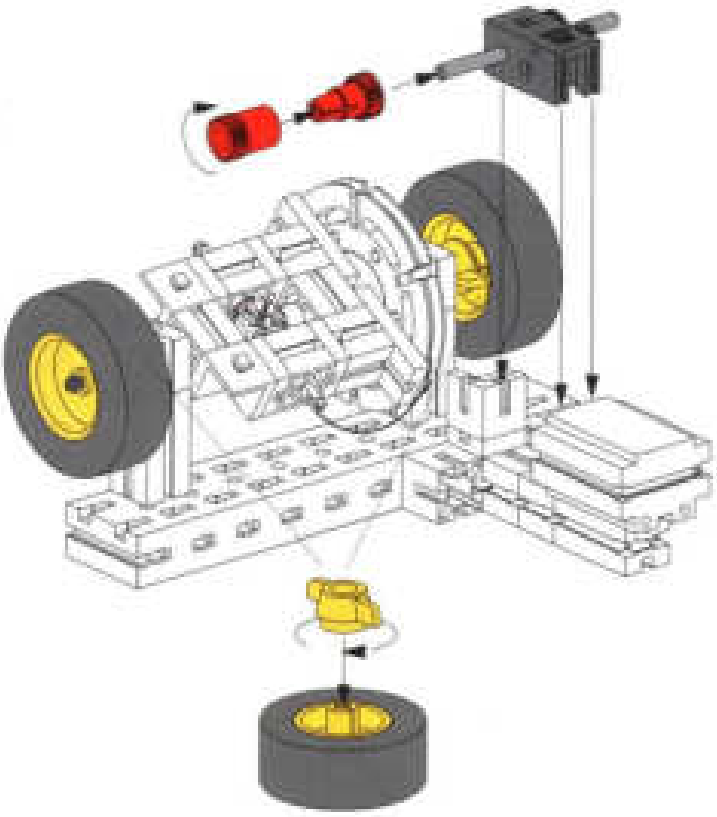

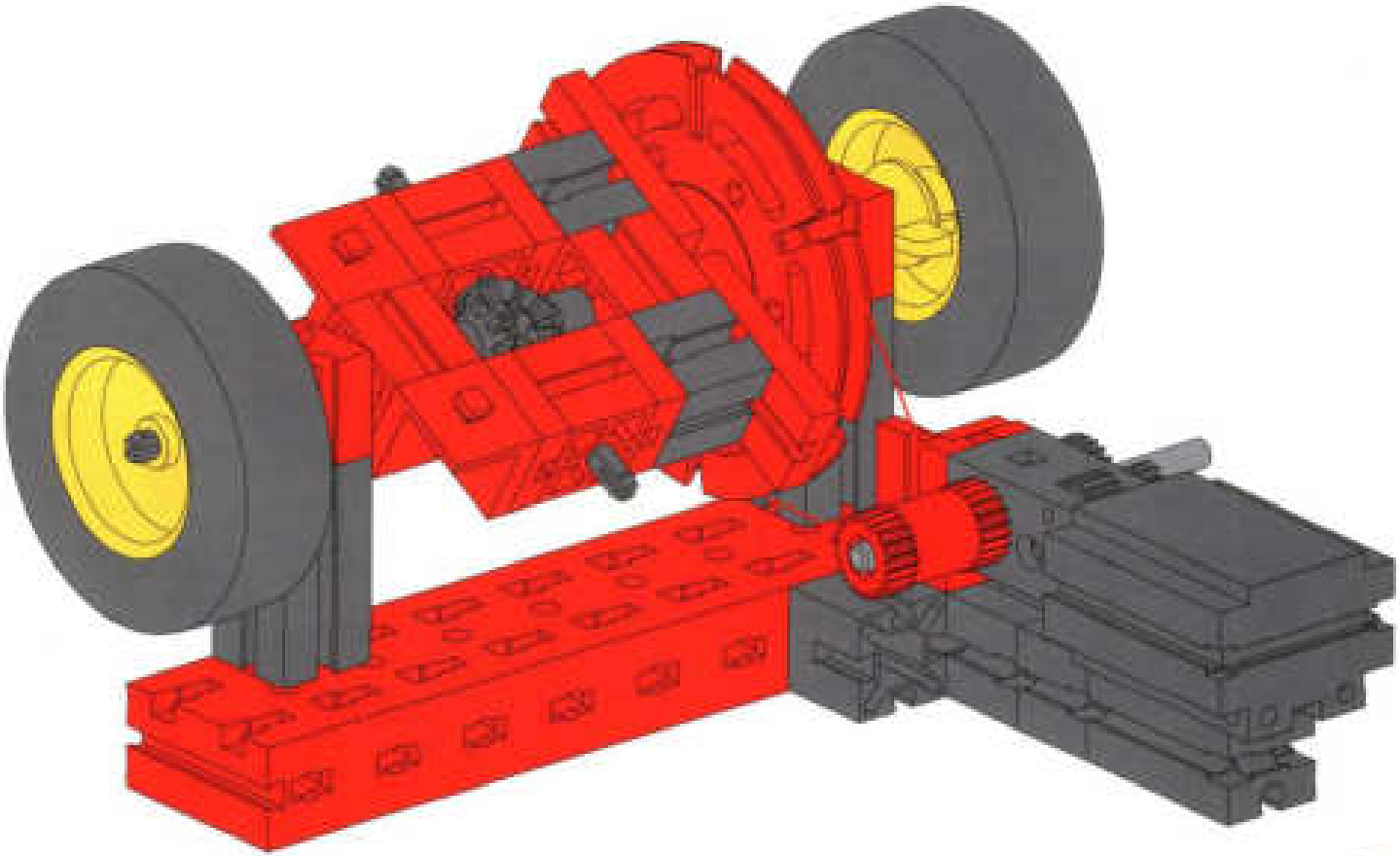

Heckmotor und Differentialgetriebe
Rear engine and differential gears
Moteur arrière et engrenage différentiel
Achterin geplaatste motor en differentieel
Motor trasero y engranaje diferencial
Motor traseiro e diferencial

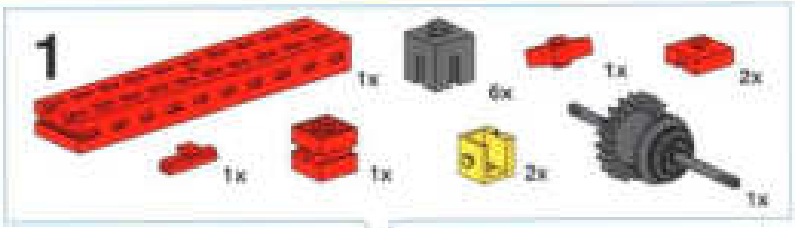

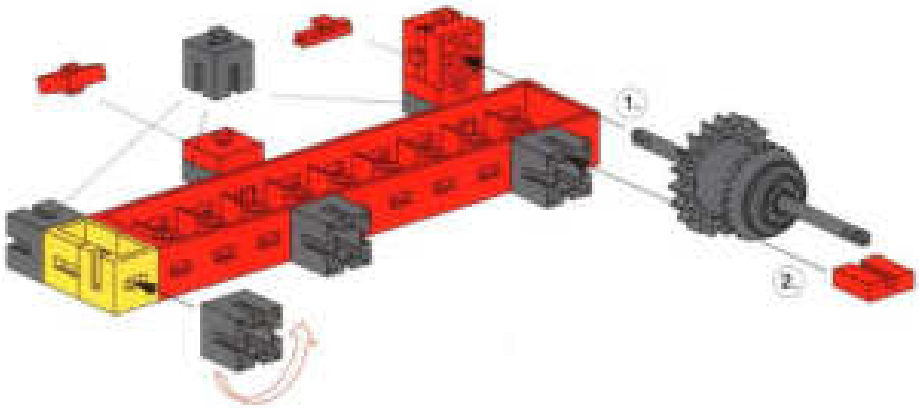

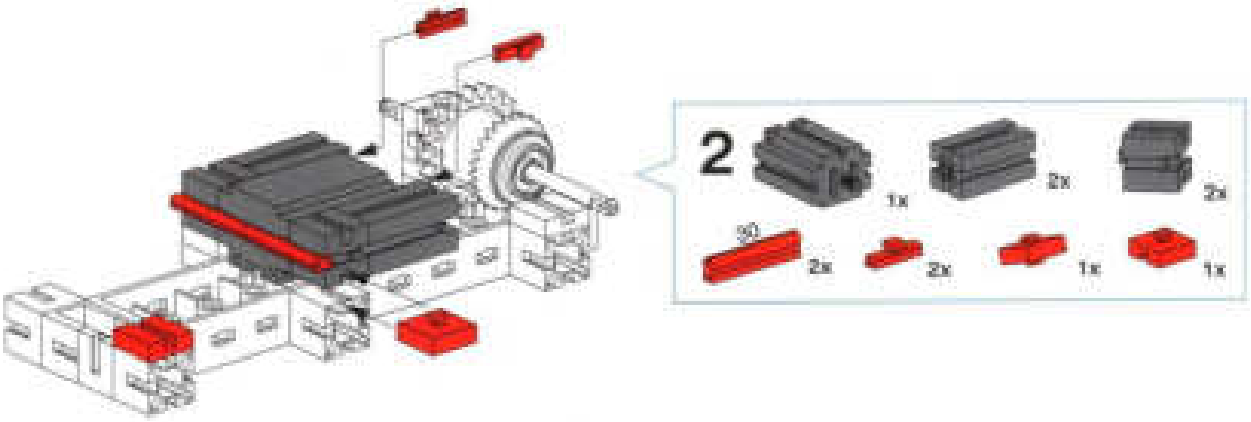

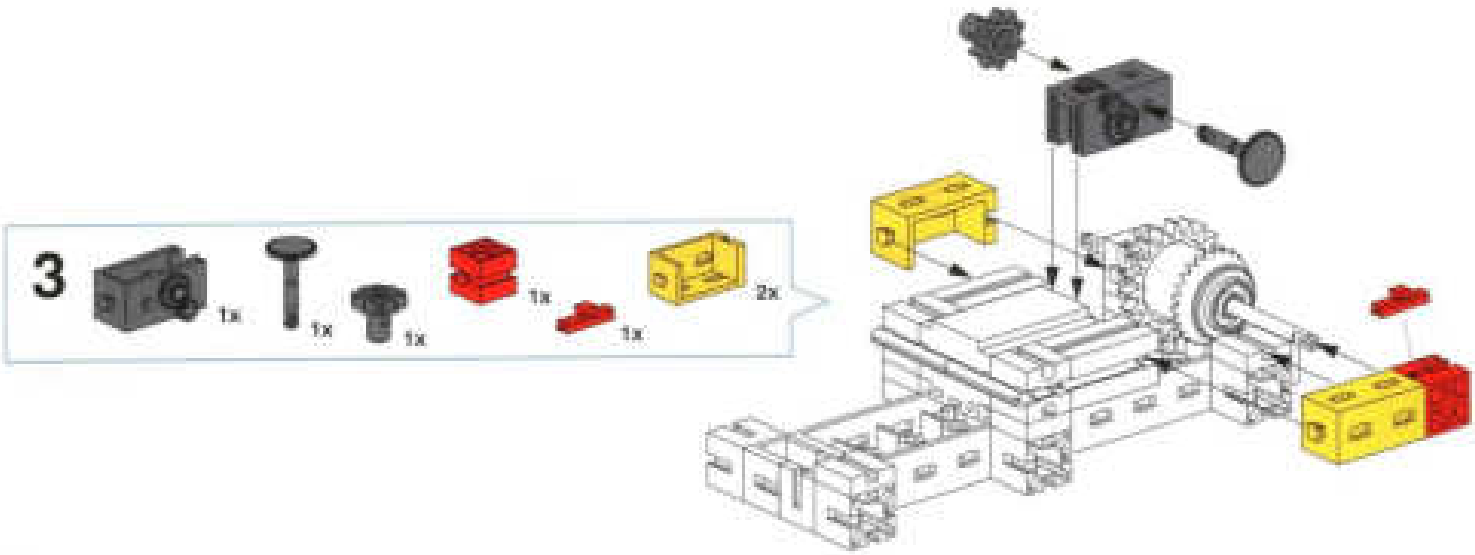

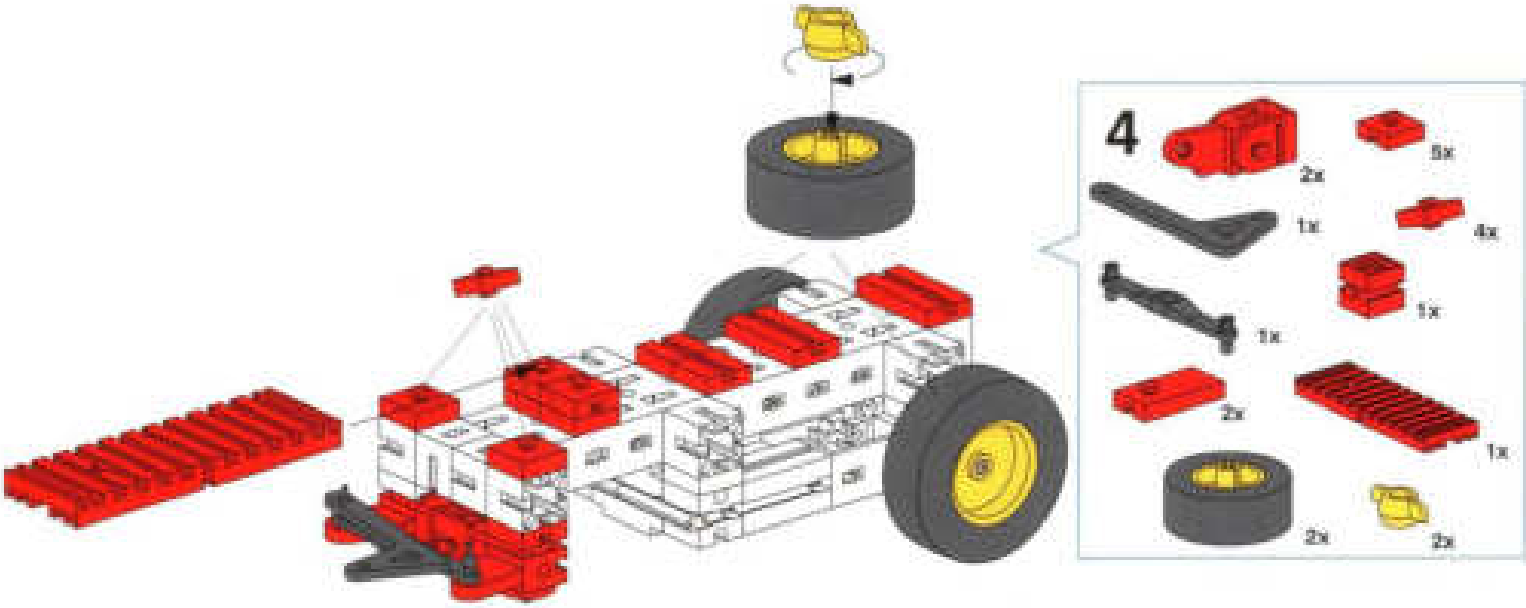
4
2x
5x
1x
4x
1x
1x
2x
1x
2x
2x

5
1x
1x
1x
1x
2x
2x
2x
1x
1x
1x

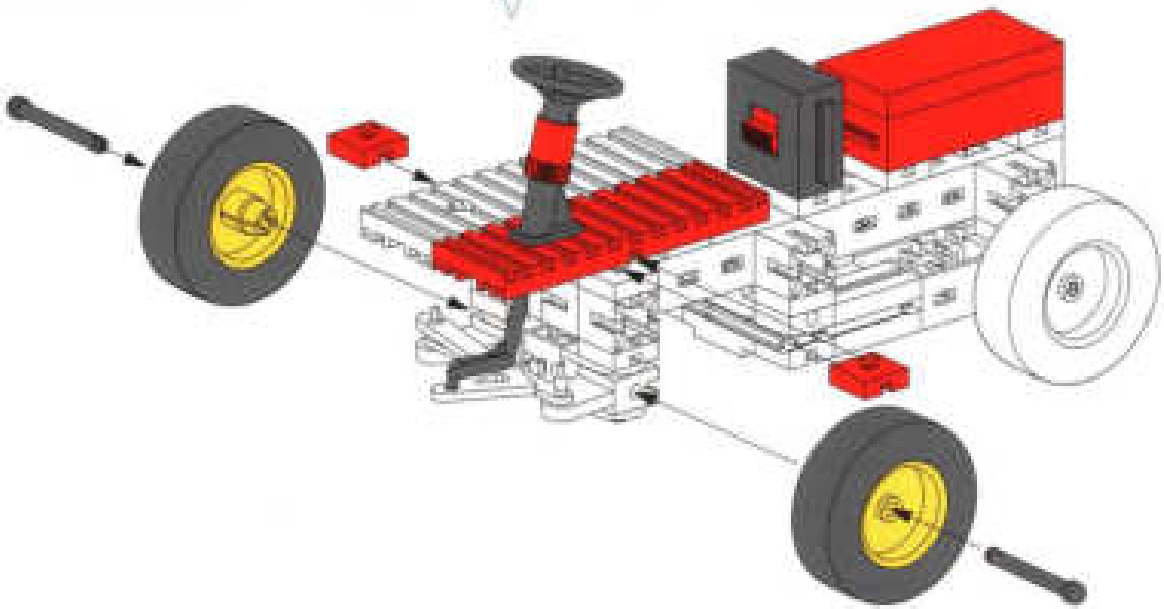

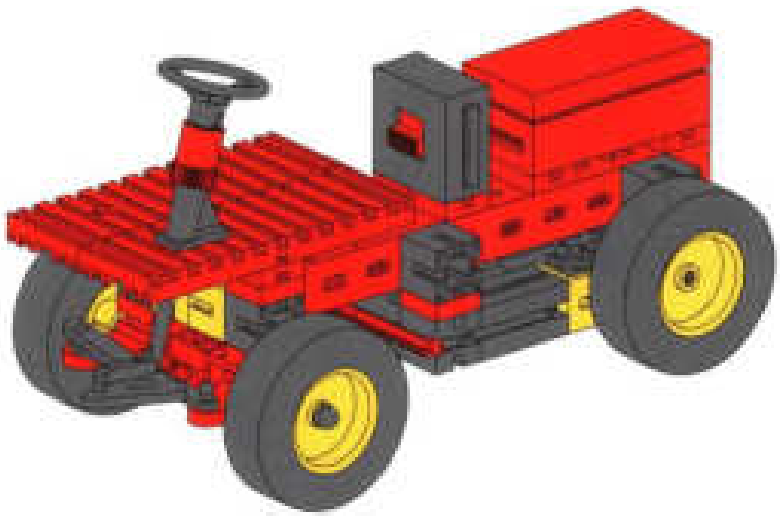

Pendelachse und Differentialgetriebe
Pendulum axle and differential gears
Essieu articulé et engrenage différentiel
Schommelas en differentieel
Eje oscilante y engranaje diferencial
Eixo flutuante e diferencial

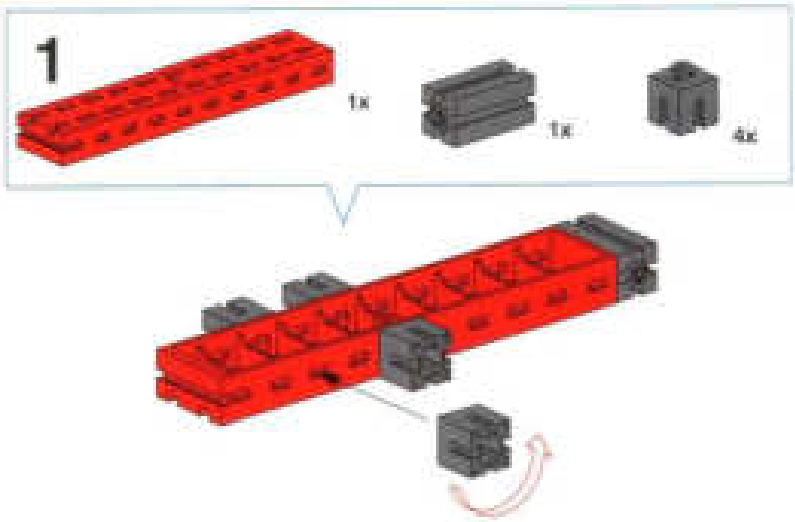

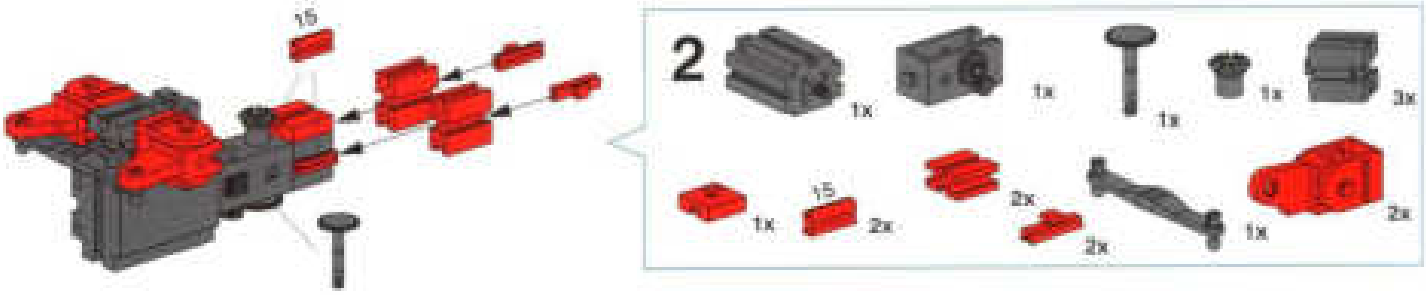

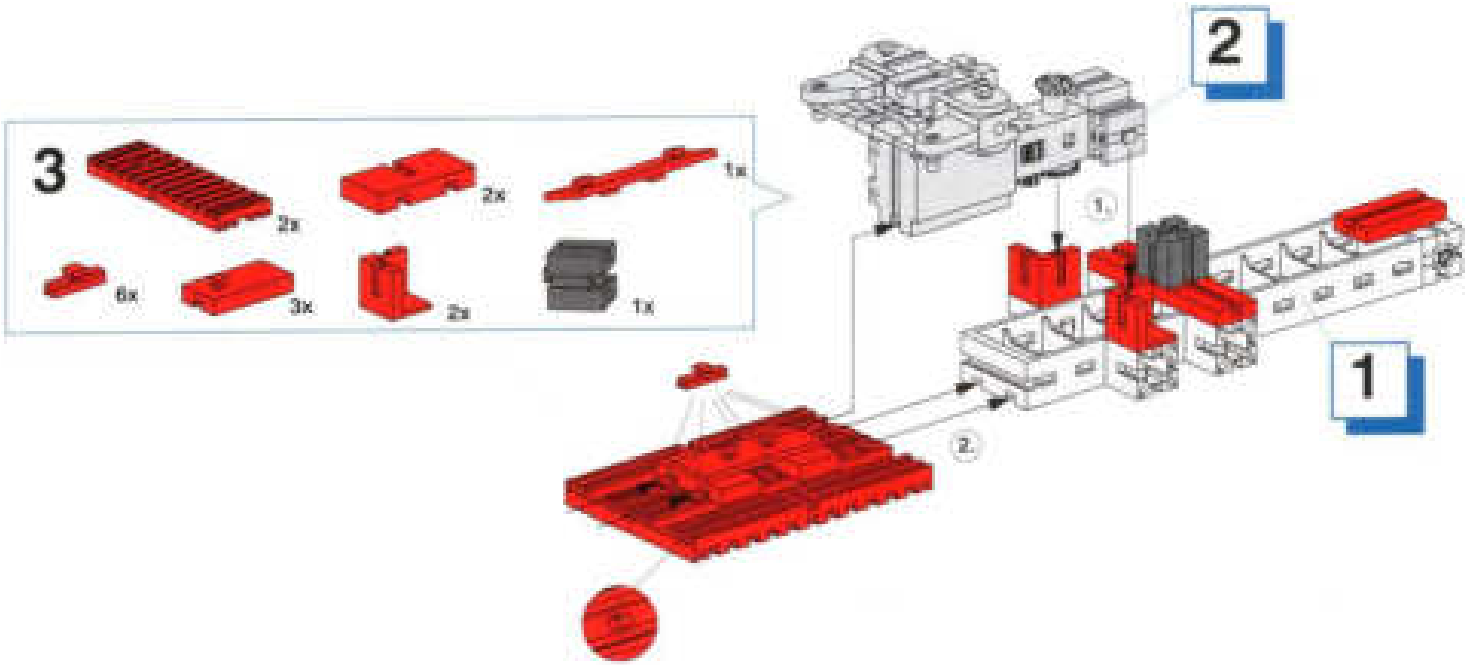

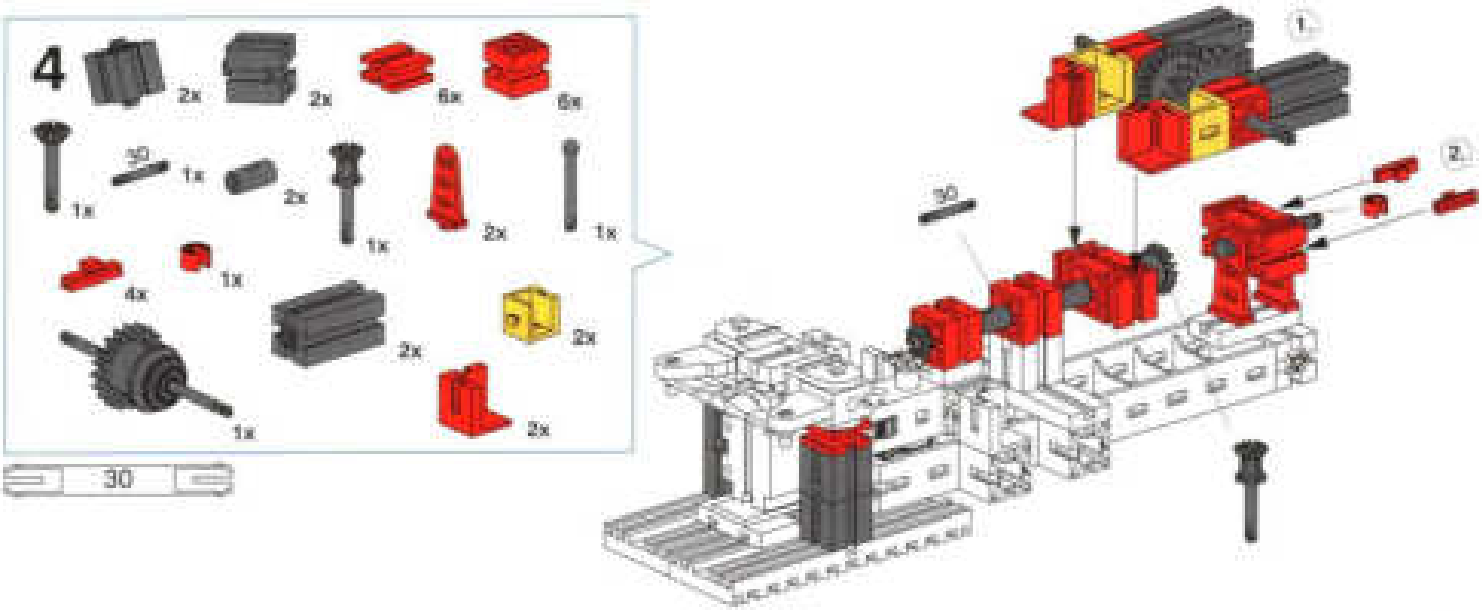
4
2x
2x
6x
6x
30
1x
1x
2x
1x
2x
1x
4x
1x
2x
2x
1x
2x
30
1.
2.
30

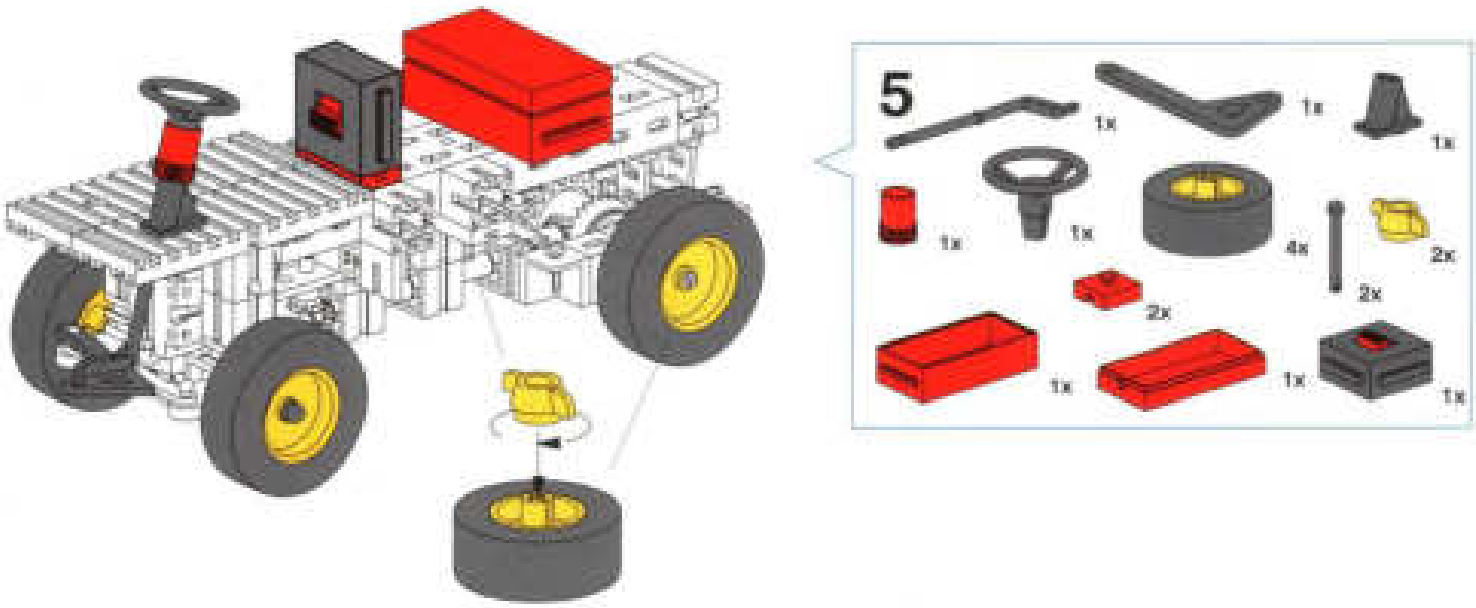
5
1x
1x
1x
1x
1x
4x
2x
2x
2x
1x
1x
1x

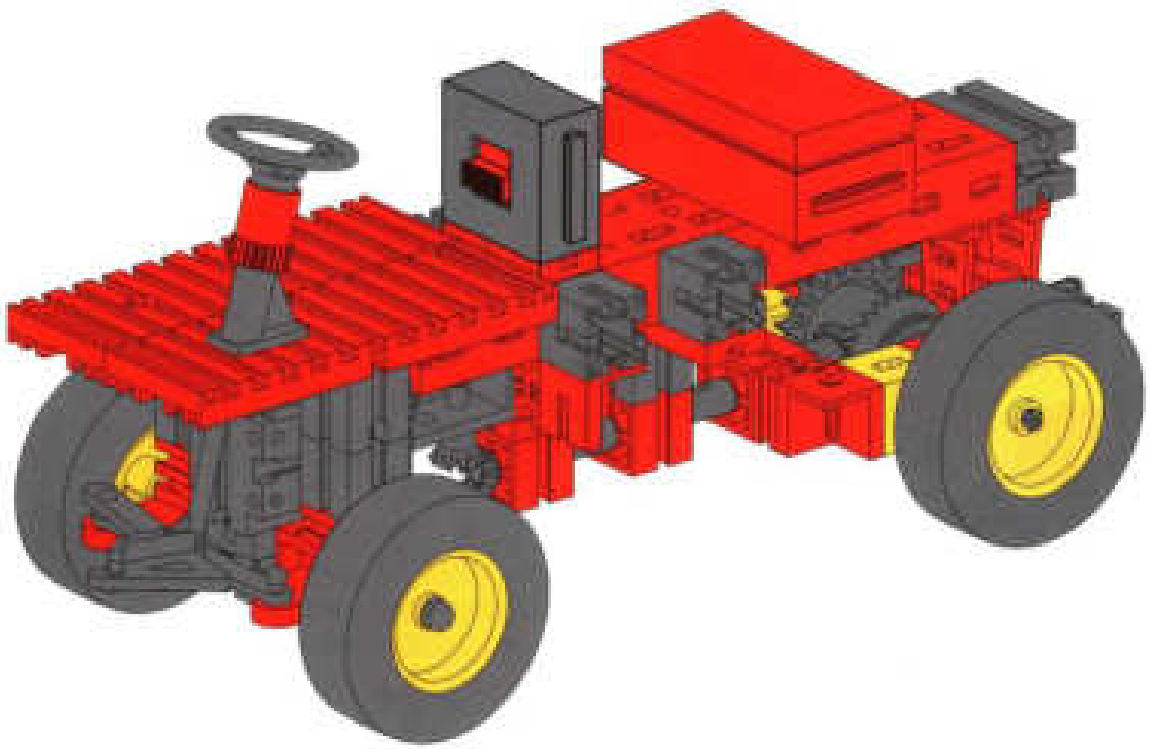

Allradantrieb und Knicklenkung
Four-wheel drive and artic-frame steering
Traction toutes roues motrices et direction pivotante
Aandrijving op alle wielen en schemel-stuurinrichting
Accionamiento sobre las cuatro ruedas y dirección quebrada
Tração integral e direção articulada

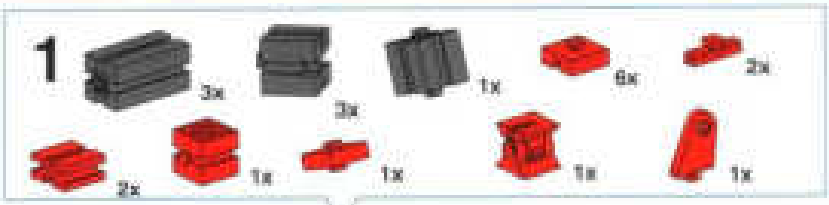

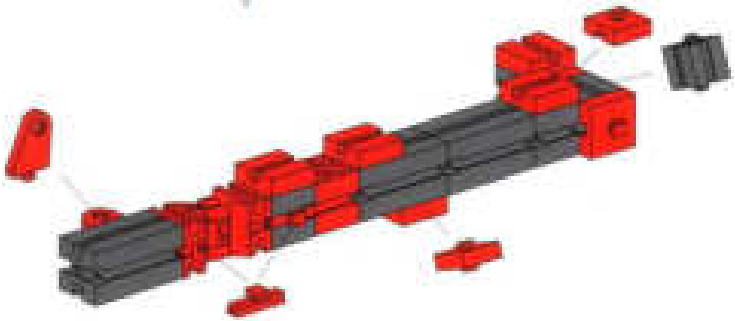

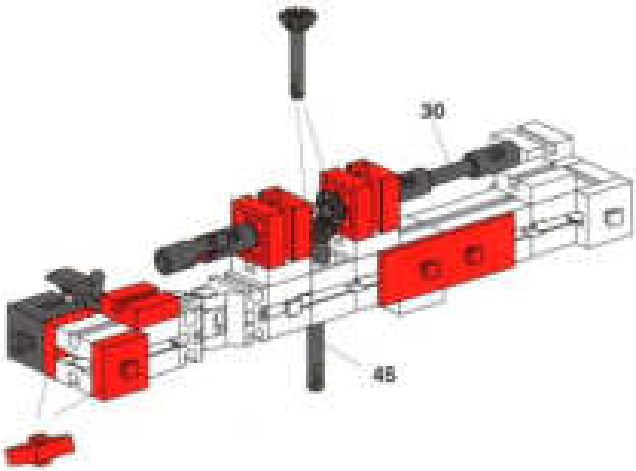

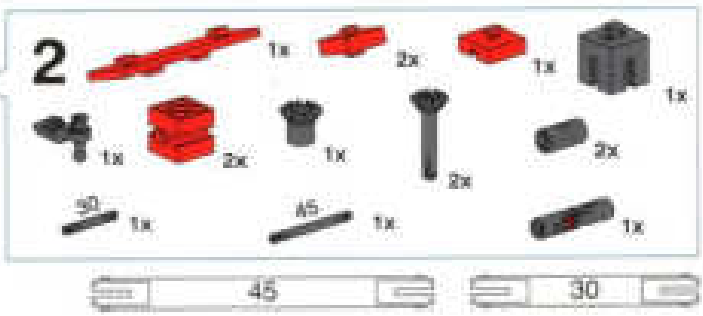

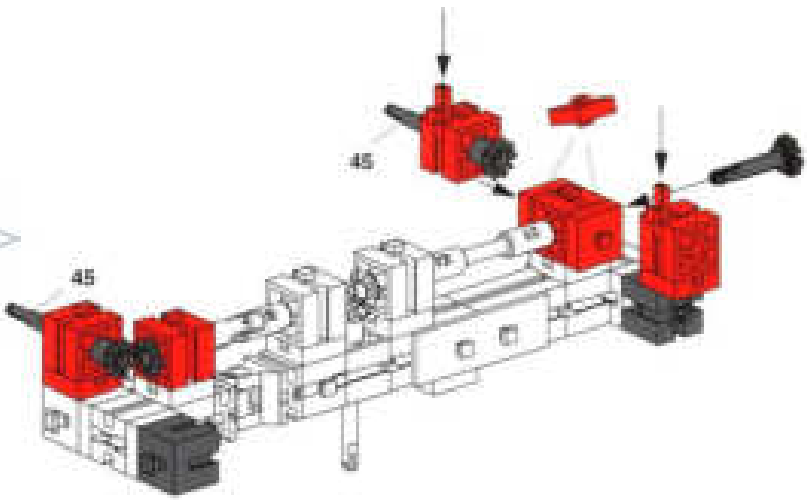

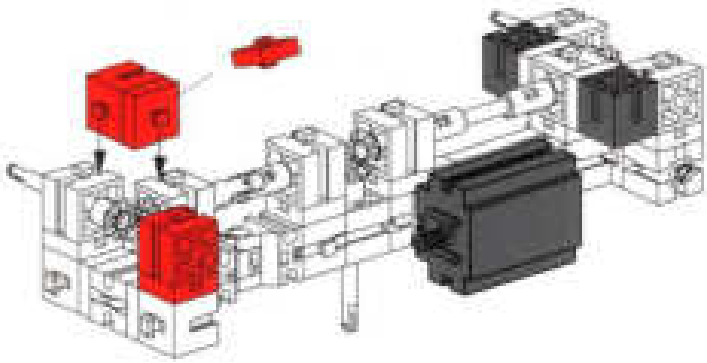

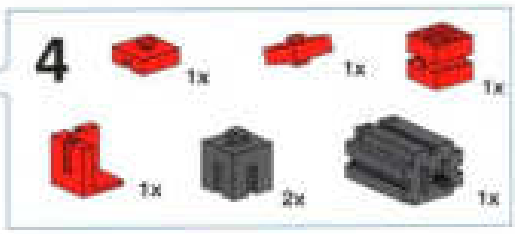

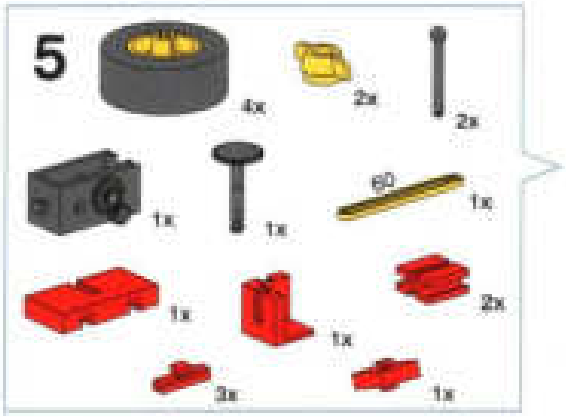
5
4x
2x
2x
1x
1x
60
1x
1x
1x
2x
3x
1x

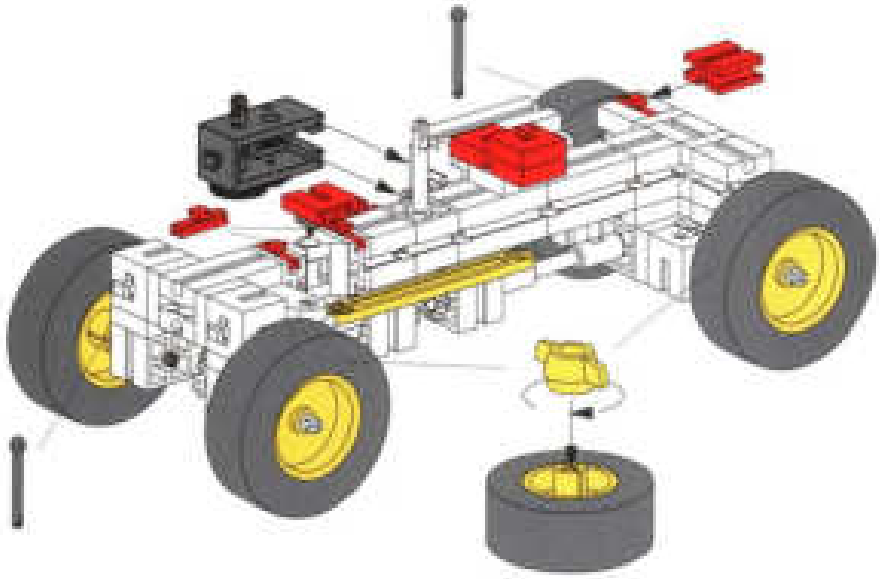

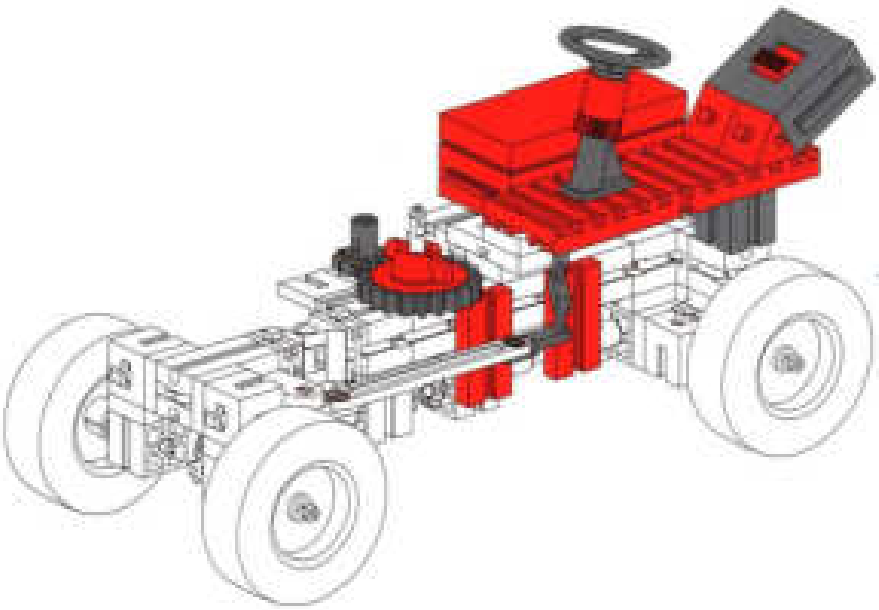

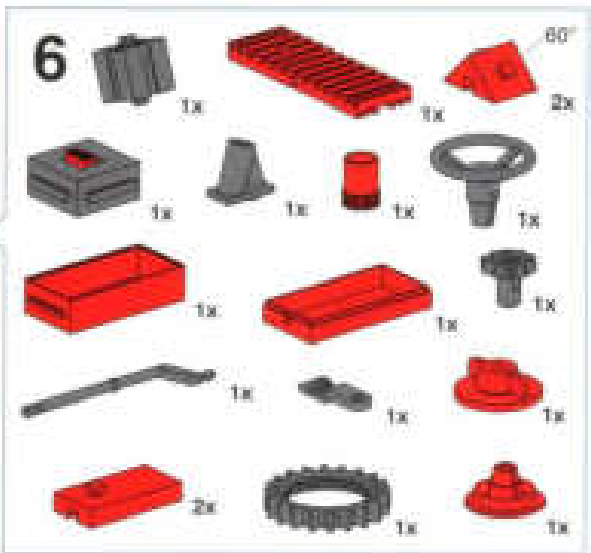
6
60°
1x
1x
2x
1x
1x
1x
1x
1x
1x
1x
1x
1x
1x
2x
1x
1x

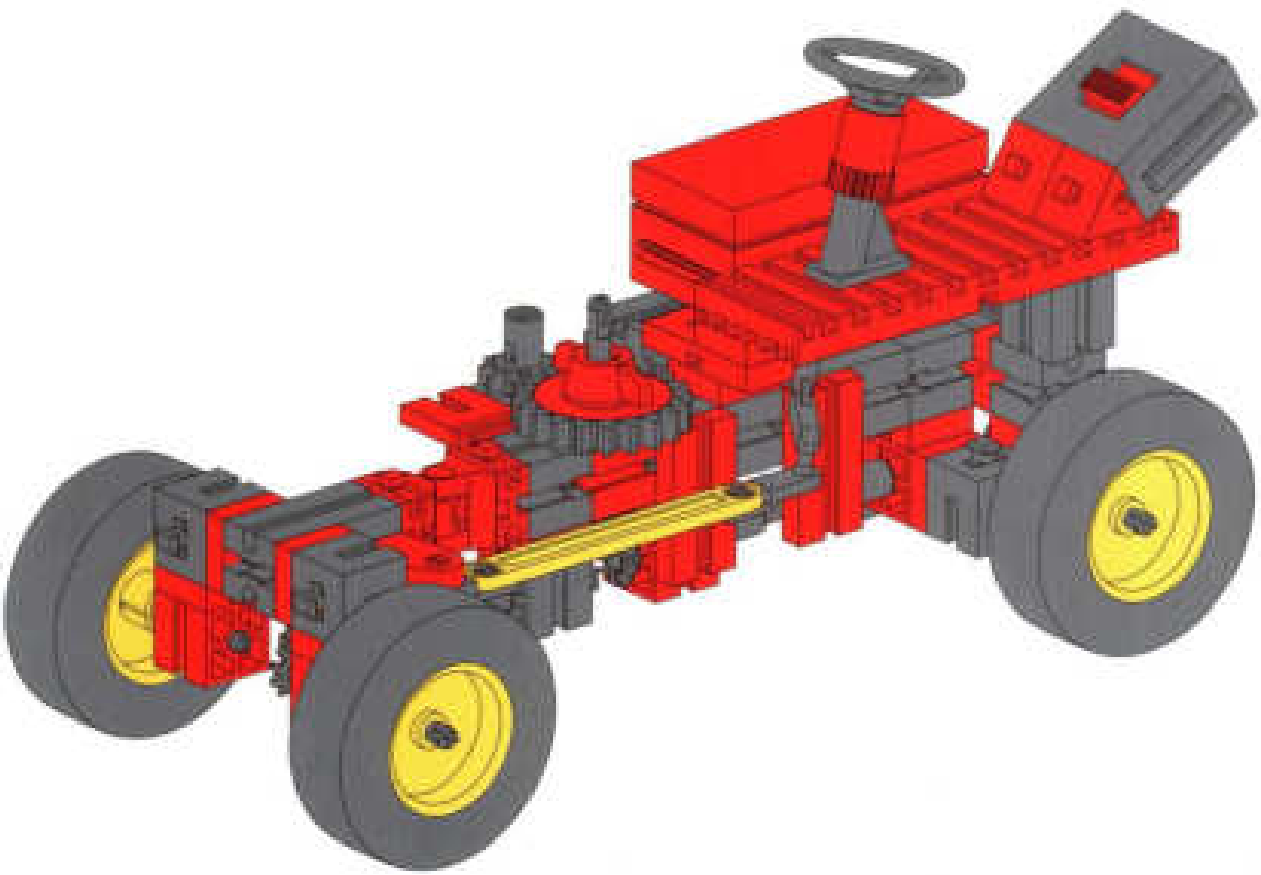

fischertechnik®

fischer®