PROFI CARTECH

18
models

fischertechnik®

fischer®

Contents
Kandungan

Spare parts list / Senarai komponen	3
Assembly aids and instructions / Arahan dan kaedah pemasangan	4
Chain drive / Pemacu rantai	6
Tractor drive / Pemacu traktor	8
Racing car drive / Pemacu kereta lumba	10
Off–road vehicle drive / Pemacu kenderaan 4x4	12
Gear shifting / Penukar gear	14
Vehicle with gear shifting / Kenderaan dengan penukar gear	16
Gear shifting with reverse gear / Penukar gear dengan gear undur	18
Vehicle with reverse gear / Kenderaan dengan gear undur	20
Vehicle with reverse gear and chain drive / Kenderaan dengan gear undur dan pemacu rantai	22
Pivot–support steering / Stereng bantuan pangsi	24
Steering knuckle / Stereng sendi	26
Four–wheel drive steering / Stereng pemacu empat roda	28
Drive shaft and bevel gear drive / Aci pemacu dan pemacu gear	30
Vehicle with differential gears / Kendaran dengan gear berlainan	32
Functional model of differential gears / Model pelbagai gear	34
Rear engine and differential gears / Enjin belakang dengan pelbagai gear	36
Pendulum axle and differential gears / Bandul gandar dengan pelbagai gear	38
Four–wheel drive and artic–frame steering / Pemacu empat roda dan stereng sisian	40

Contents
Kandungan

Spare parts list
Senarai komponen

60°	31010 2x
	31019 1x
	31021 4x
110	31031 2x
60	31032 1x
	31058 4x
15	31060 2x
30	31061 2x
	31063 1x
	31078 1x
	31082 1x
	31336 3x
	31337 3x
	31411 1x
	31412 2x
	31413 2x
	31414 1x
	31426 1x
	31436 1x

	31614 2x
	31771 1x
	31772 1x
	31843 4x
	31888 2x
	31894 2x
	31913 4x
	31915 2x
	31916 1x
15°	31981 1x
	31982 12x
	31983 4x
	32064 9x
7,5°	32071 1x
	32233 1x
	32263 1x
	32293 1x
	32627 4x
	32850 6x

	32852 1x
	32859 2x
	32870 4x
	32879 3x
	32881 6x
	32882 2x
	32884 1x
	32885 1x
	32913 4x
	32958 1x
	32968 1x
	35031 4x
	35049 3x
	35053 2x
106	35059 1x
	35061 4x
	35062 3x
30	35063 1x
45	35064 5x

60	35065 1x
90	35066 1x
	35068 1x
	35073 2x
	35112 3x
	35113 3x
	35695 2x
	35945 1x
	35971 2x
	35972 1x
	35979 2x
	35980 1x
	35981 2x
	35982 1x
	35983 1x
	35998 4x
	36010 1x
	36210 1x
	36248 78x

	36299 2x		37232 4x		37679 3x		38428 2x
60	36322 1x		37237 10x		38240 6x		38473 1x
	36334 5x		37238 7x		36260 2x	15	38544 1x
	36443 1x	80	37384 1x		38277 1x		
	36708 1x		37468 8x		38423 1x		

Assembly aids and instructions
Arahan dan kaedah pemasangan

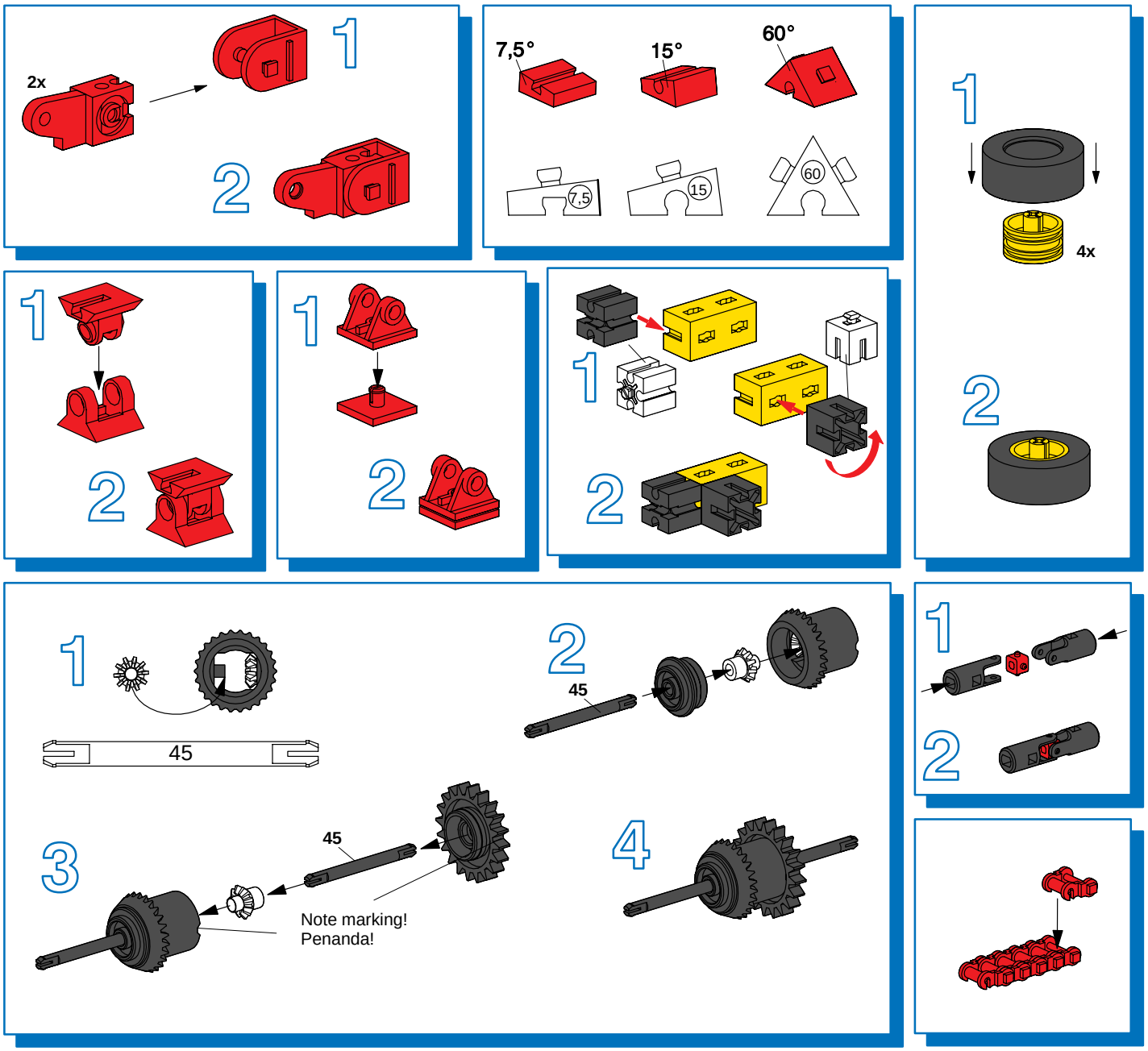

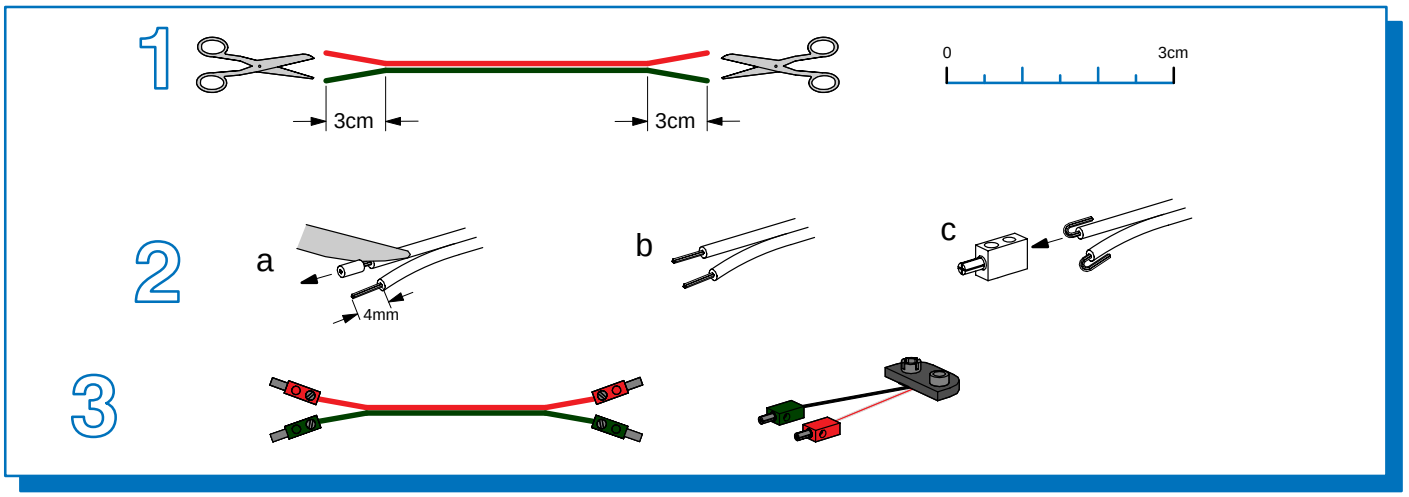

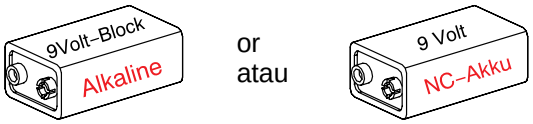

9V rechargeable battery or 9 V alkaline dry cell

- Remove discharged battery and place in charger for recharging.
- Discard spent dry cells at special waste disposal centre.

Sel kering alkali 9V atau batari cas semula 9V

- Alihkan battery dan letakkan di tempat pengecas bateri untuk mengecas semula.
- Buangkan sel kering ditempat pembuangan yang betul.

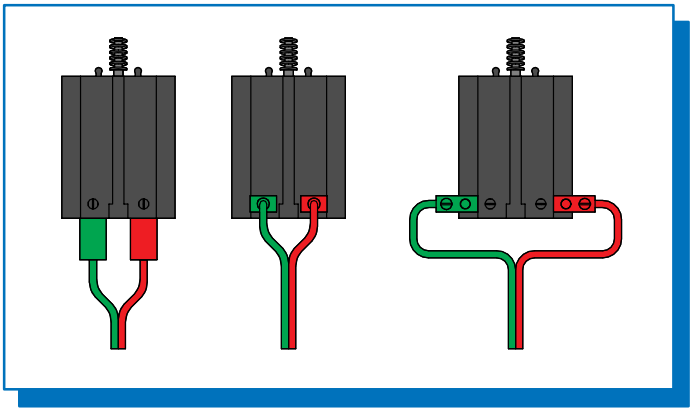

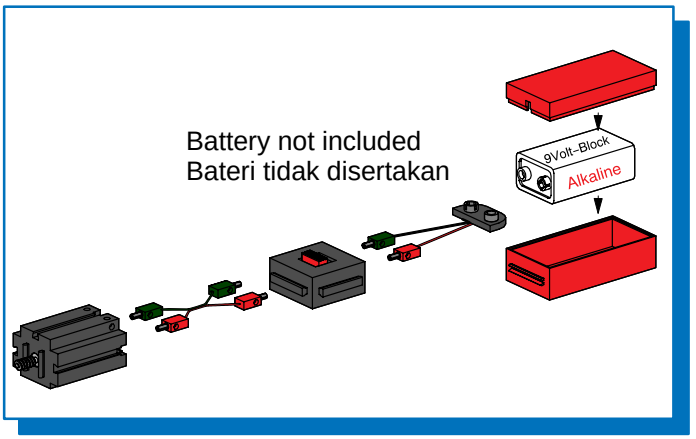

All components, especially moving parts, should be maintained and cleaned as necessary.
Semua komponen, terutama komponen yang bergerak, harus dicuci dan diselenggara.

Caution
Be careful not to hurt yourself on components with sharp or pointed edges!
Awas
Berhati–hati apabila menggunakan komponen yang tajam supaya tidak mencederakan diri sendiri!

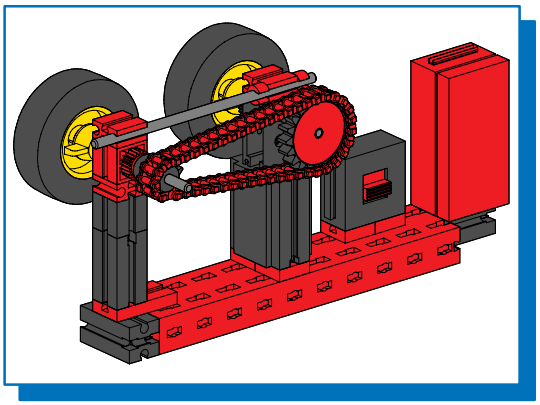

Chain drive
Pemacu rantai

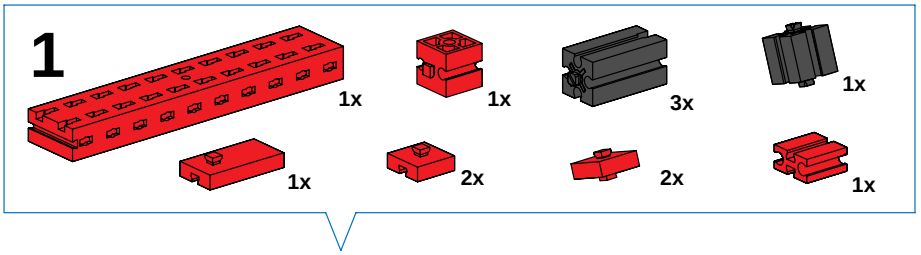

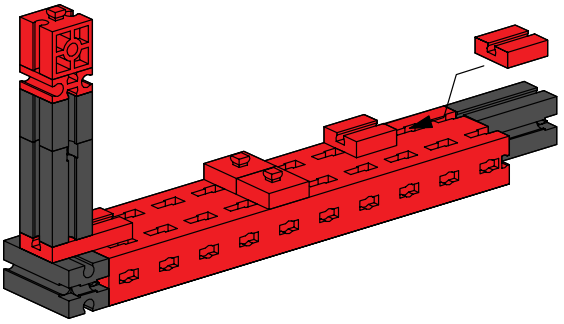

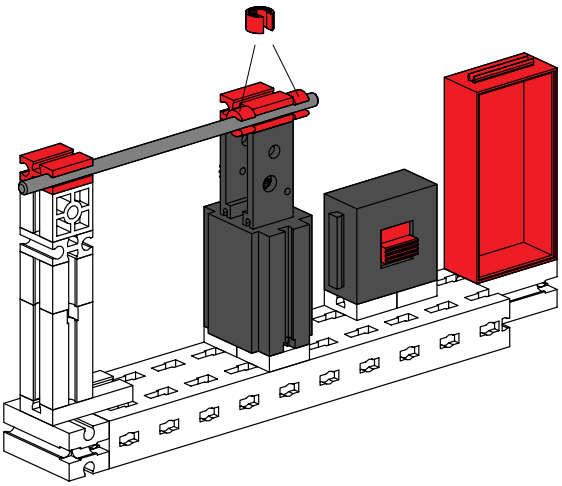

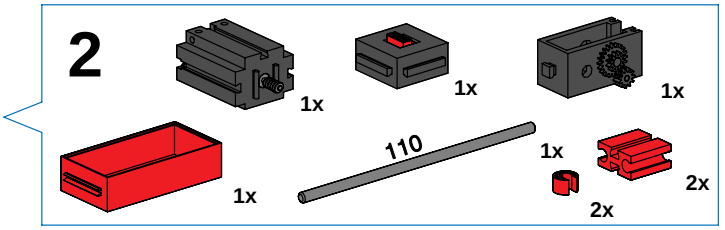

110

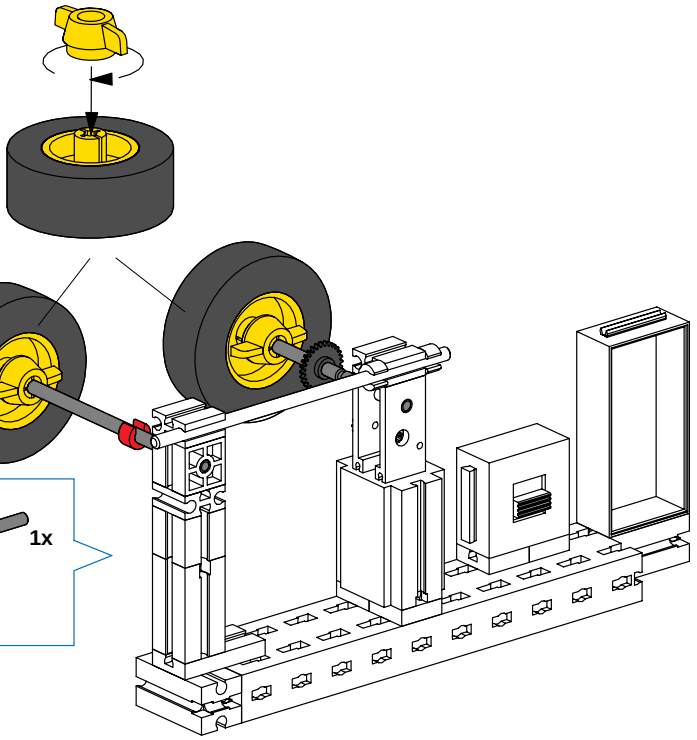

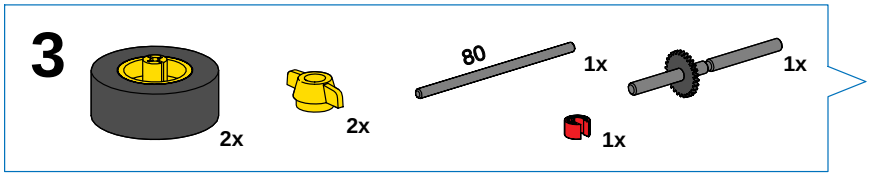

80

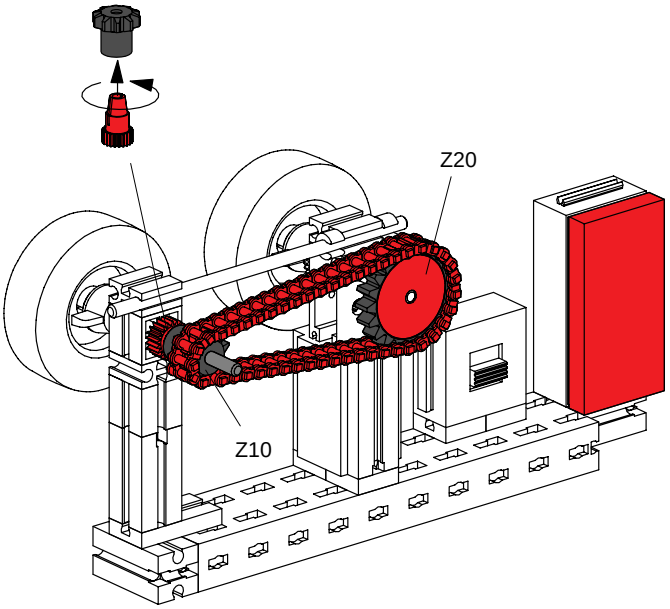
Z20
Z10

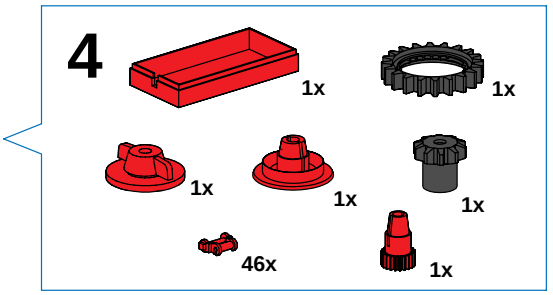
4
1x
1x
1x
1x
1x
46x
1x

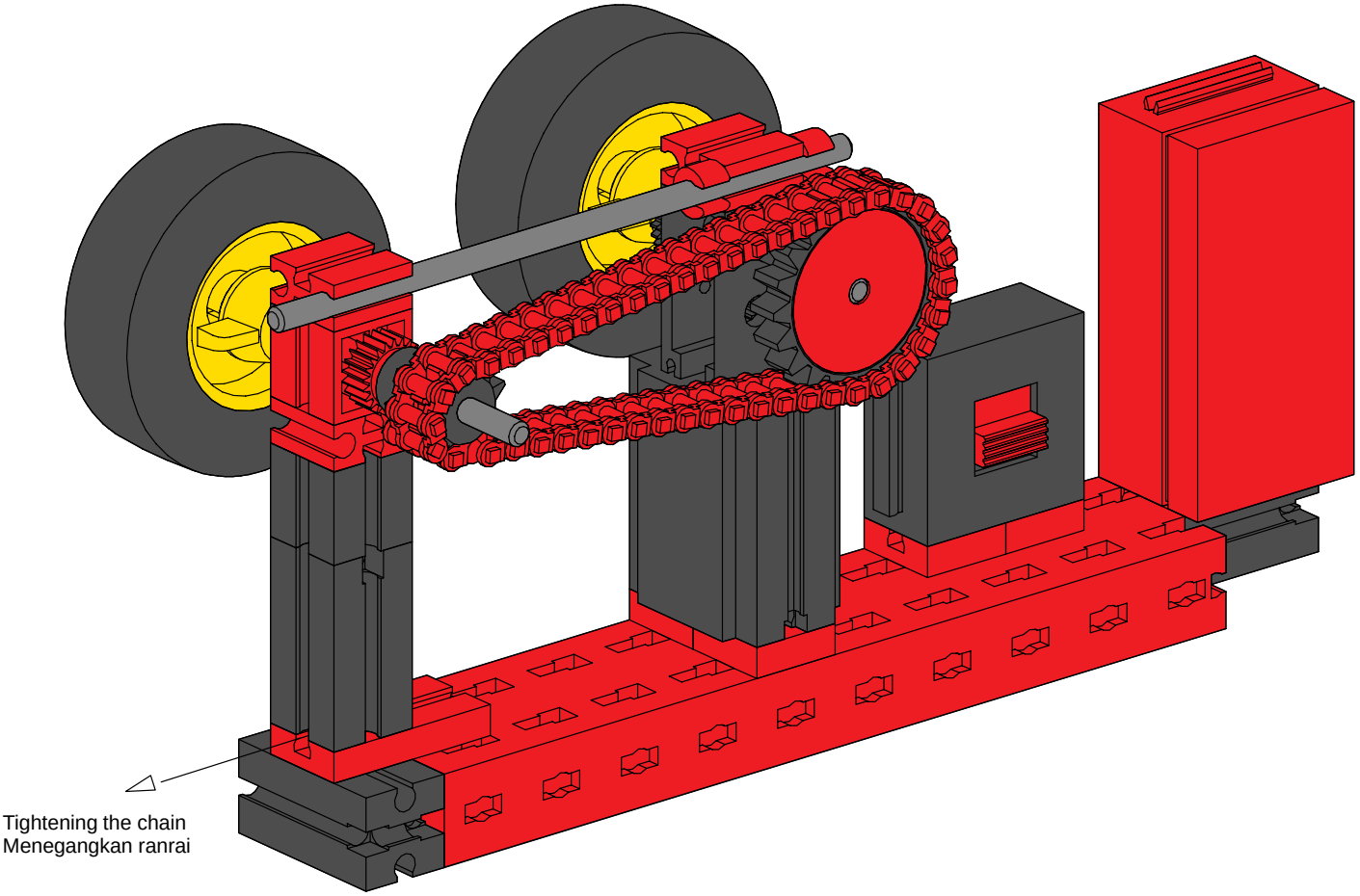
Tightening the chain
Menegangkan ranrai

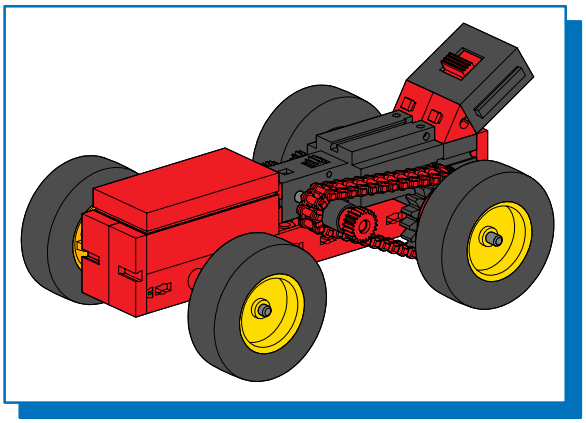

Tractor drive
Pemacu traktor

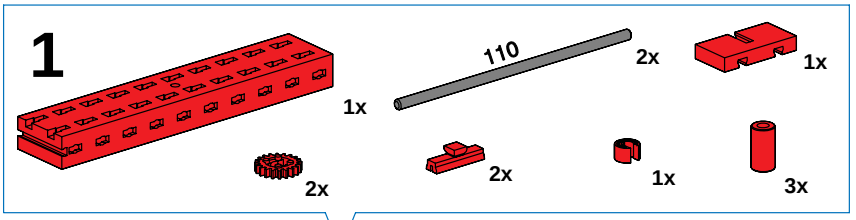

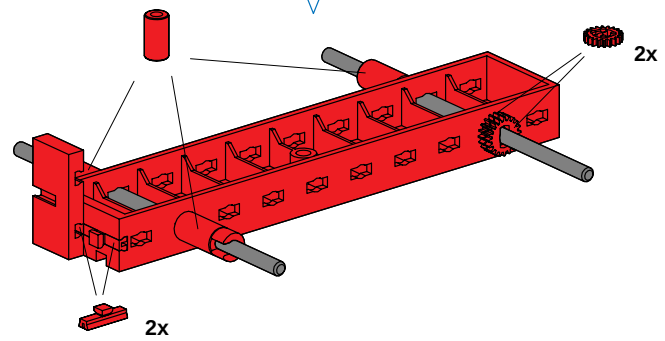

110

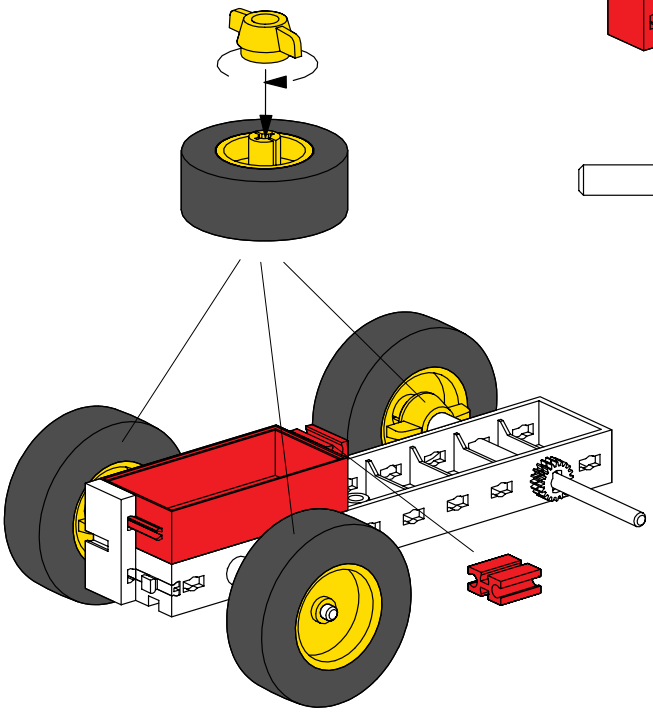

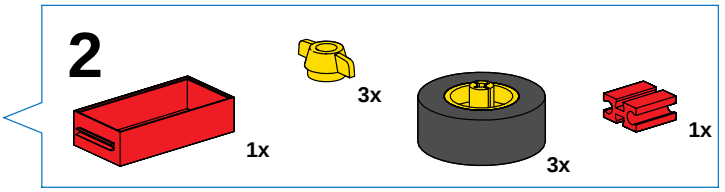

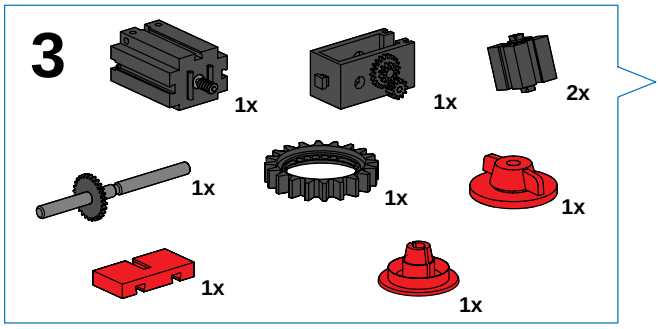

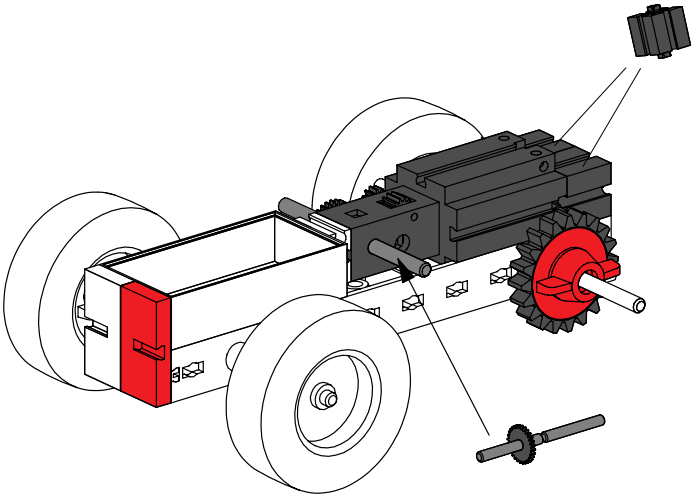

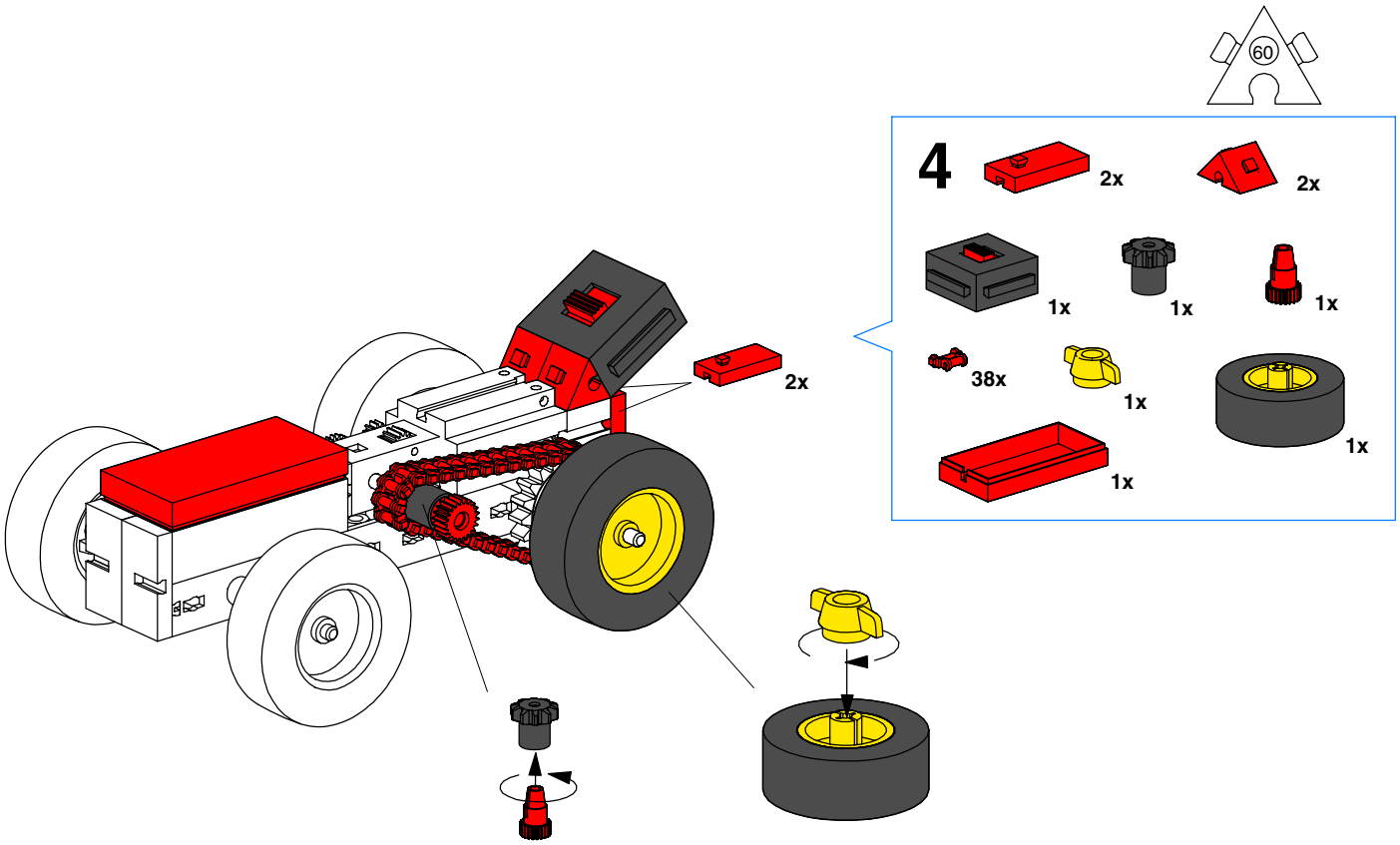
60
4
2x
2x
1x
1x
1x
38x
1x
1x
1x
2x

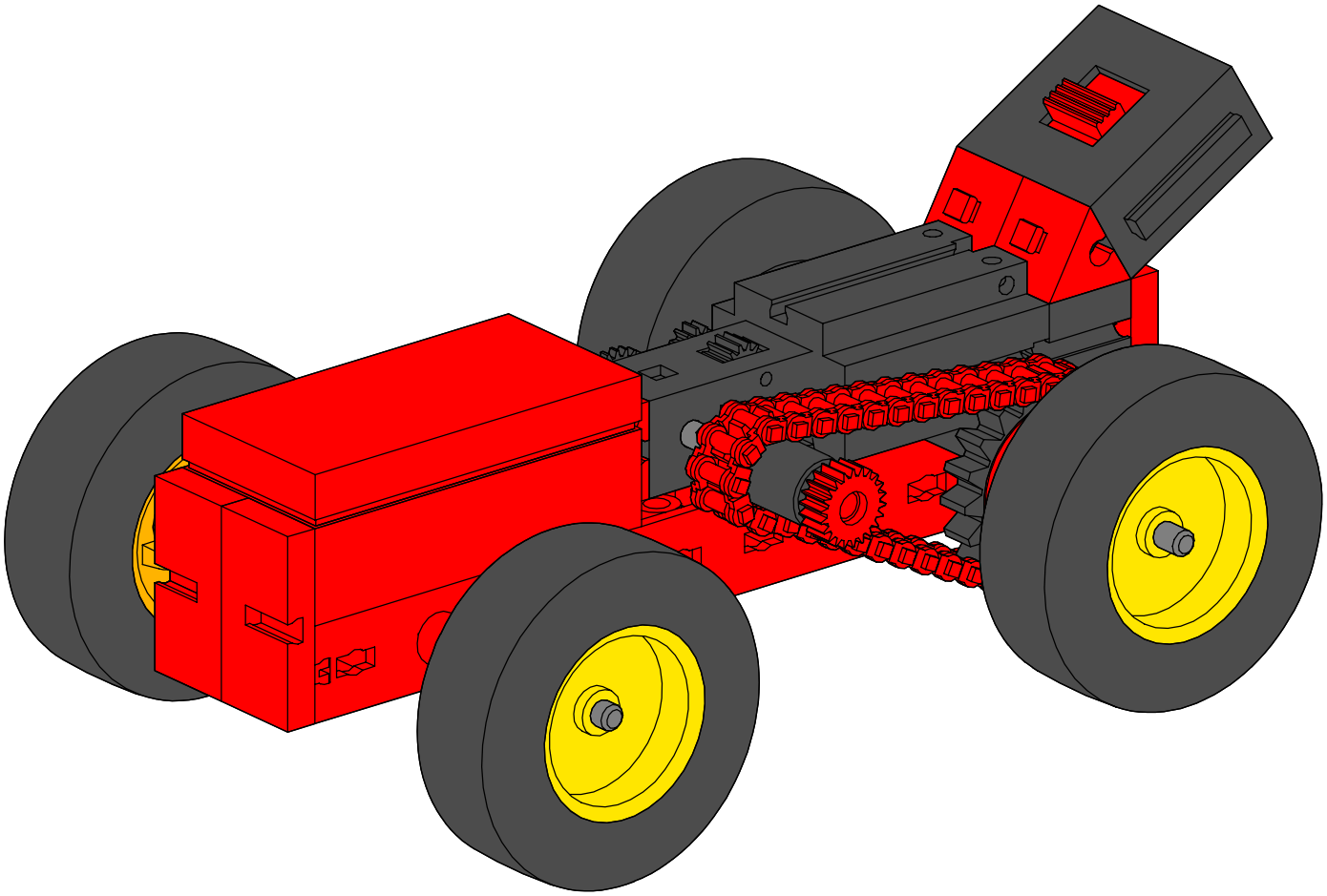

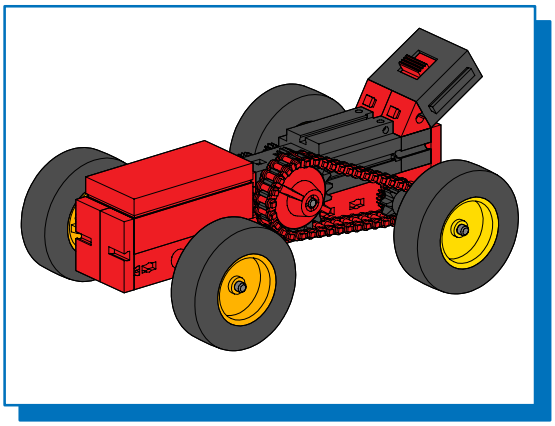

Racing car drive
Pemacu kereta lumba

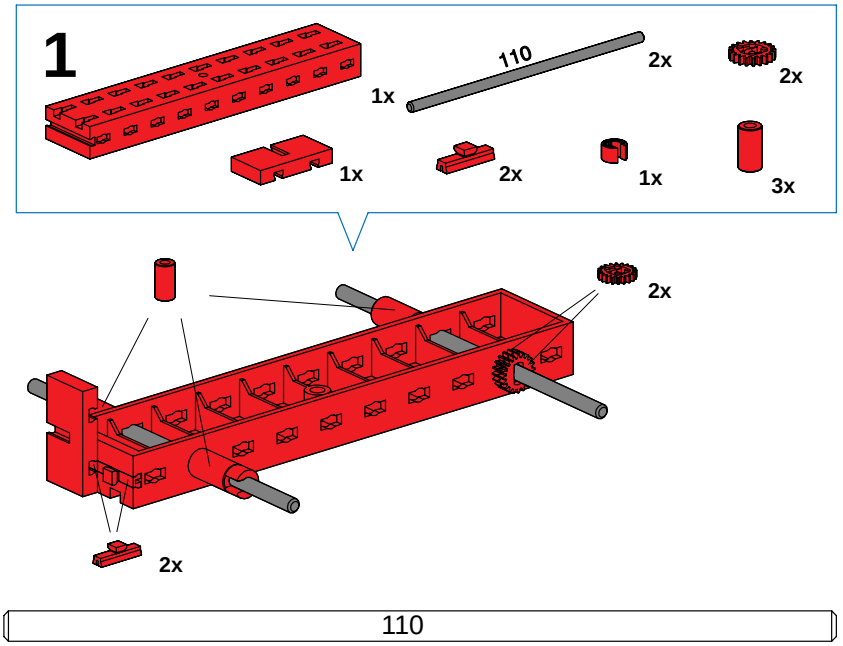

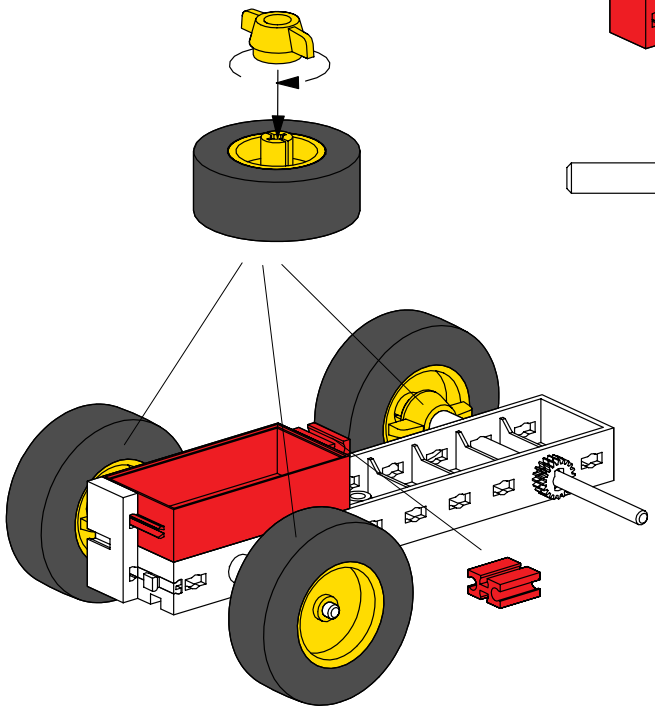

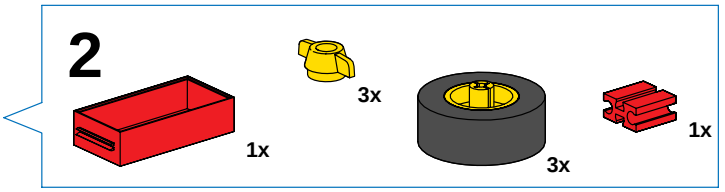

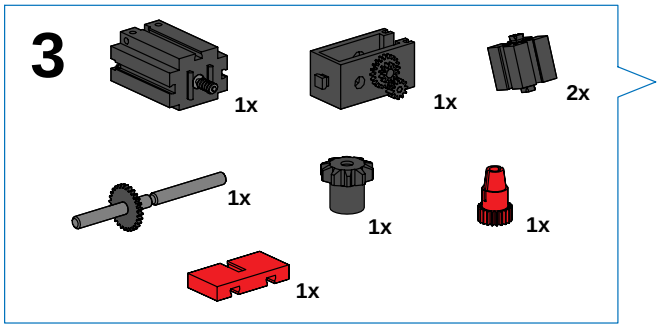

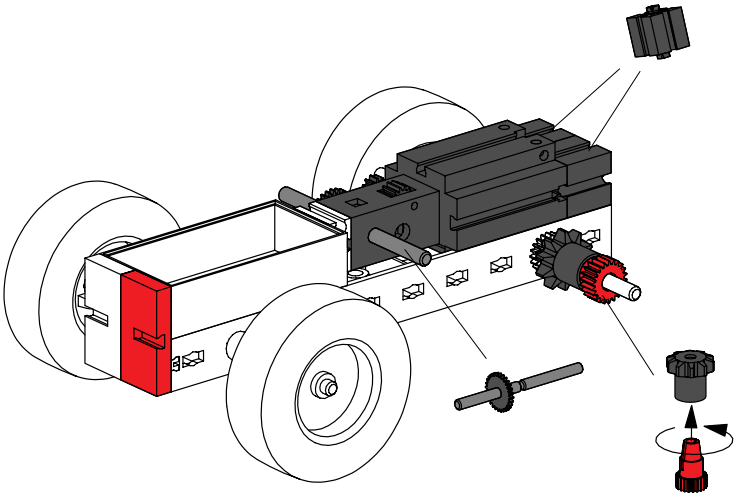

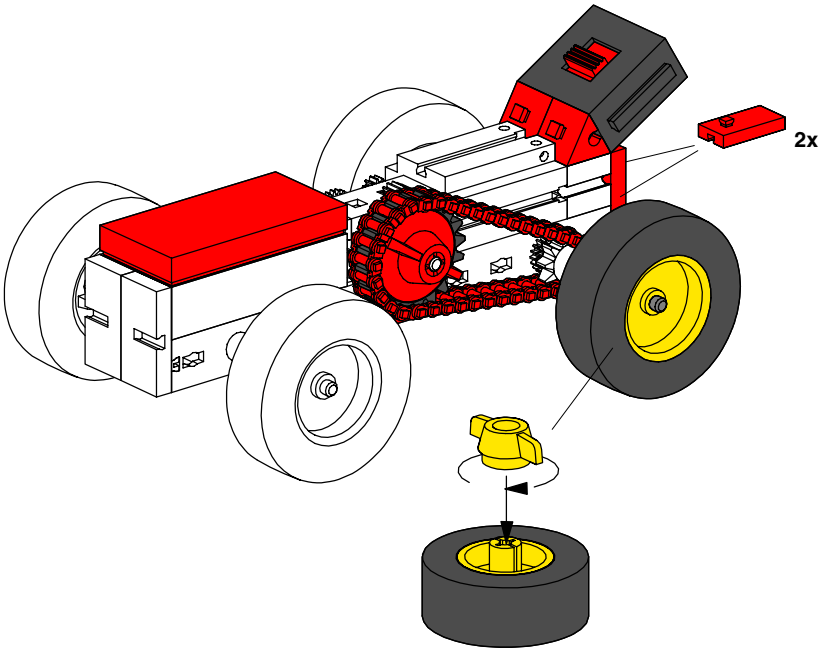
2x

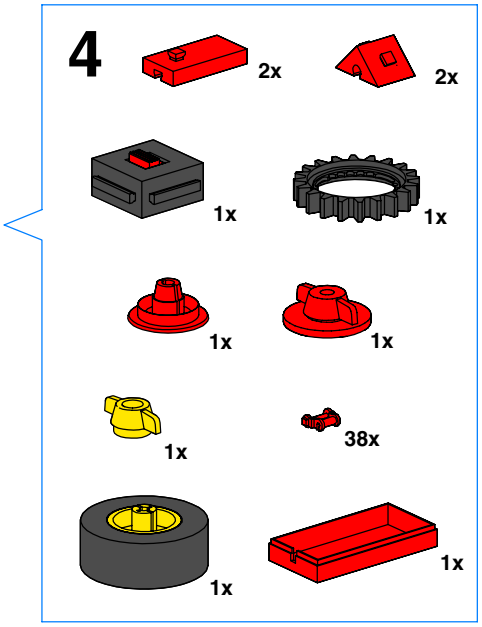
4
2x
2x
1x
1x
1x
1x
1x
38x
1x
1x

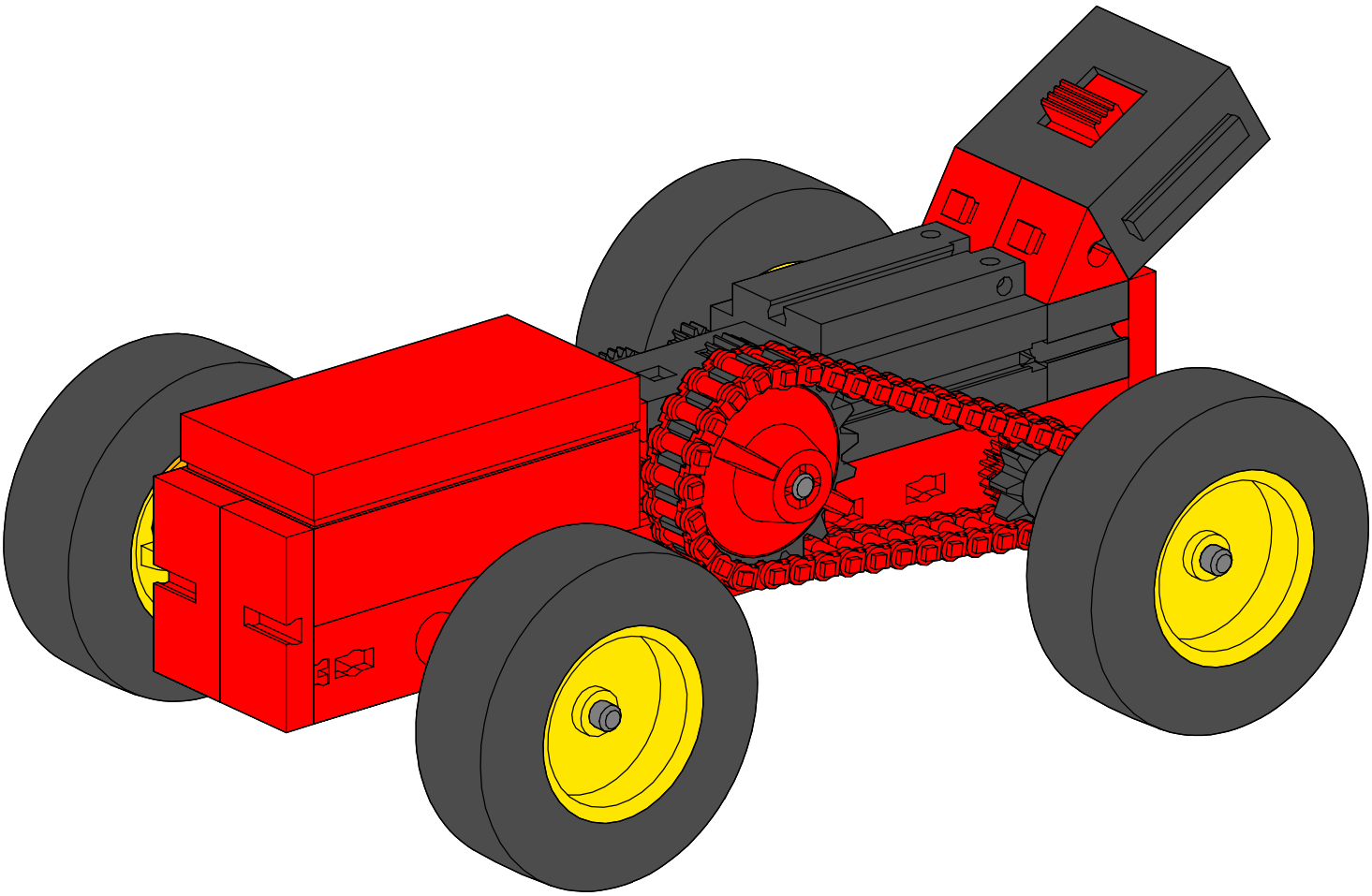

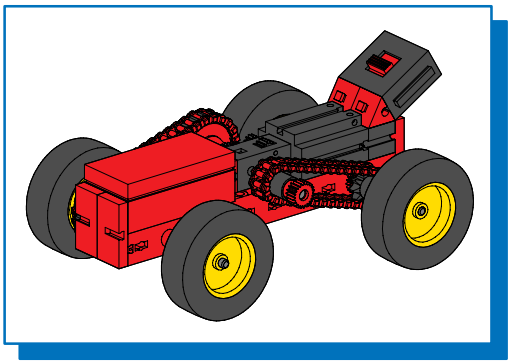

Off–road vehicle drive
Pemacu kenderaan 4x4

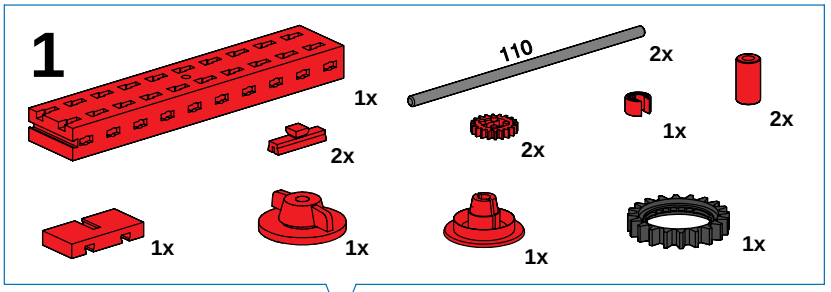

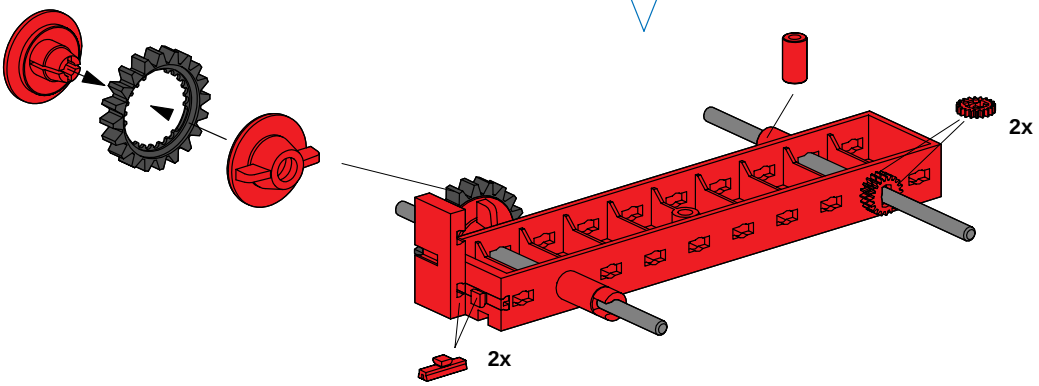

110

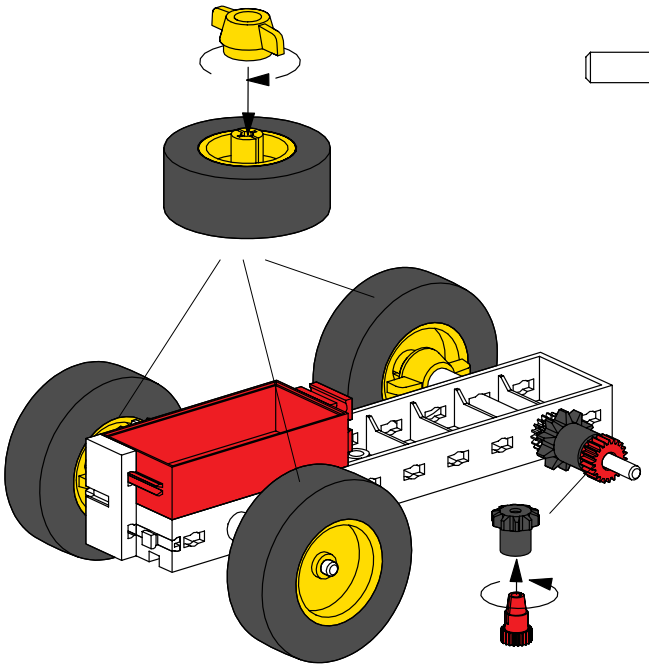

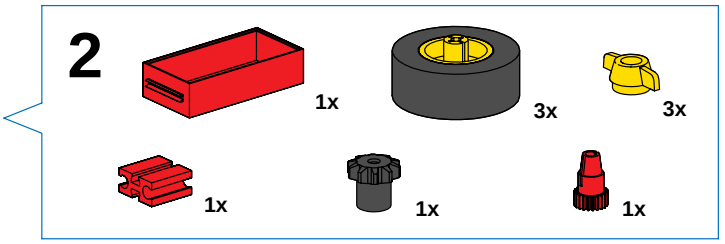

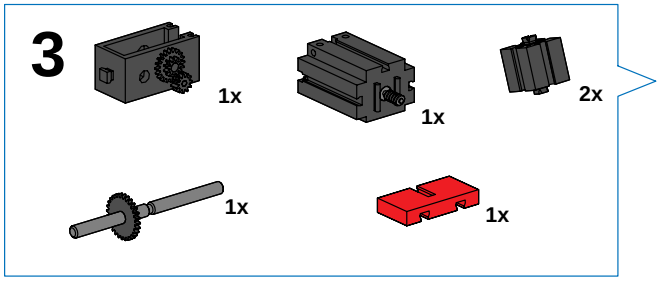

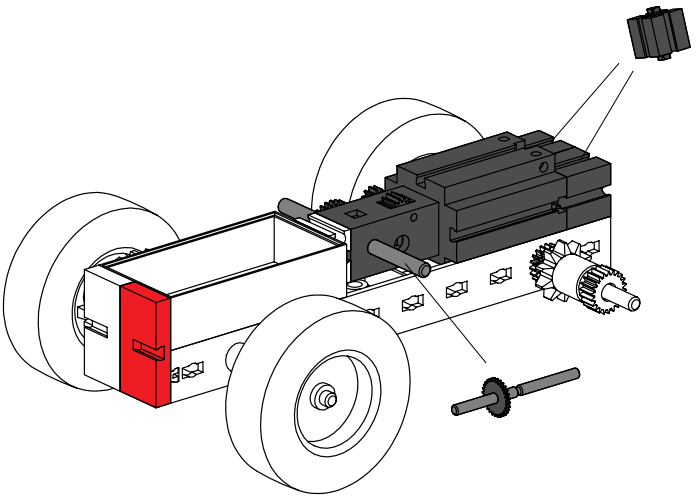

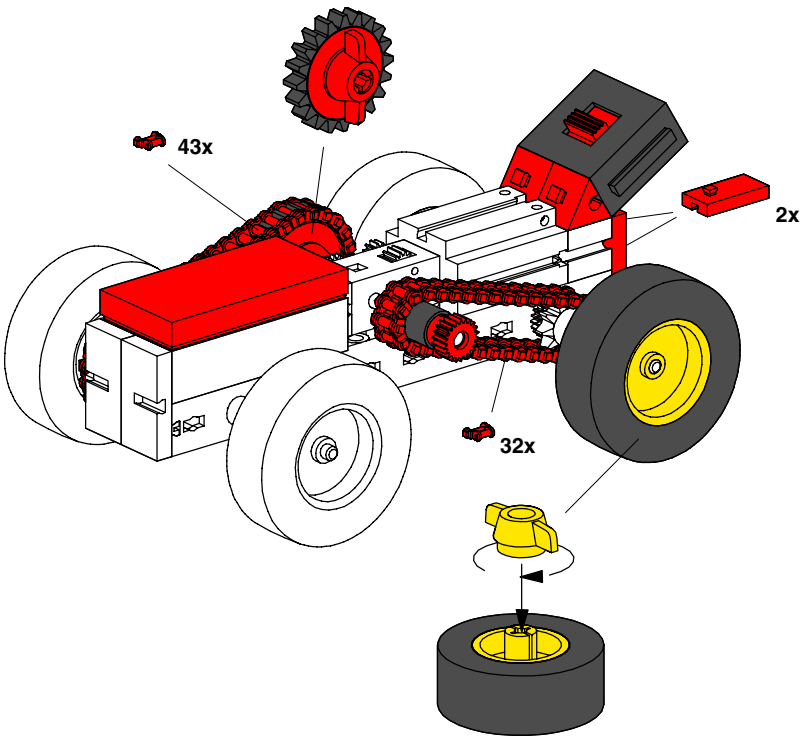
43x
2x
32x

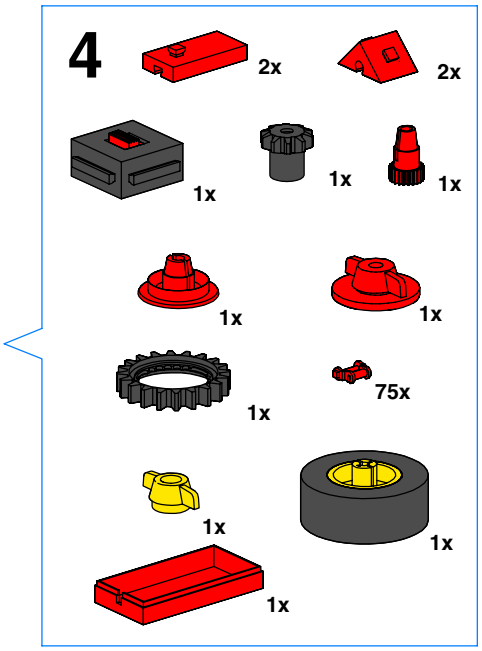
4
2x
2x
1x
1x
1x
1x
1x
1x
75x
1x
1x
1x

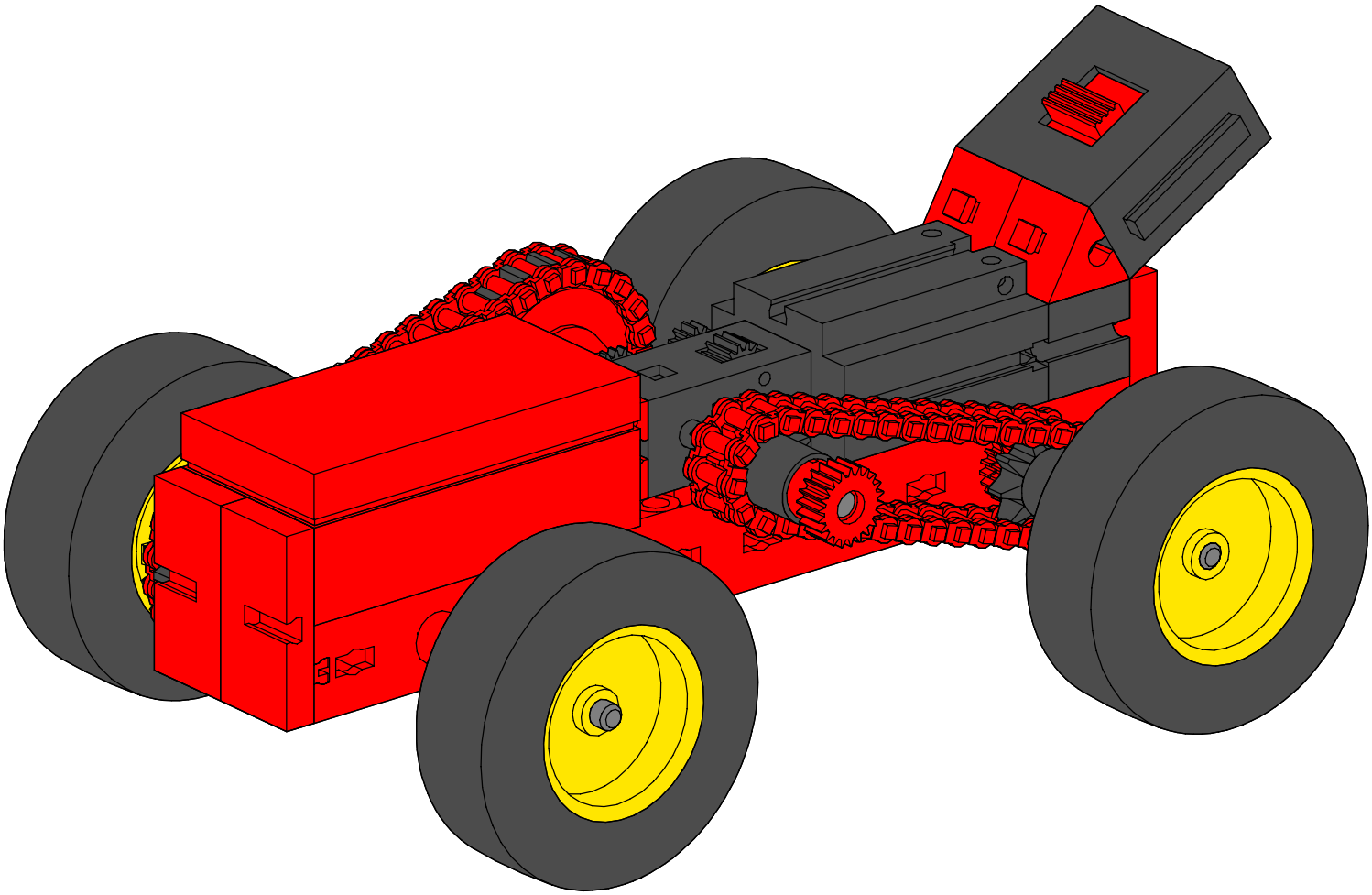

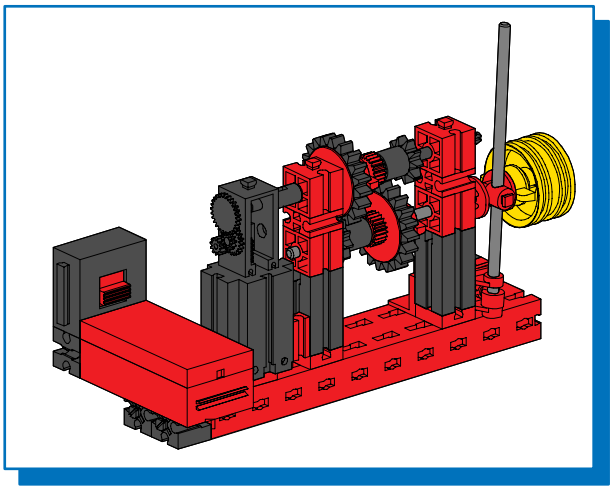

Gear shifting
Penukar gear

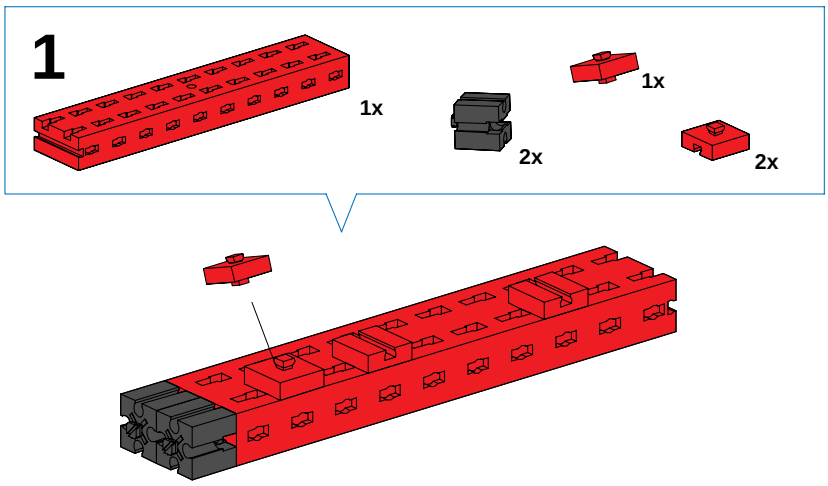

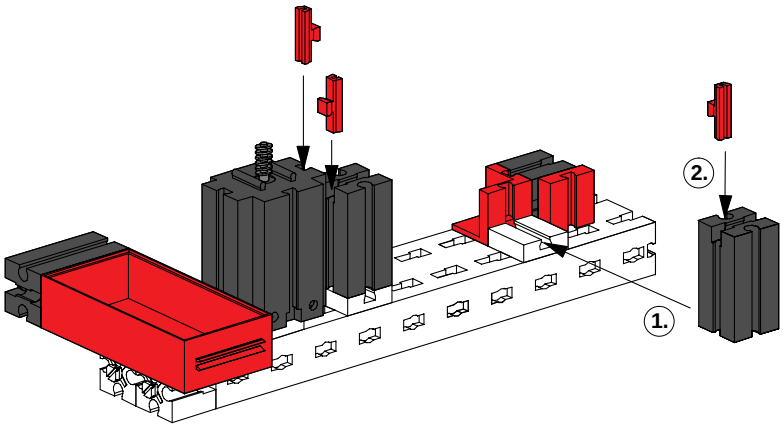

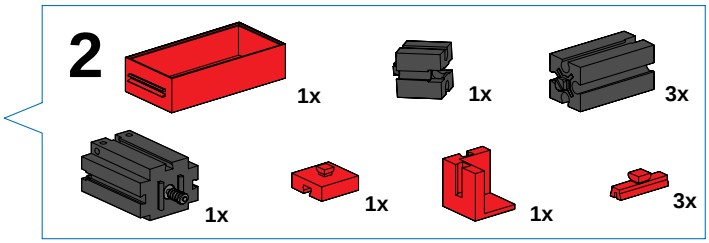

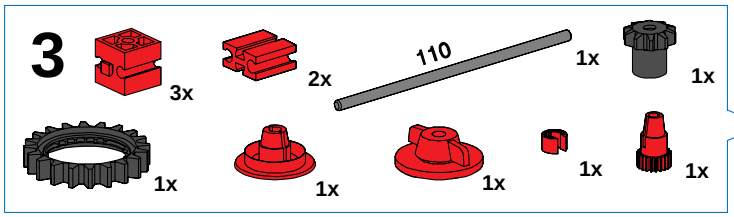

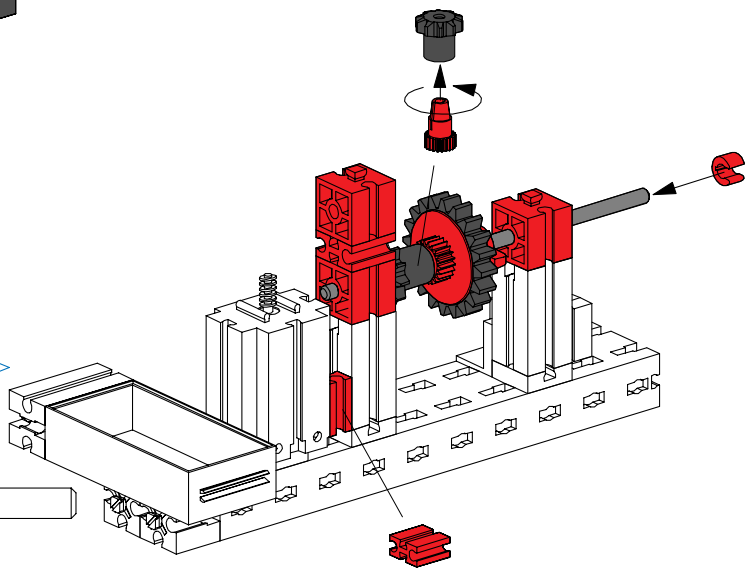

110

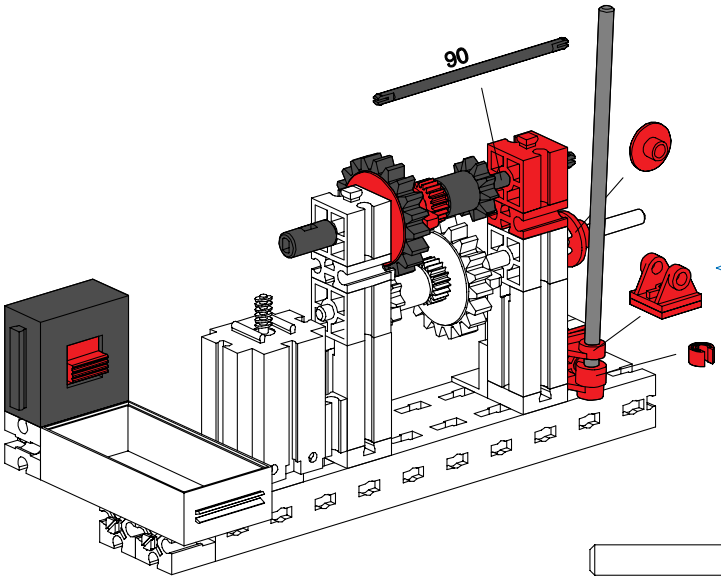

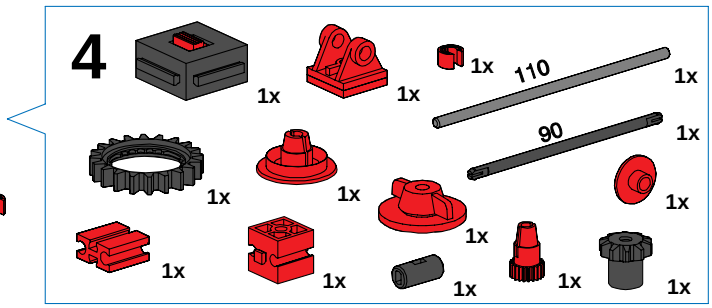

90

110

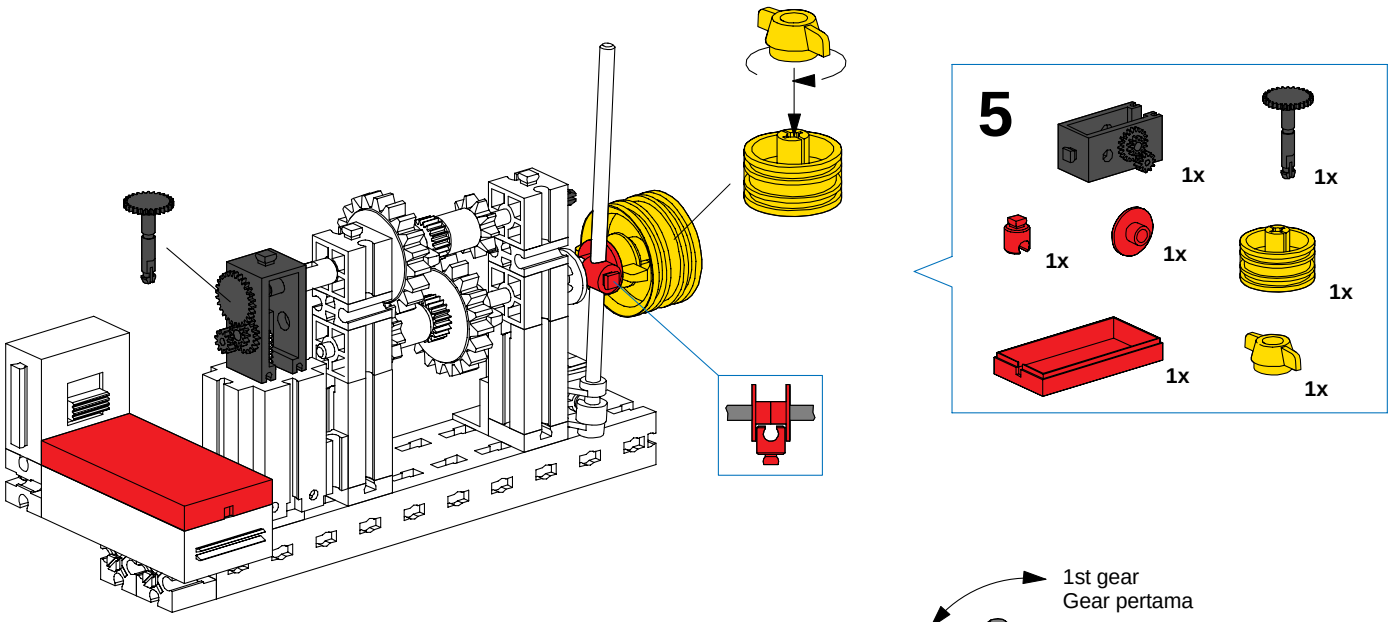
5
1x
1x
1x
1x
1x
1x
1x

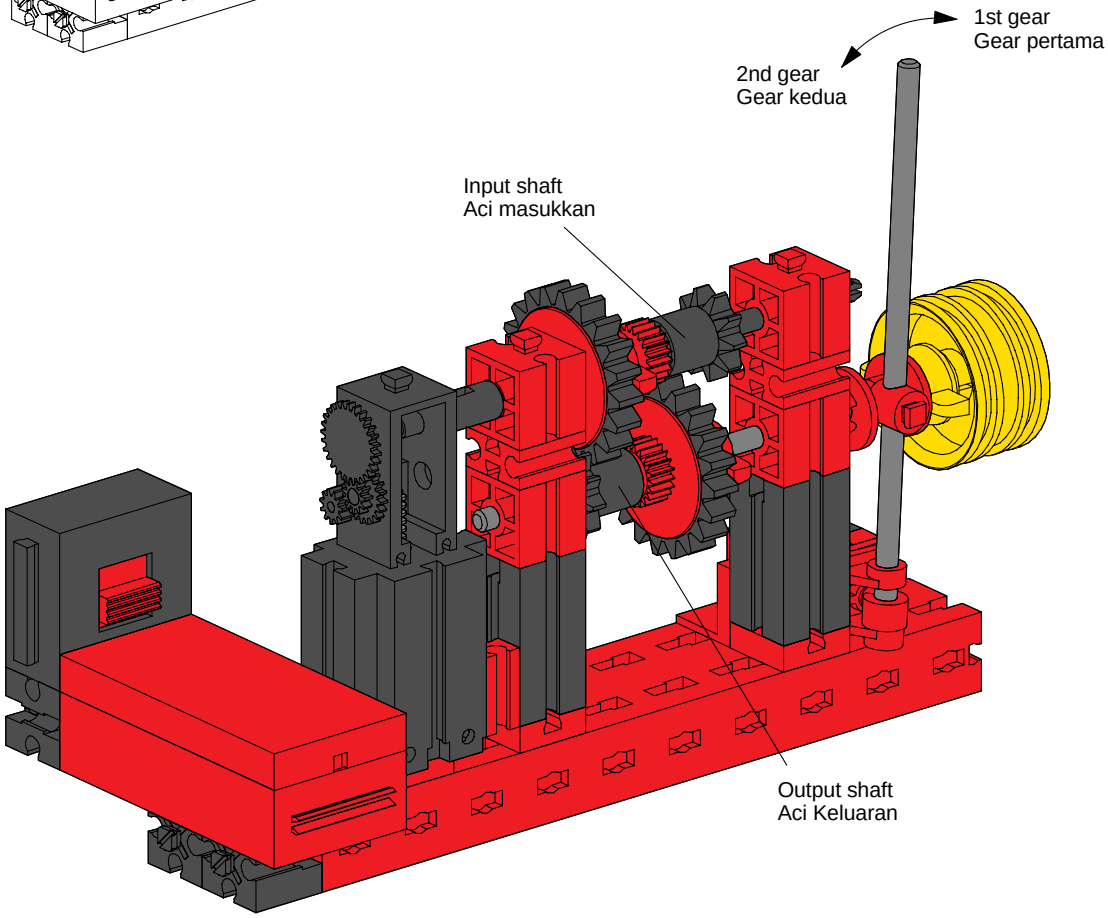
1st gear
Gear pertama
2nd gear
Gear kedua
Input shaft
Aci masukkan
Output shaft
Aci Keluaran

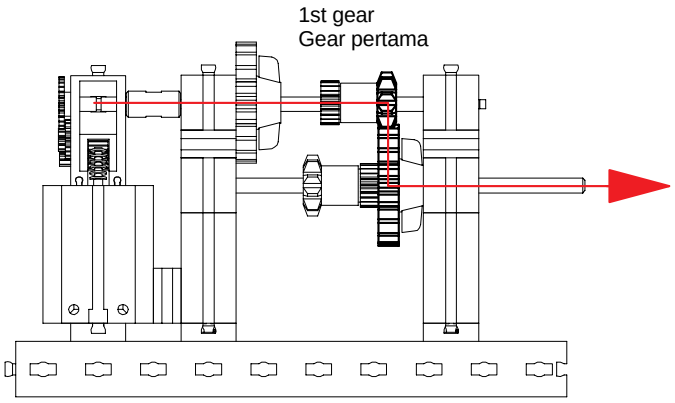
1st gear
Gear pertama

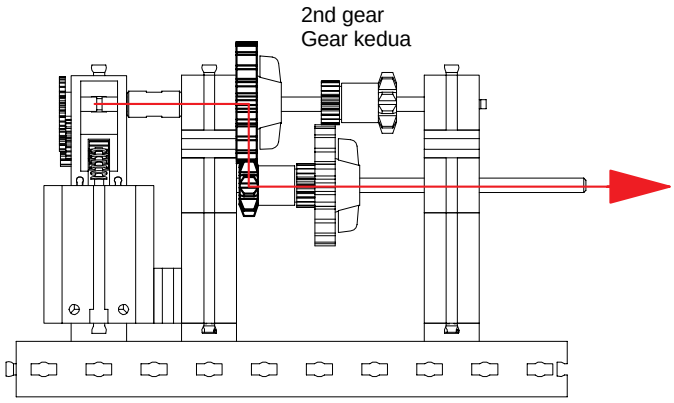
2nd gear
Gear kedua

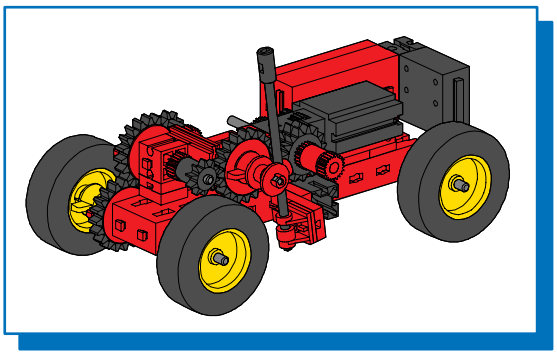

Vehicle with gear shifting
Kenderaan dengan penukar gear

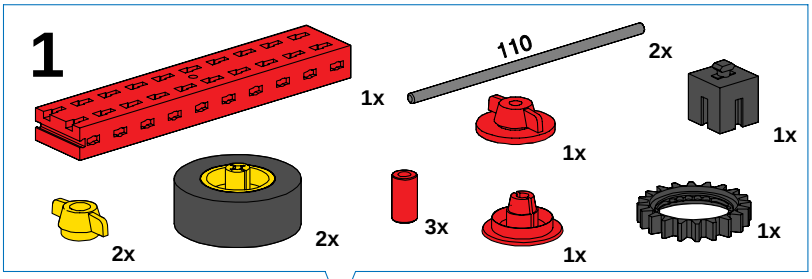

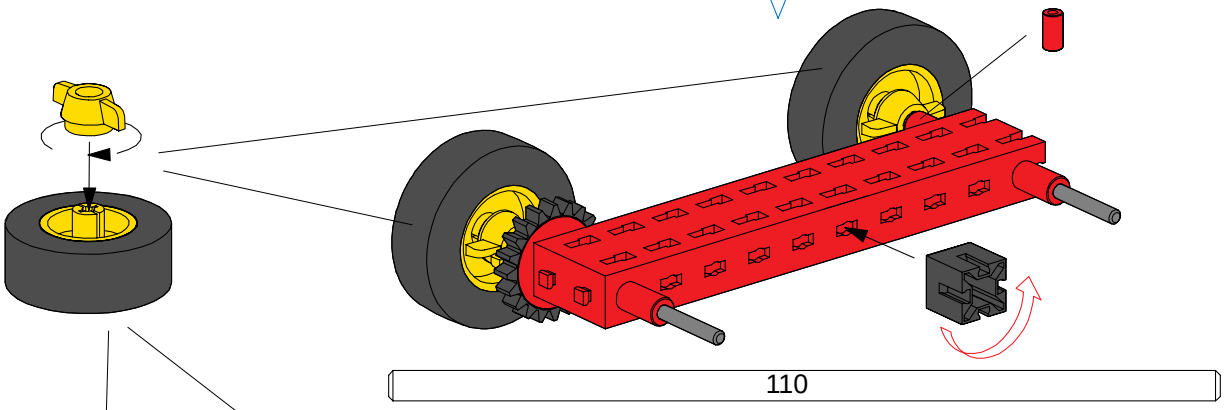

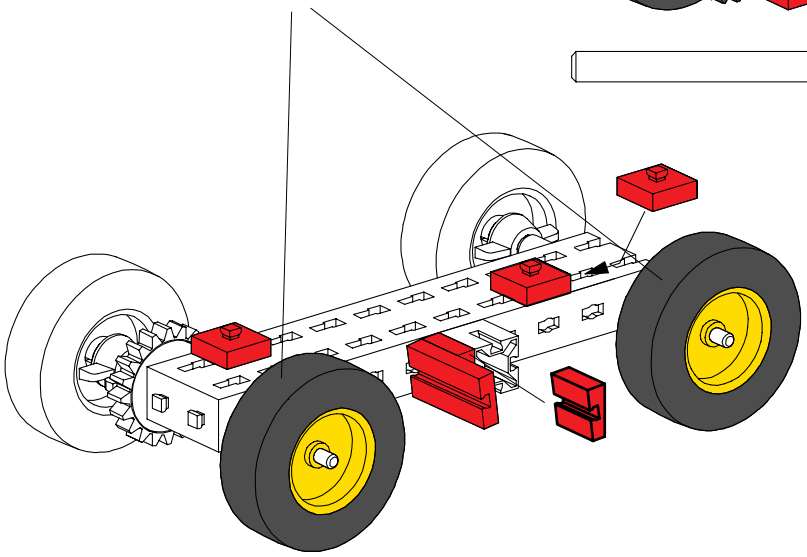

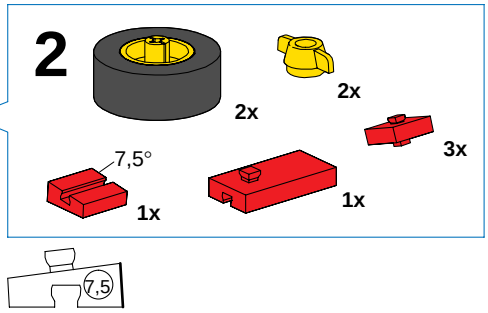

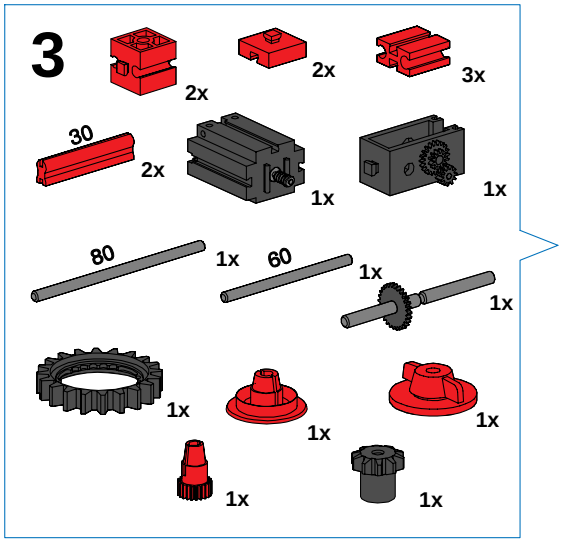

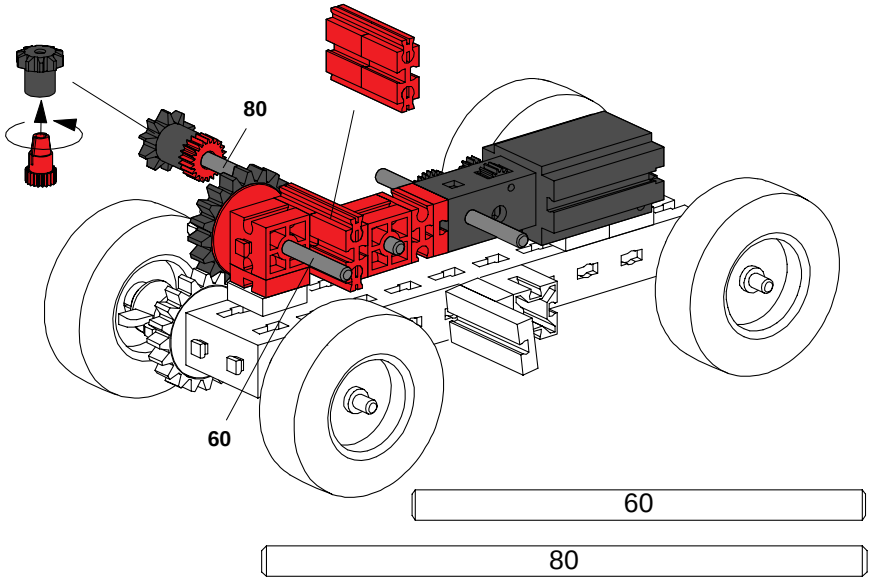

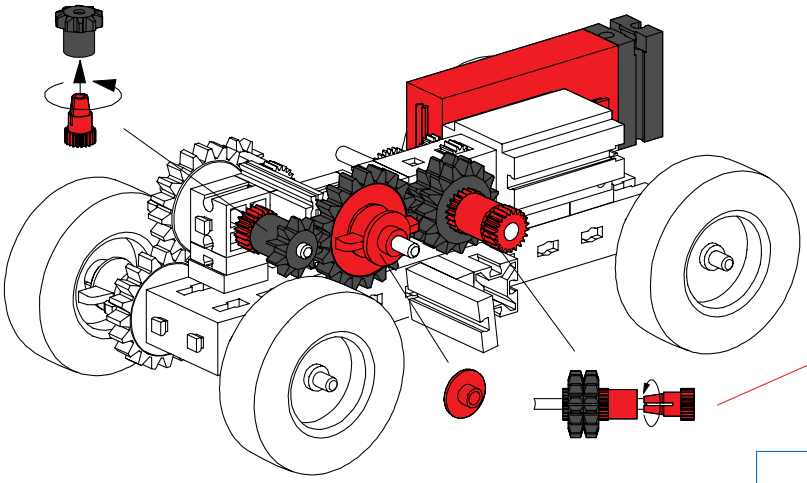

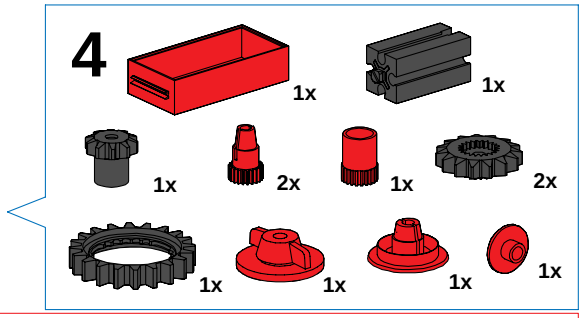
4
1x
1x
1x
2x
1x
2x
1x
1x
1x
1x

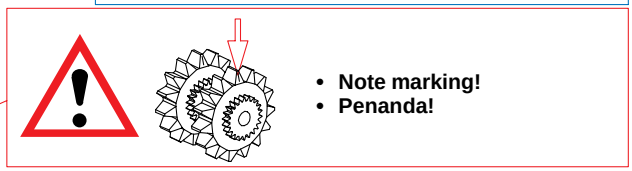
• Note marking!
• Penanda!

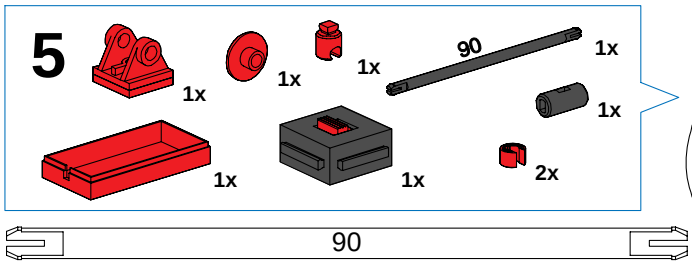
5
1x
1x
1x
90
1x
1x
1x
1x
2x
90

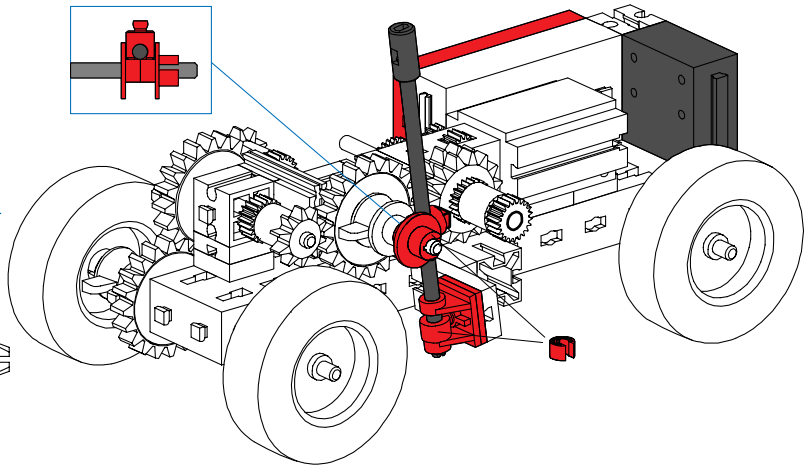

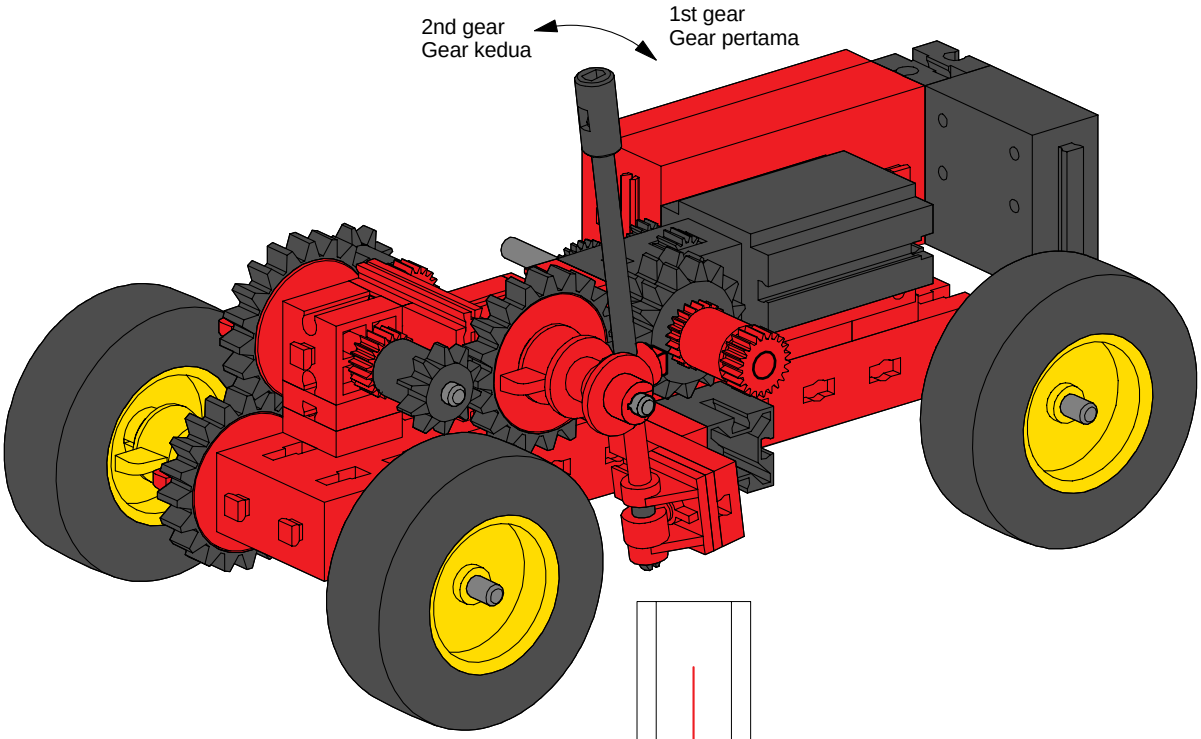
2nd gear
Gear kedua
1st gear
Gear pertama

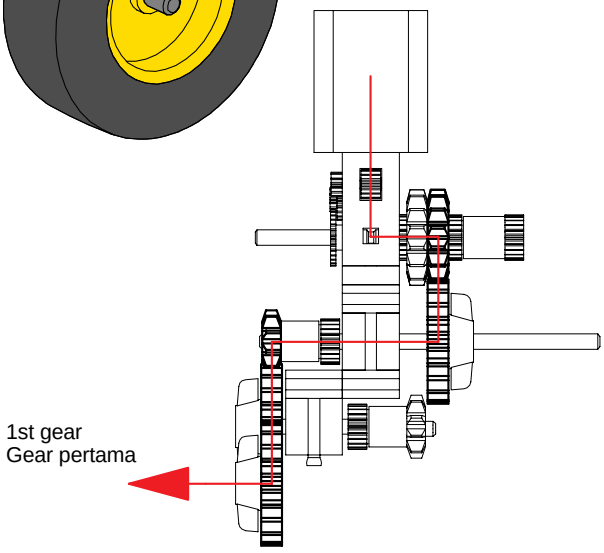
1st gear
Gear pertama

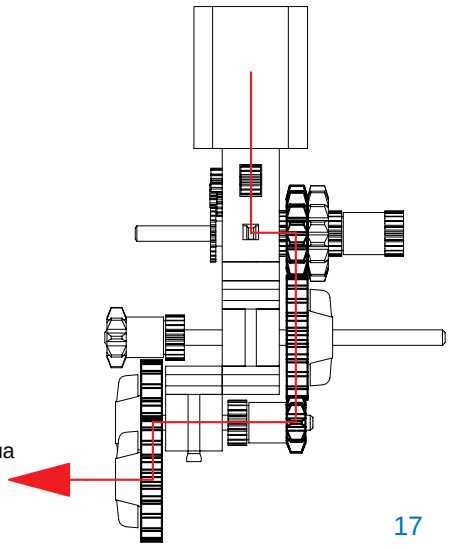
2nd gear
Gear kedua

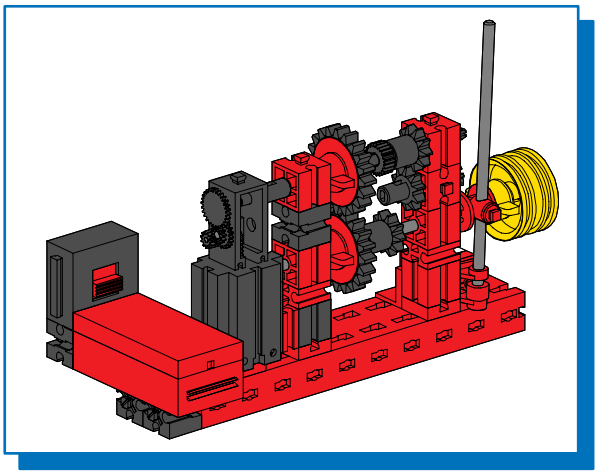

Gear shifting with reverse gear
Penukar gear dengan gear undur

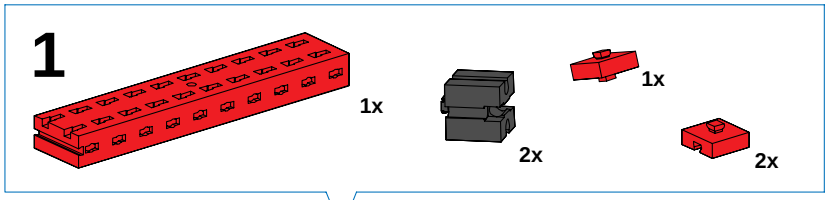

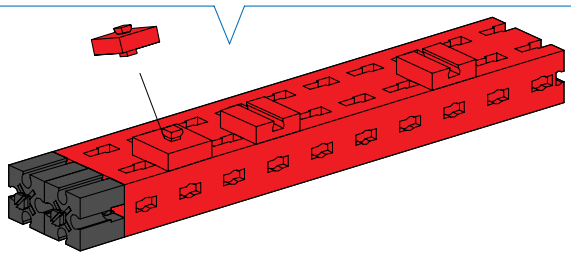

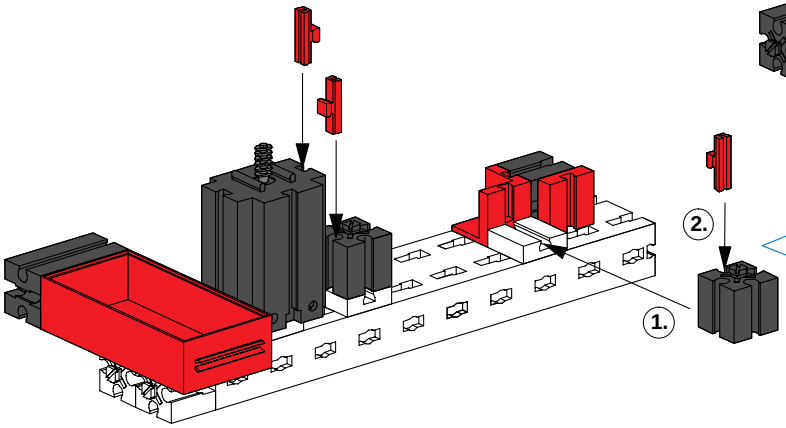

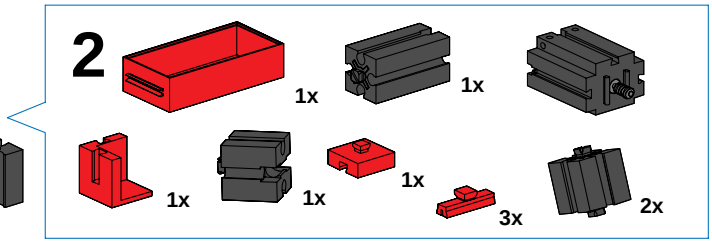

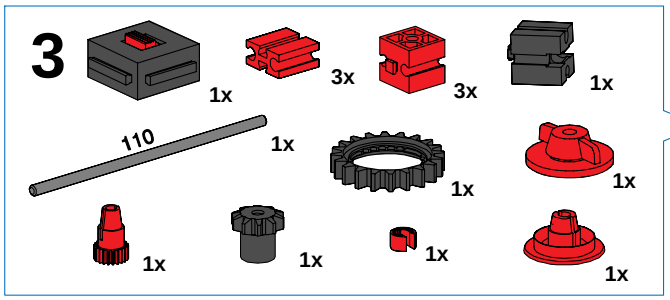

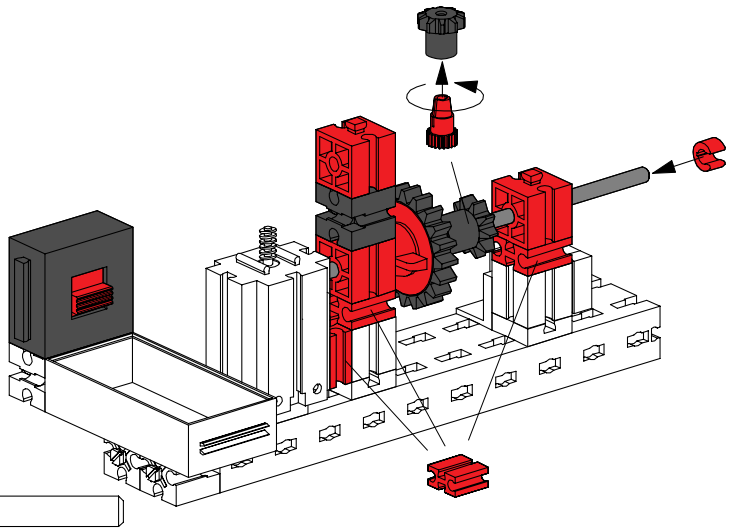

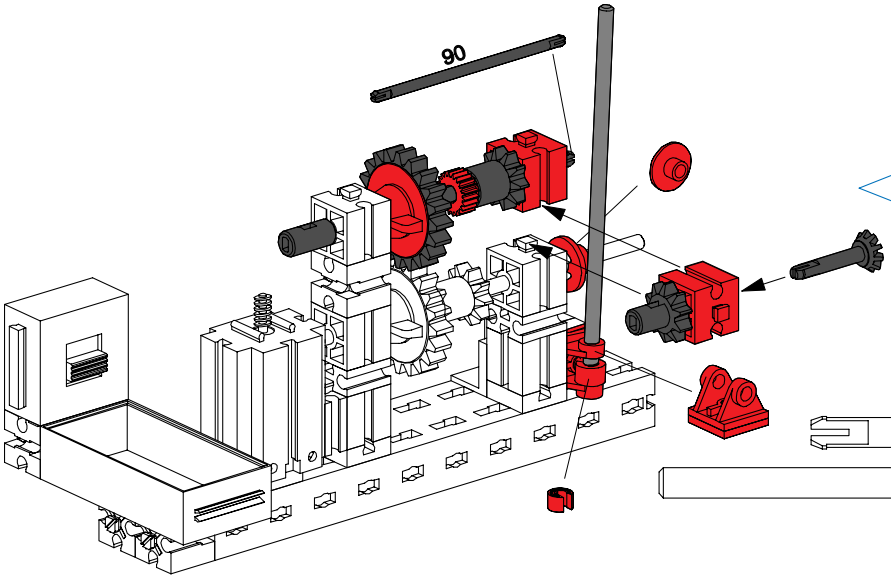

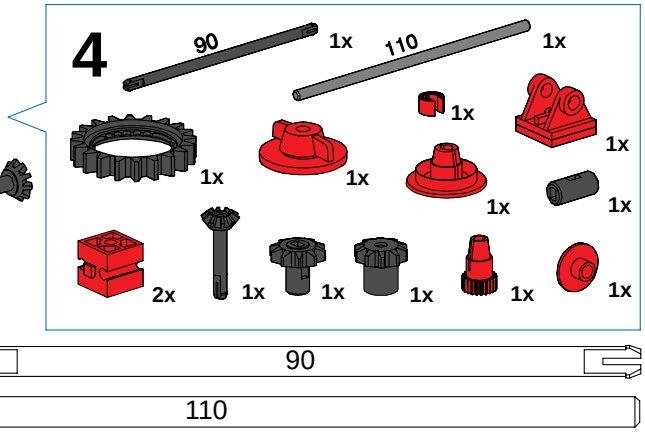

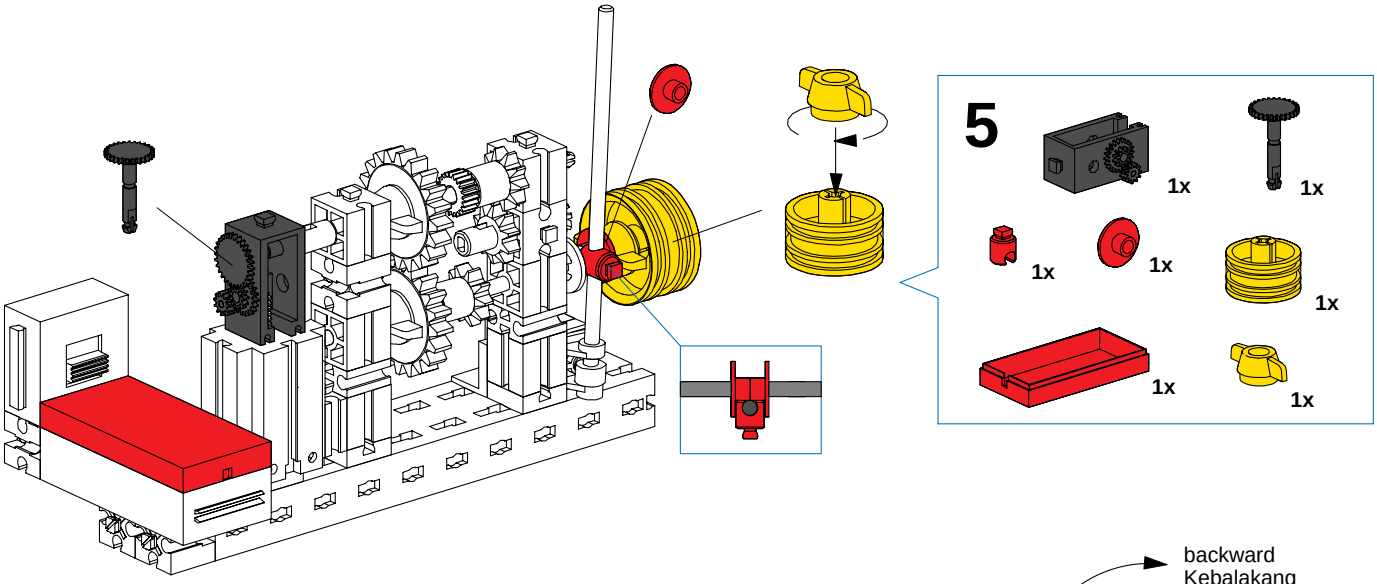

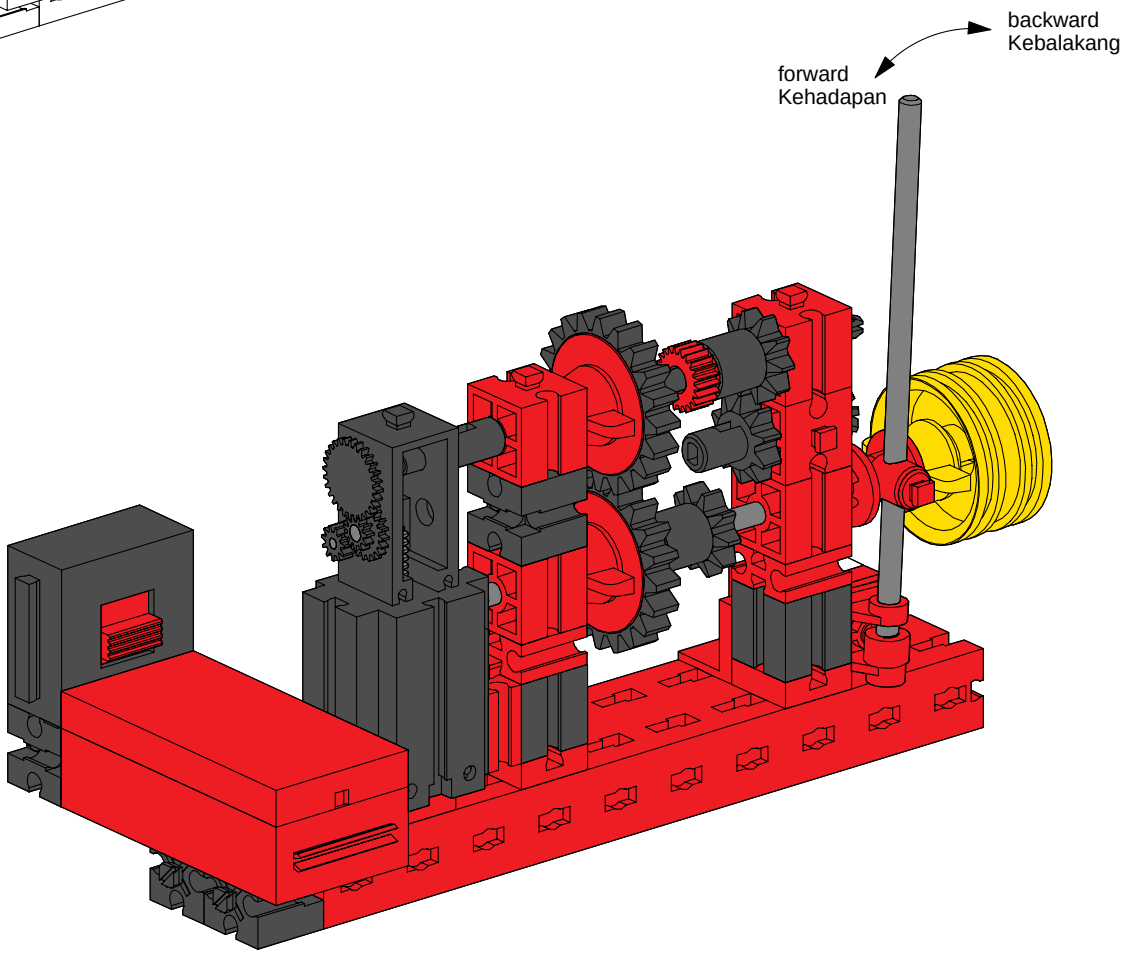

Forward gear
Gear hadapan

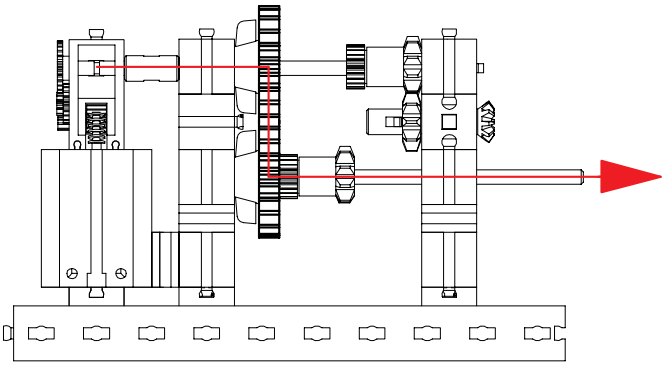

Reverse gear
Gear undur

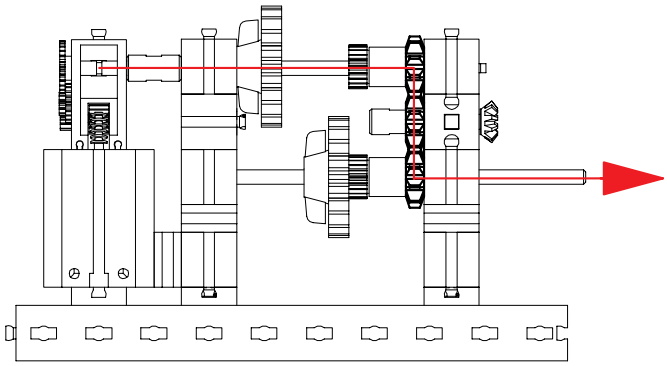

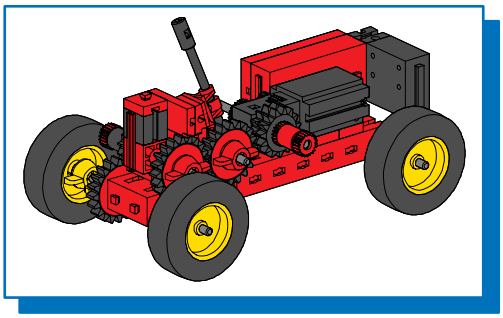

Vehicle with reverse gear
Kenderaan dengan gear undur

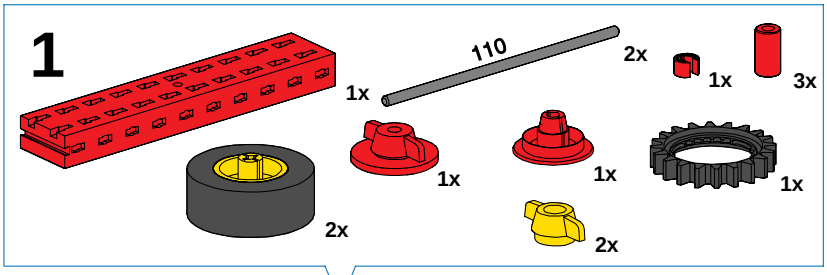

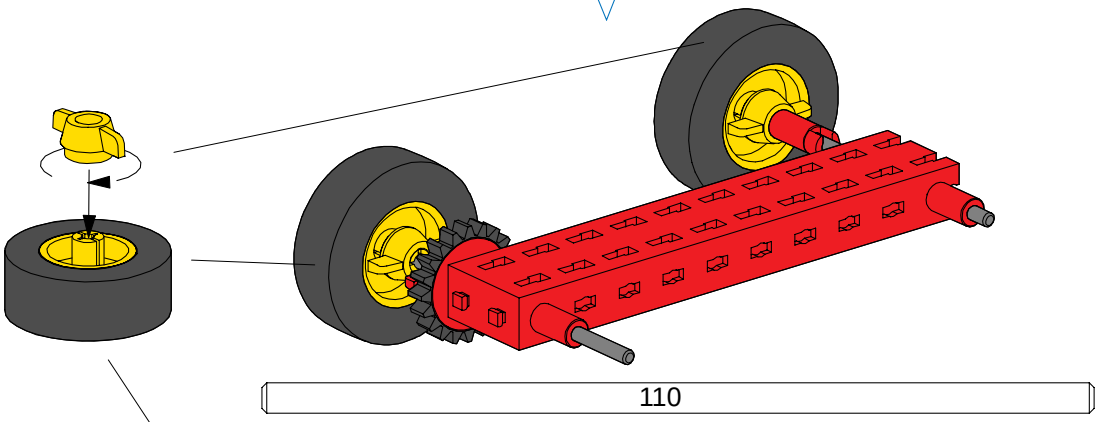

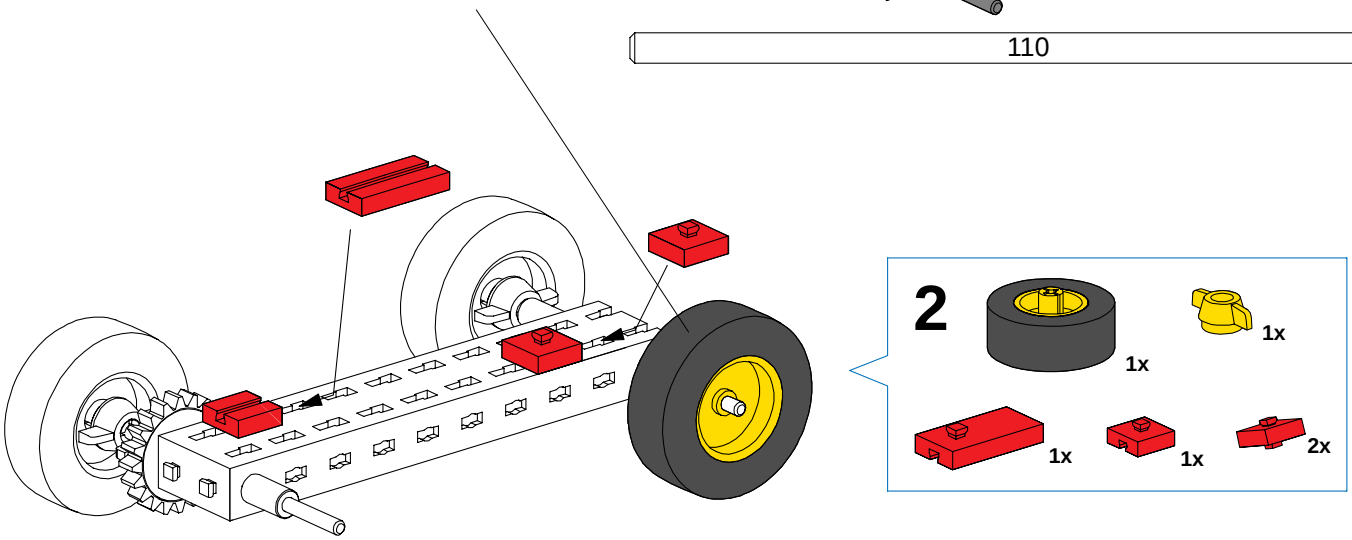

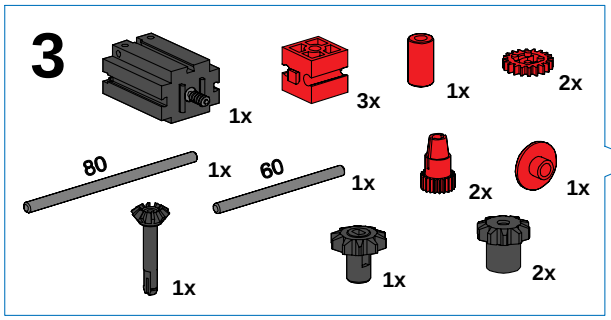

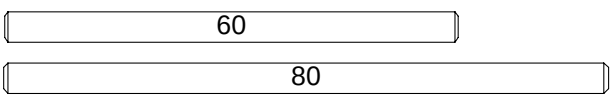

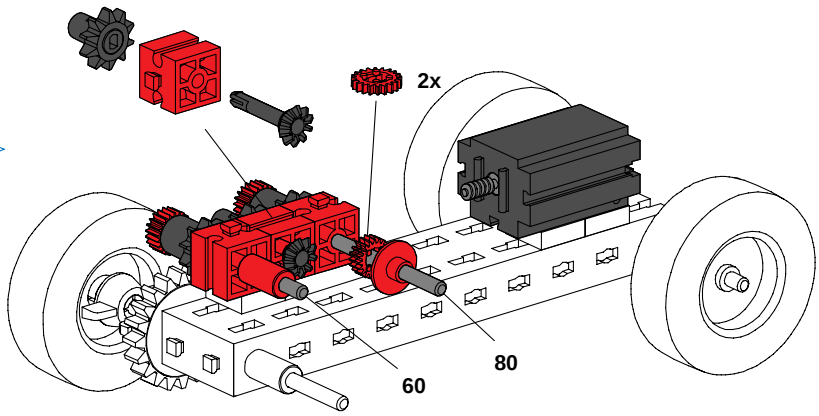

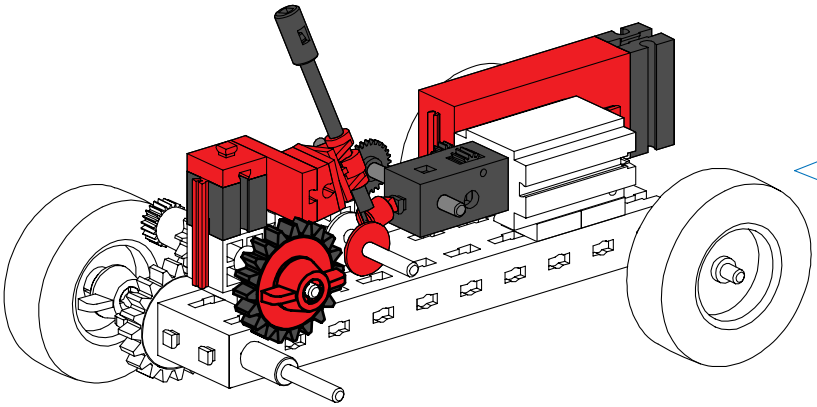

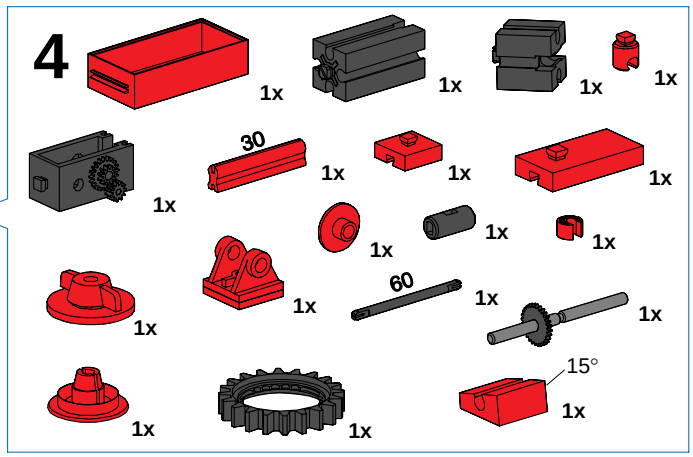

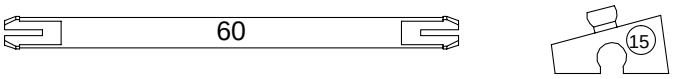

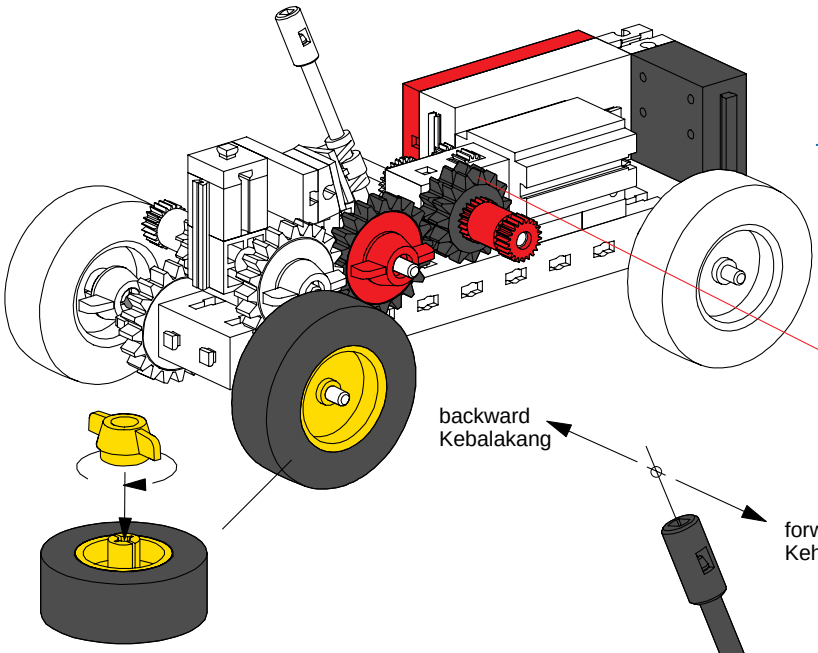

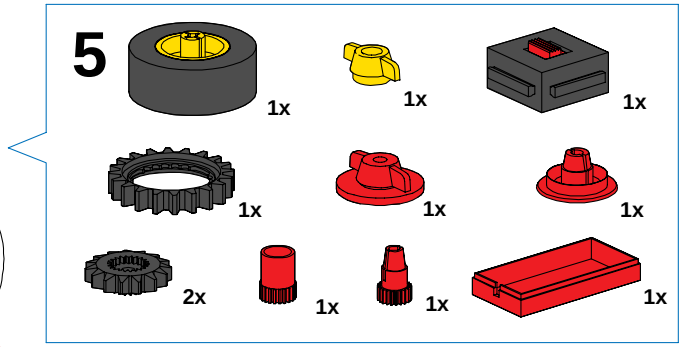

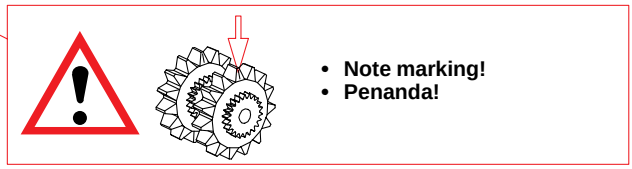

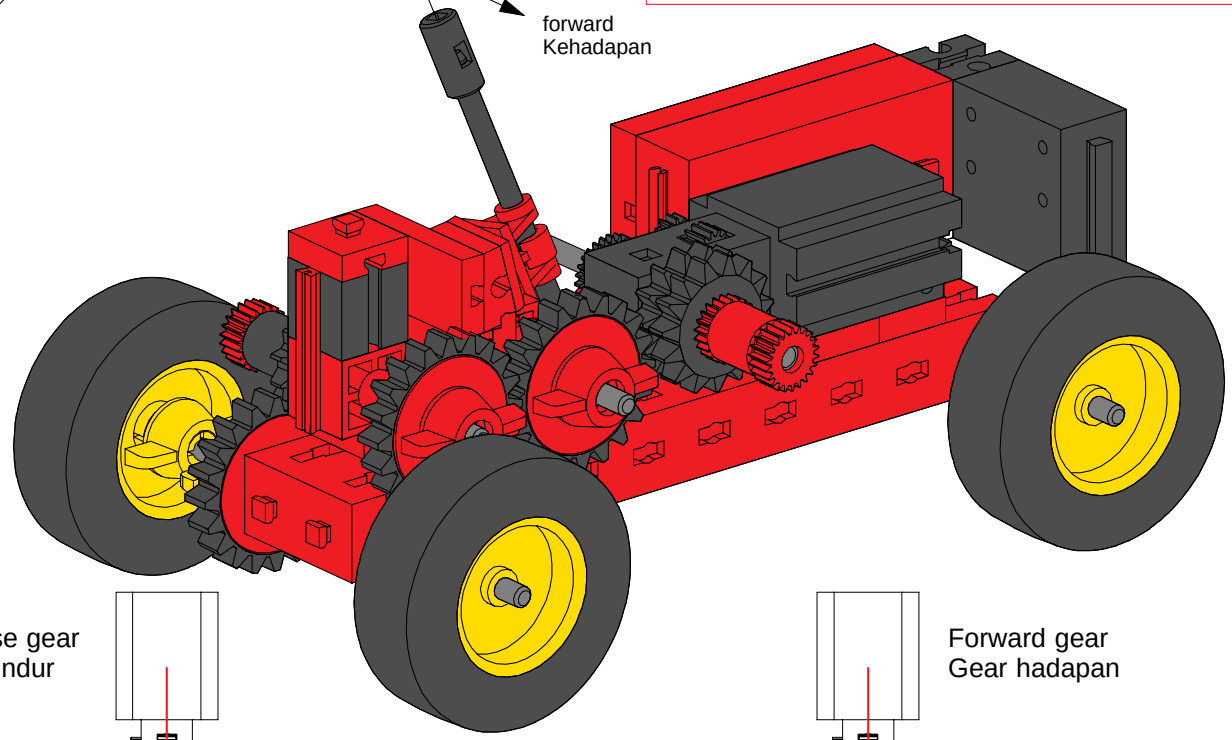

Reverse gear
Gear undur

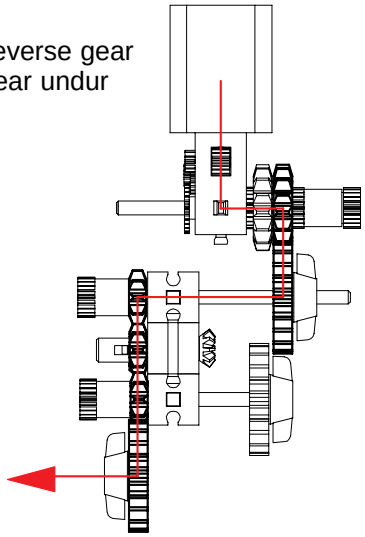

Forward gear
Gear hadapan

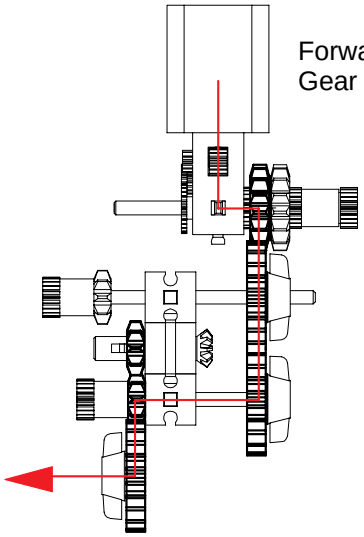

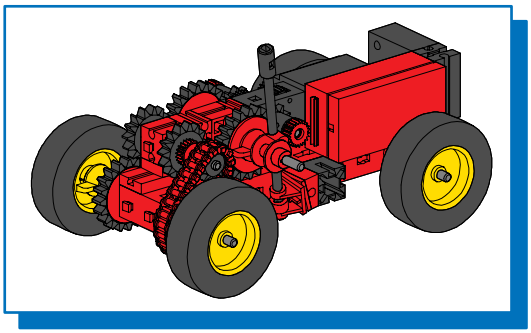

Vehicle with reverse gear and chain drive
Kenderaan dengan gear undur dan pemacu rantai

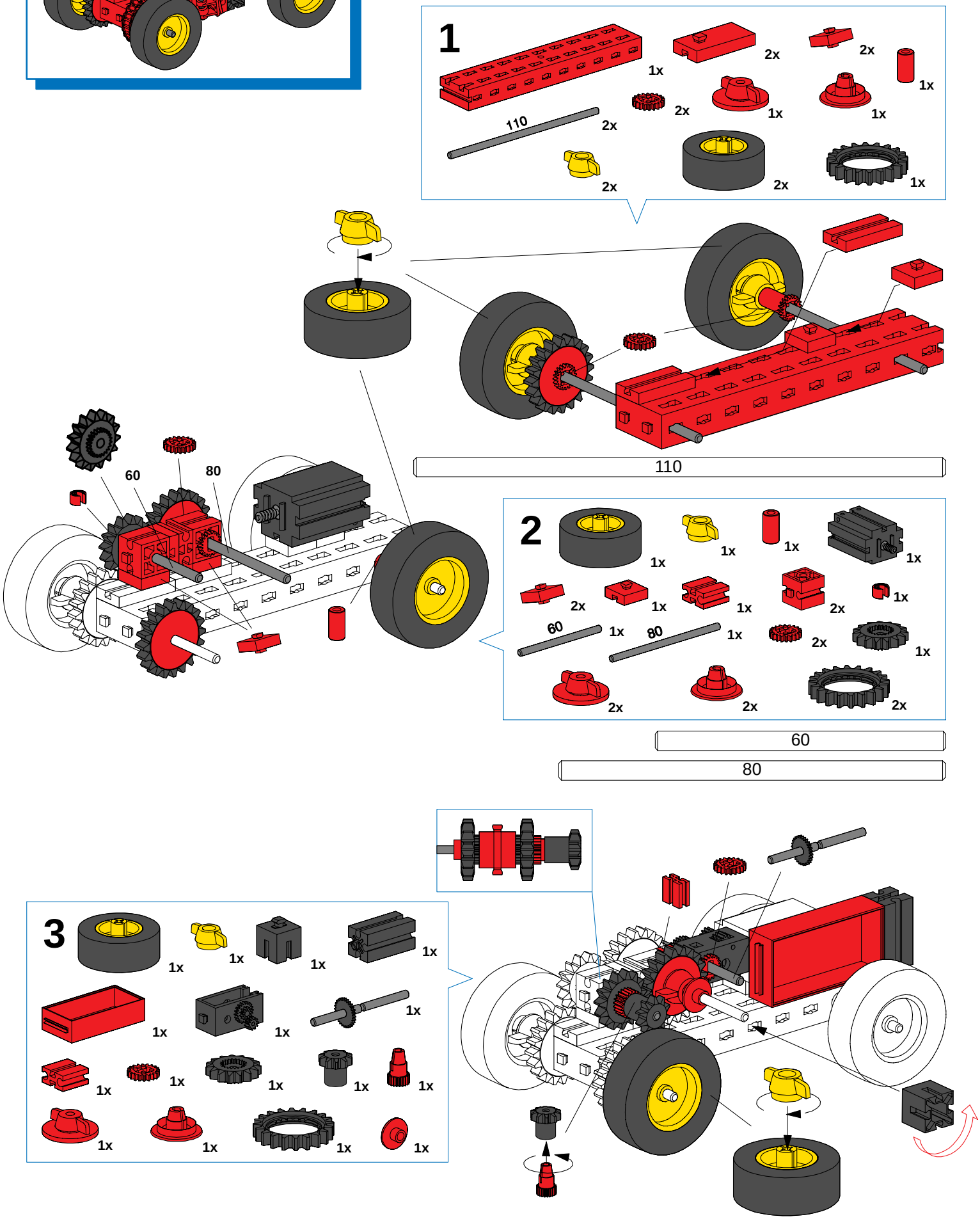

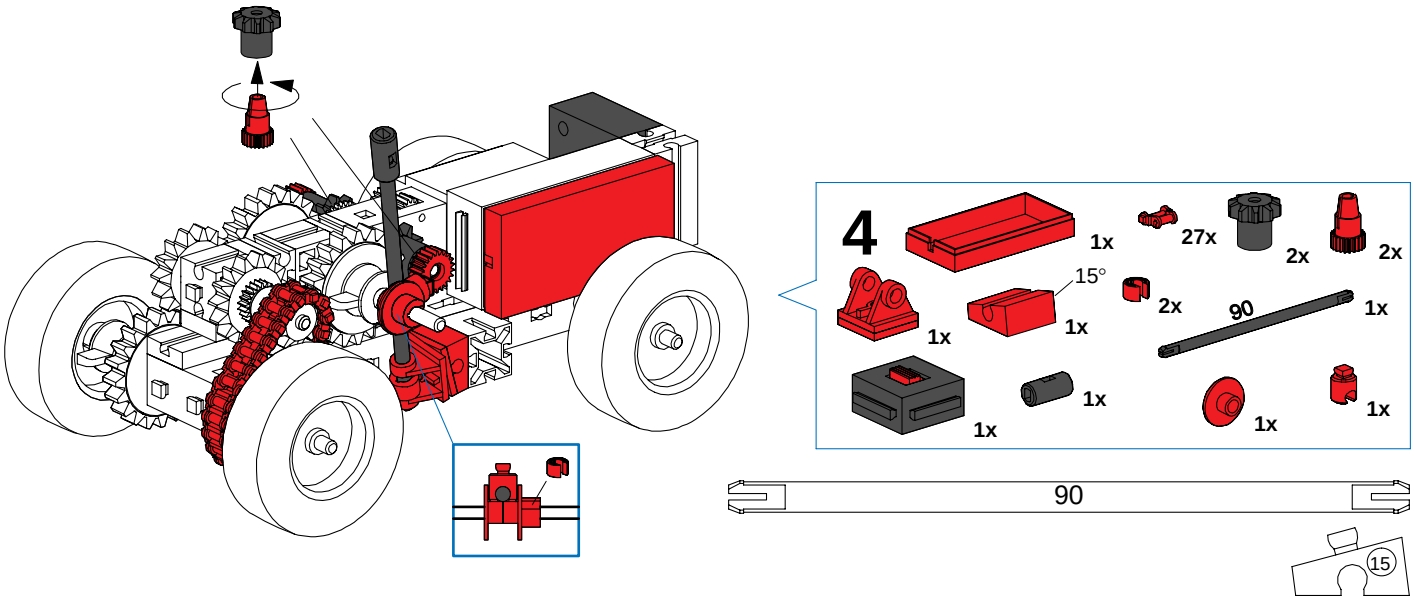

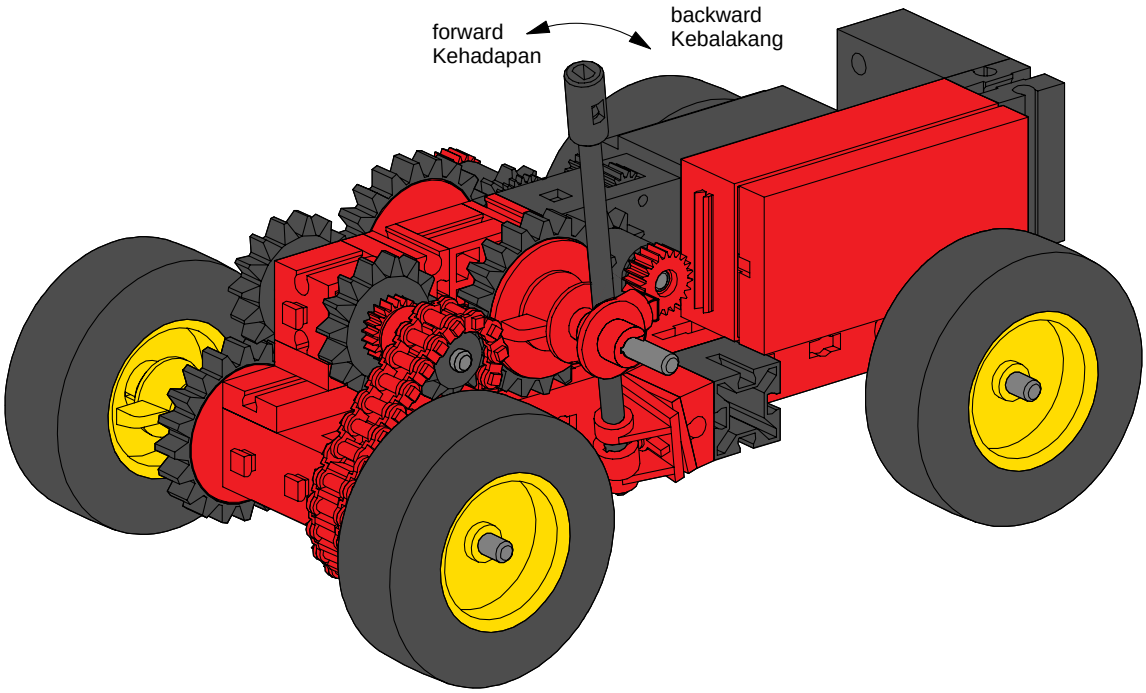

Forward gear
Gear hadapan

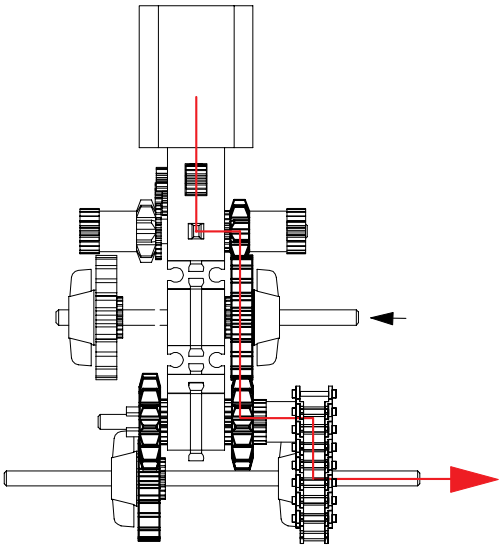

Reverse gear
Gear undur

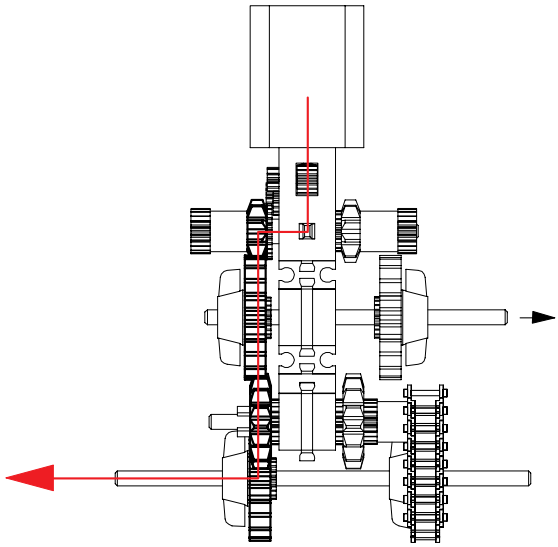

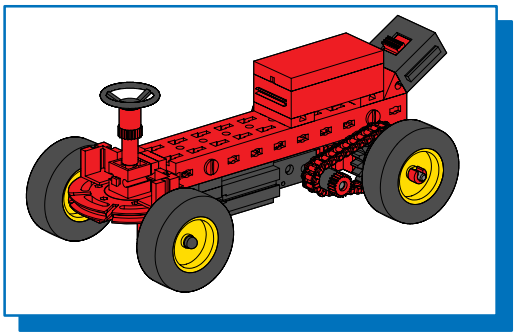

Pivot–support steering
Stereng bantuan pangsi

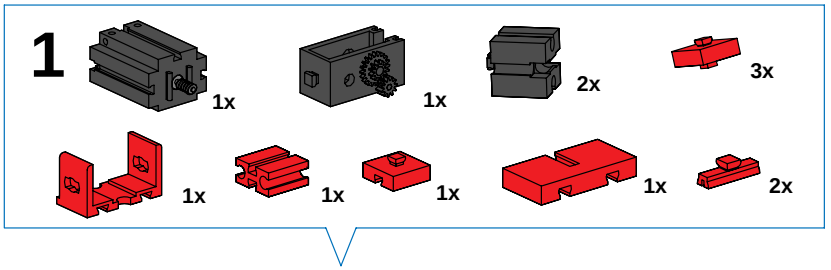

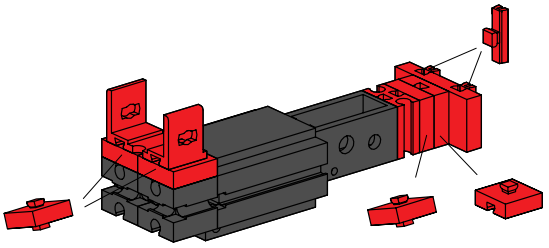

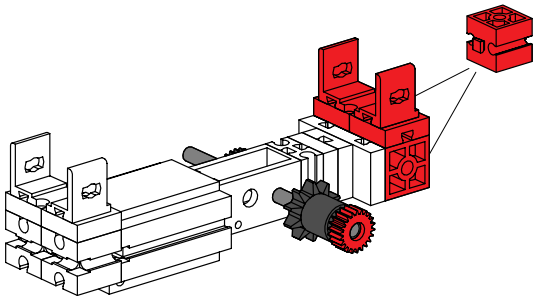

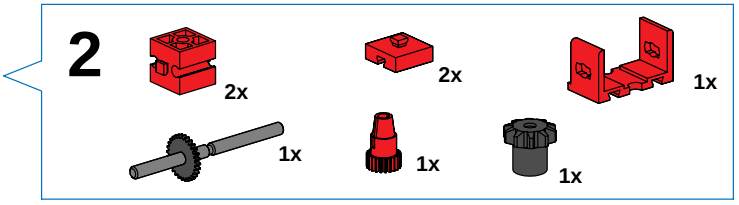

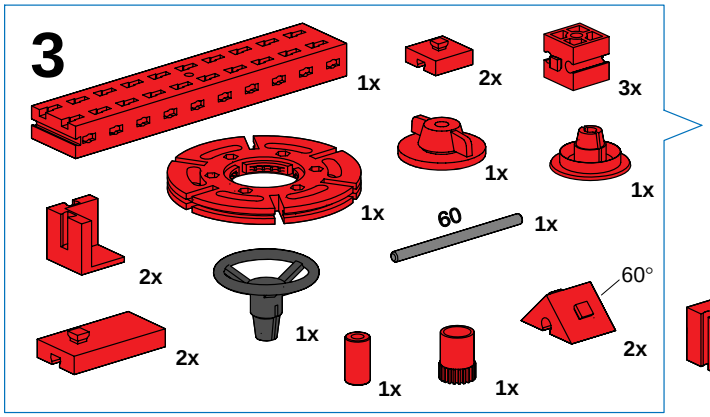

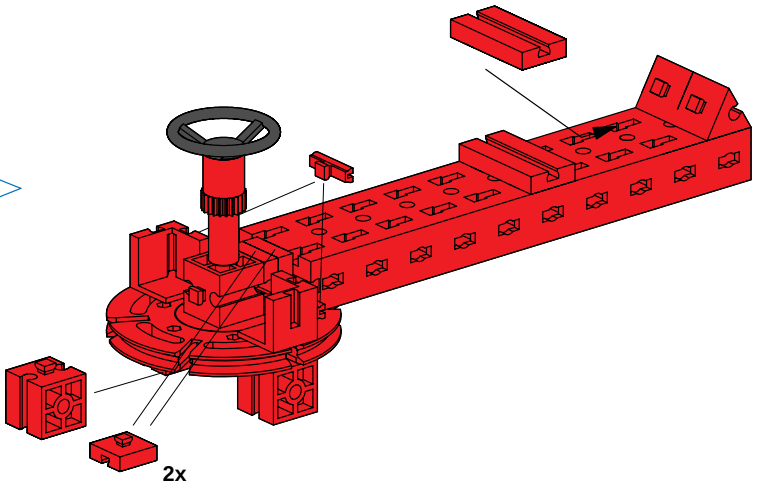

60

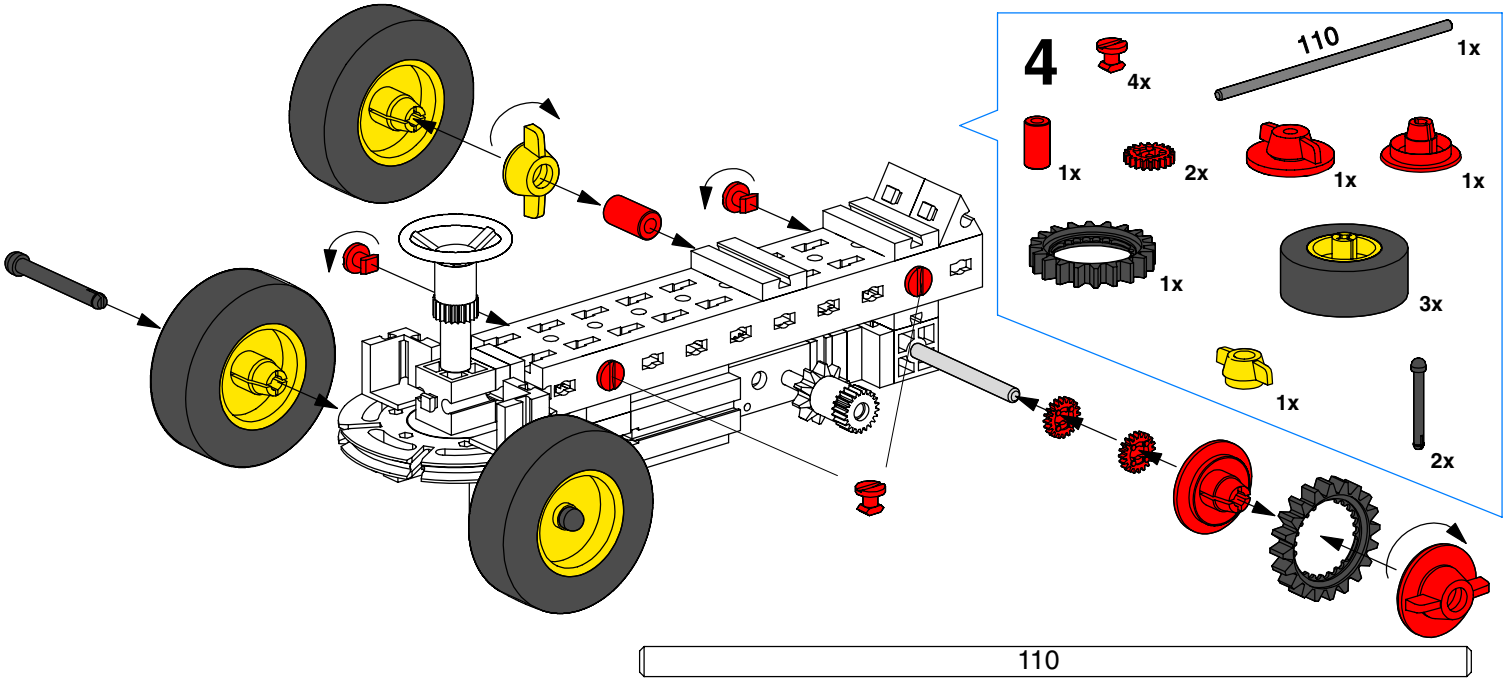
4
4x
110
1x
1x
2x
1x
1x
1x
3x
1x
2x
110

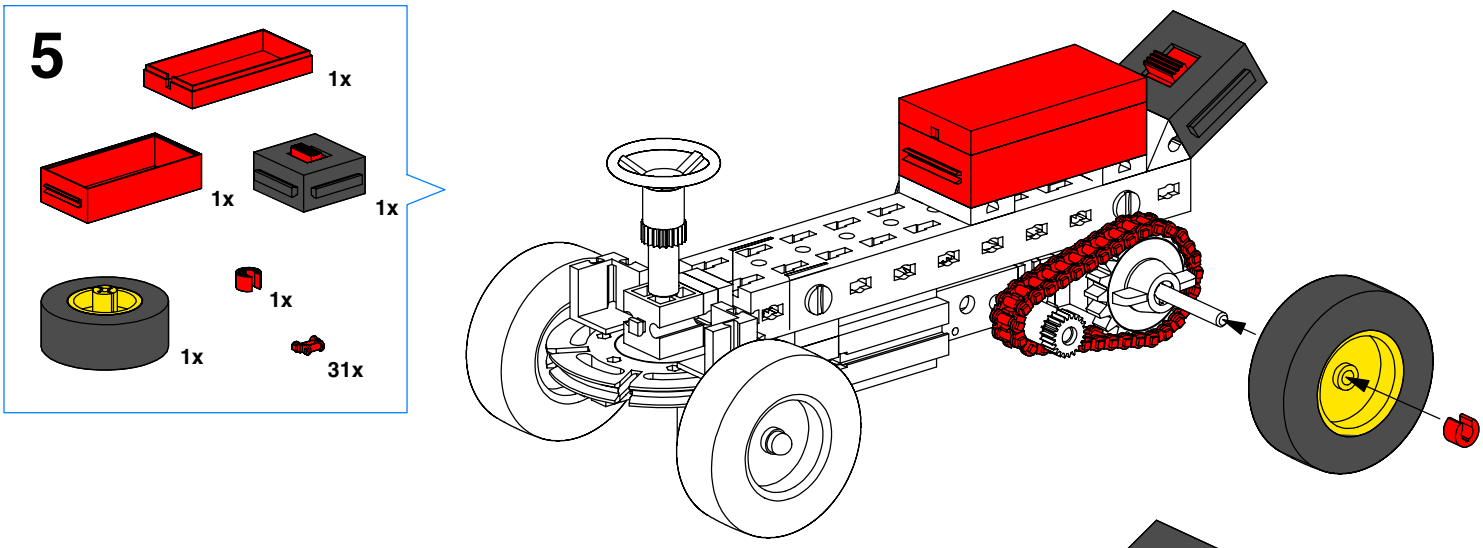
5
1x
1x
1x
1x
1x
31x

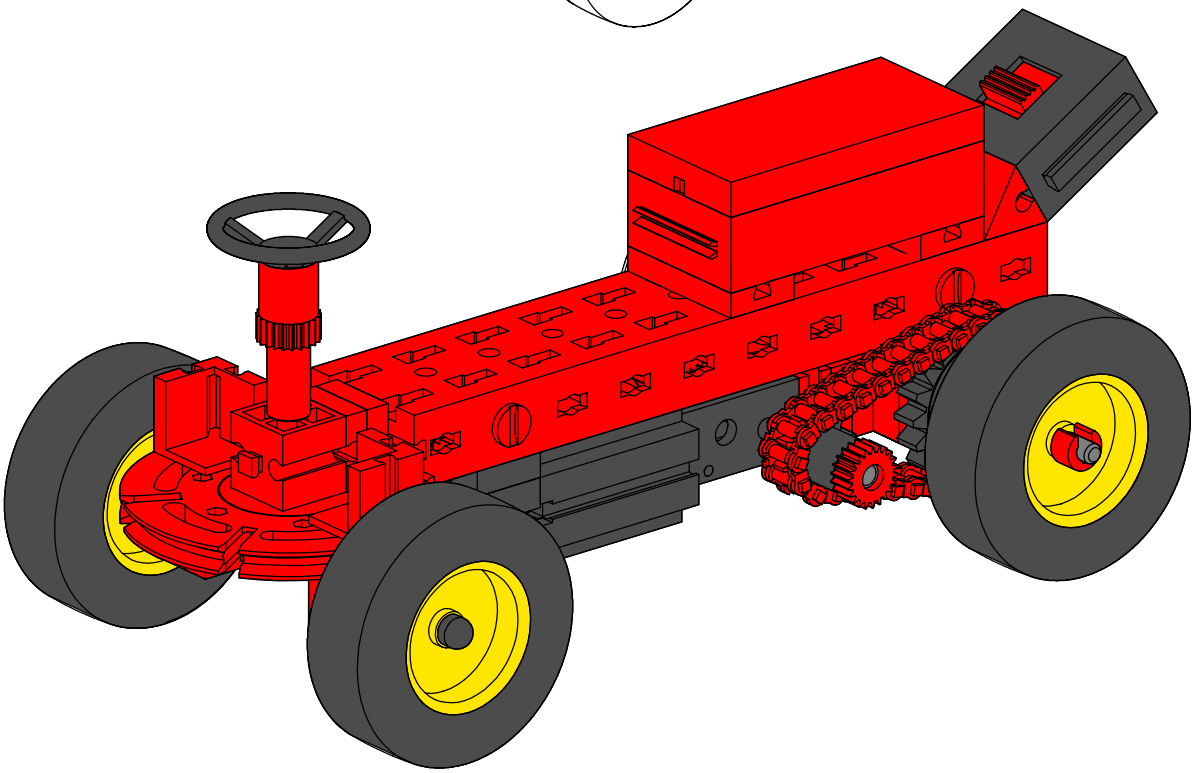

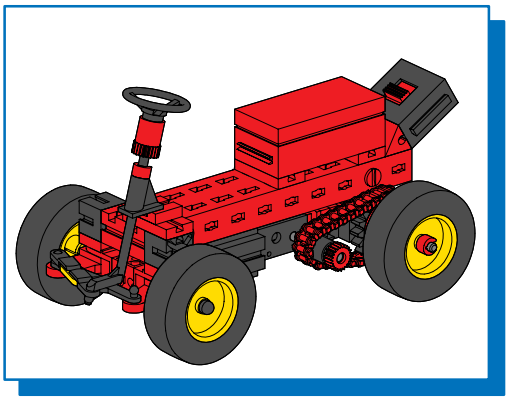

Steering knuckle
Stereng sendi

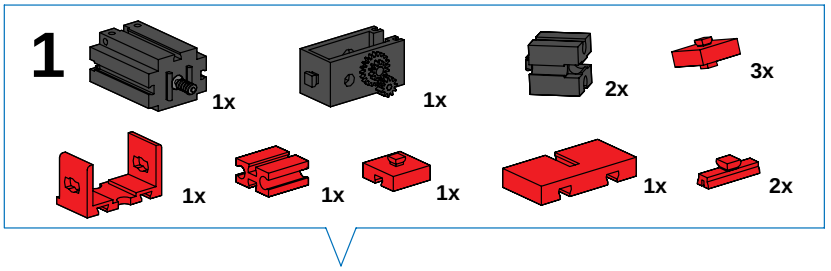

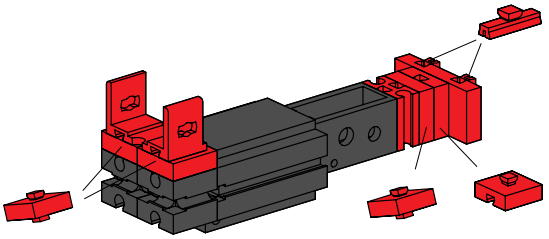

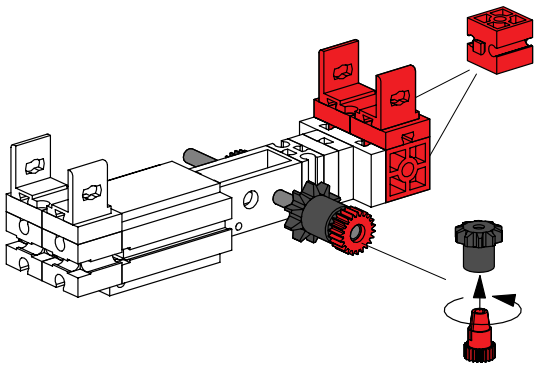

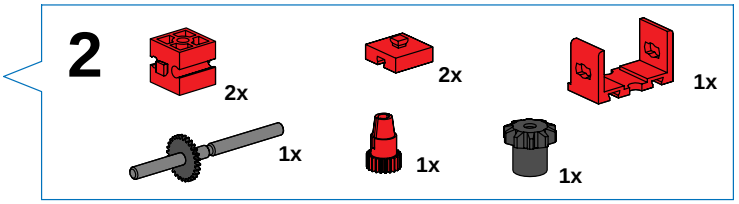

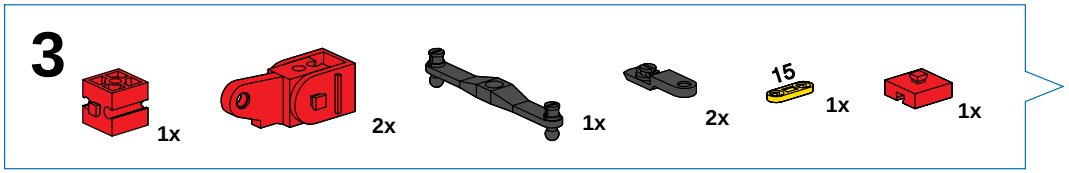

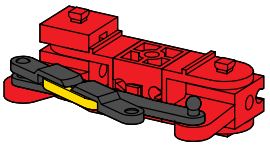

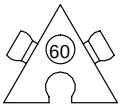

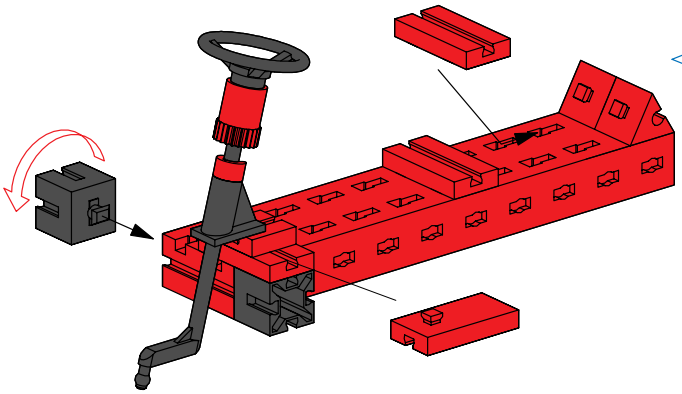

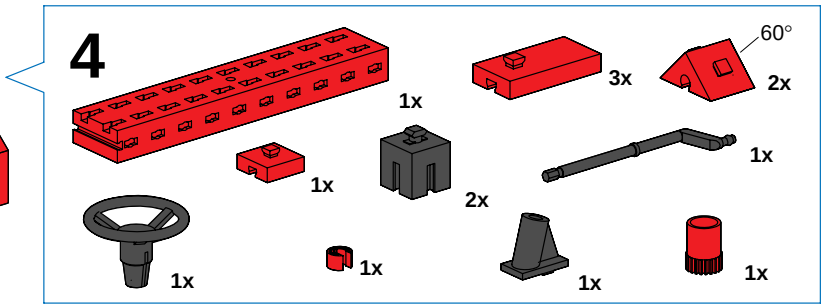

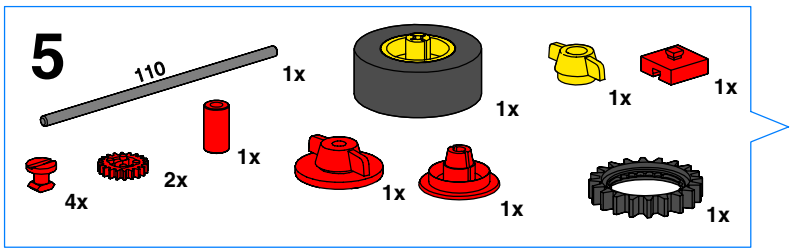
5
110
1x
1x
1x
1x
1x
4x
2x
1x
1x
1x
1x

110

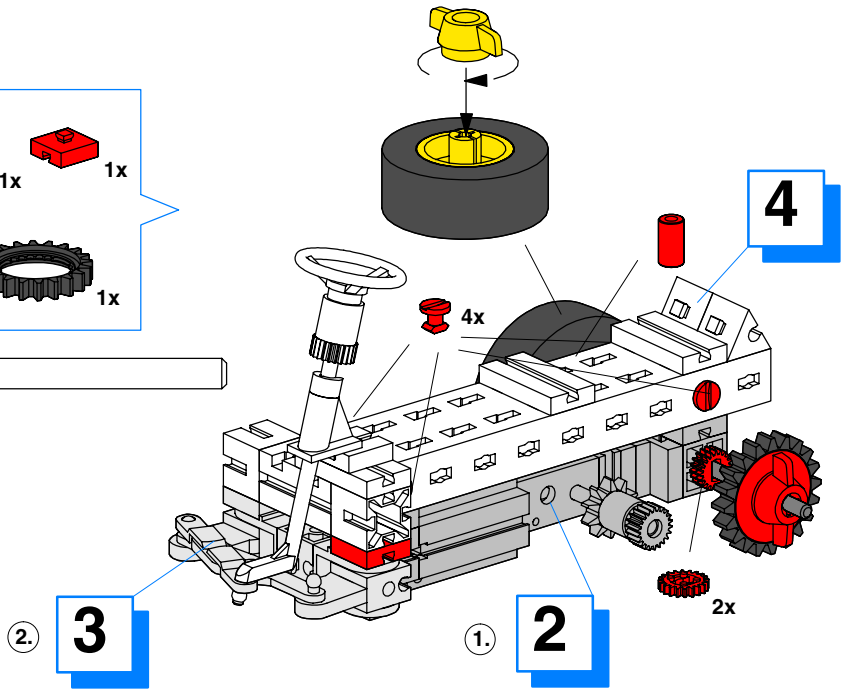
4
4x
2x
2.
3
1.
2

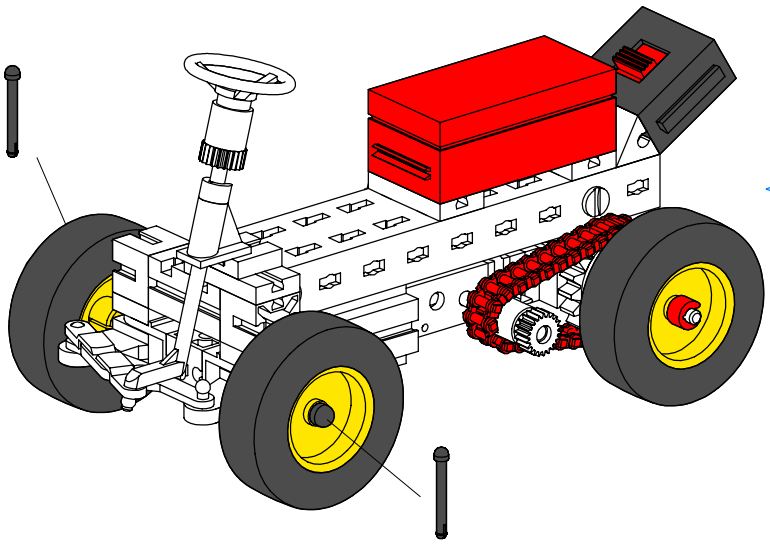

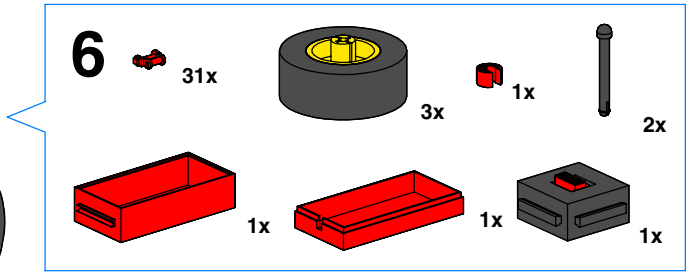
6
31x
3x
1x
2x
1x
1x
1x

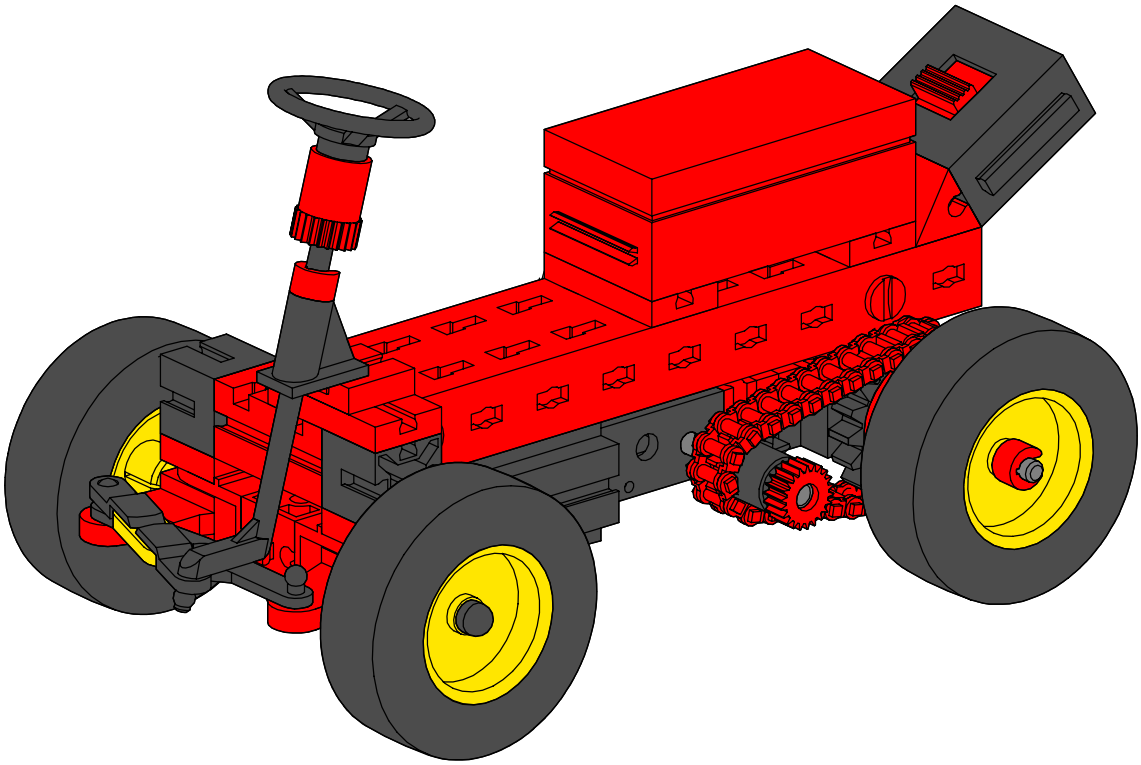

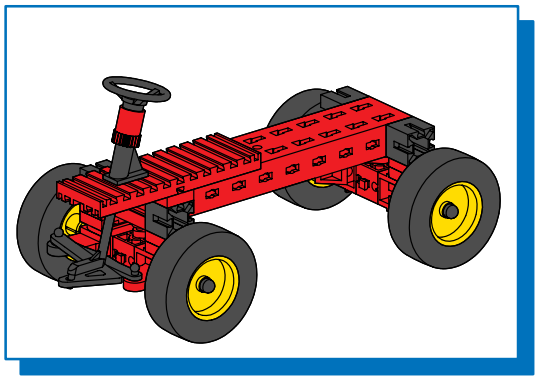

Four–wheel drive steering
Stereng pemacu empat roda

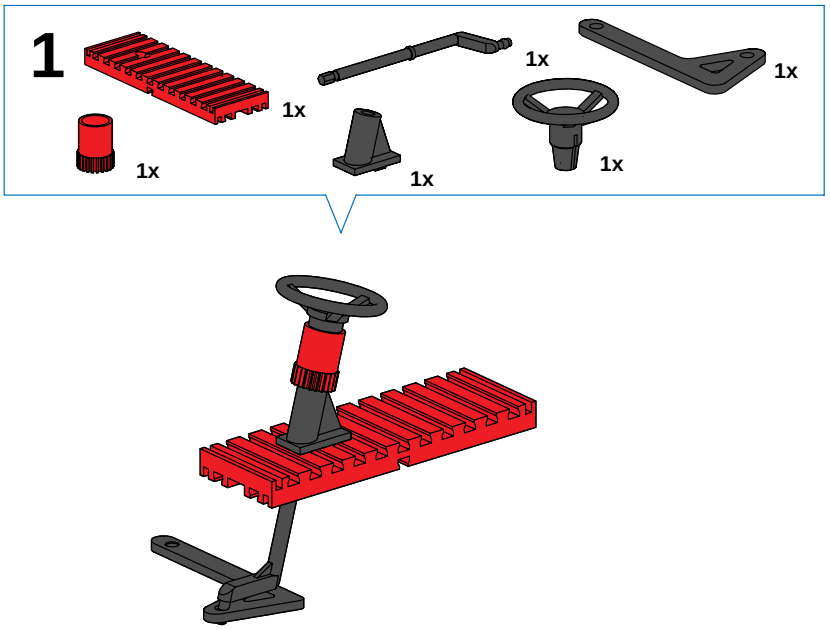

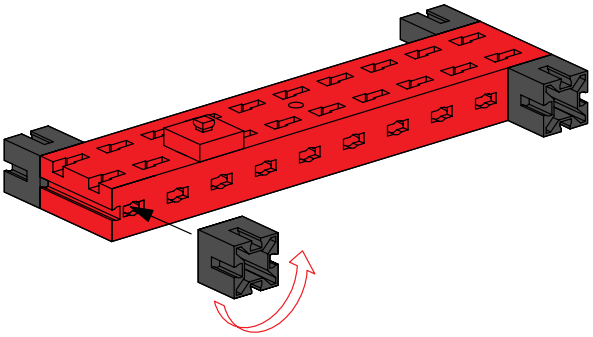

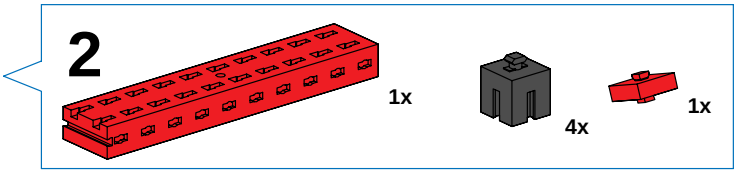

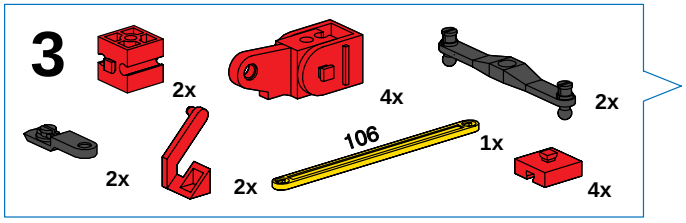

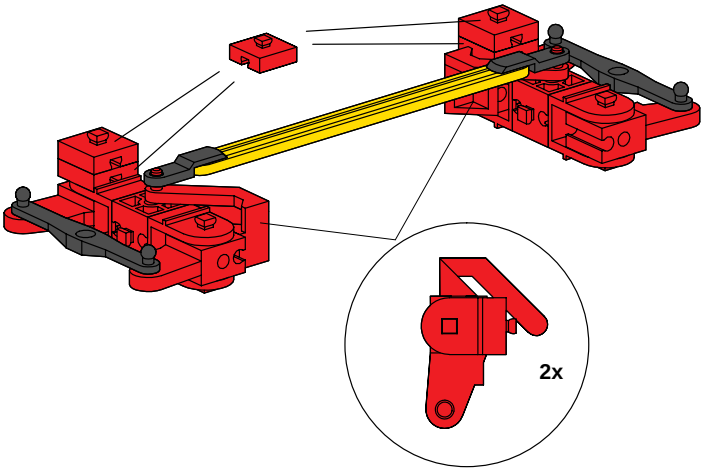

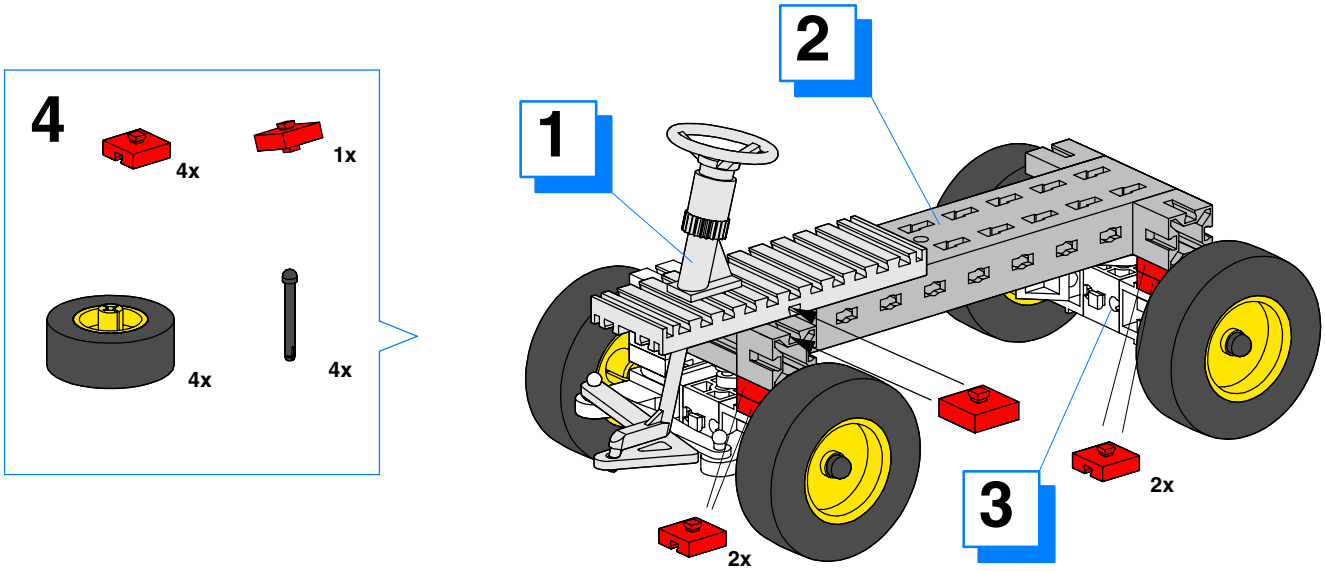
4
4x
1x
4x
4x
1
2
3
2x
2x

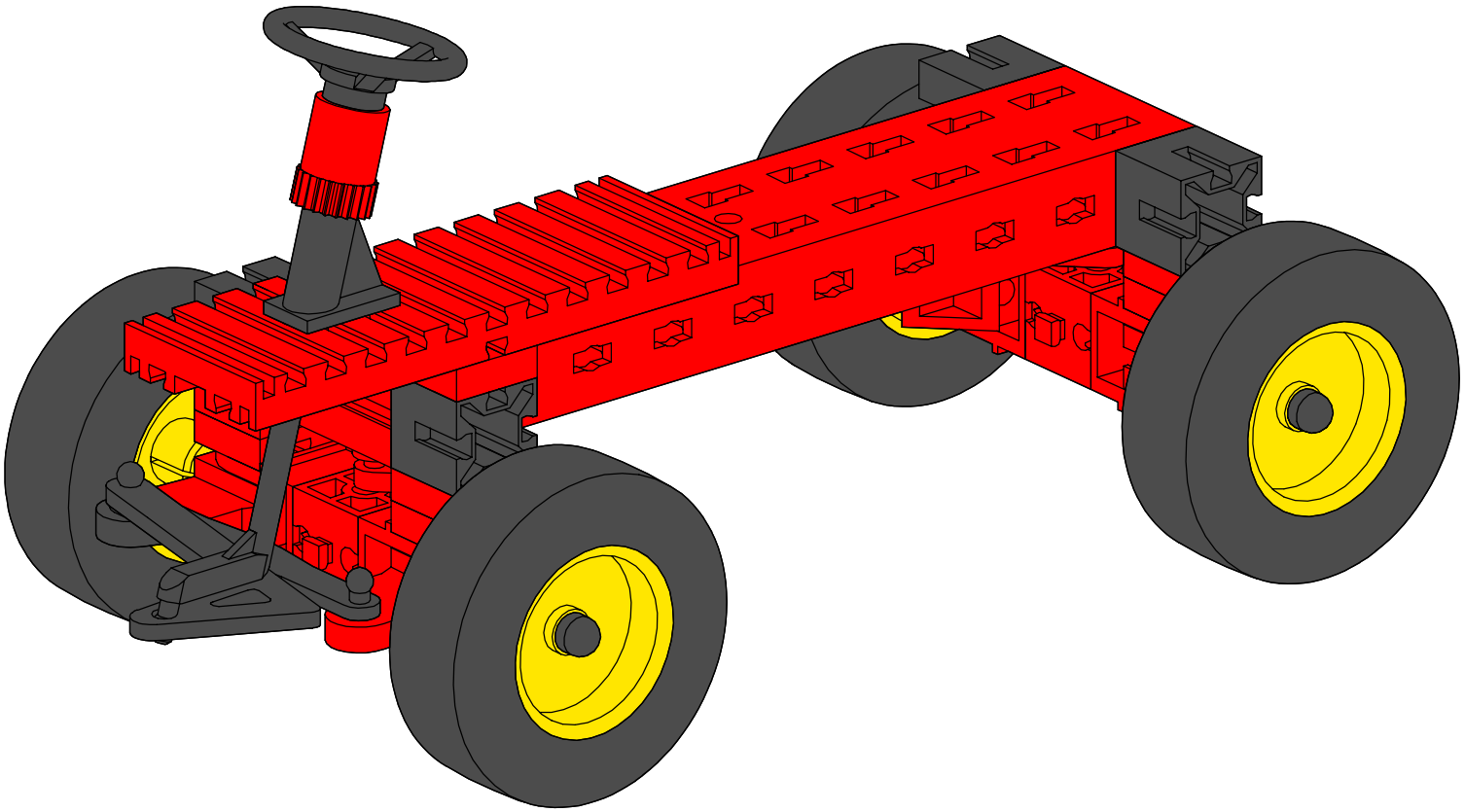

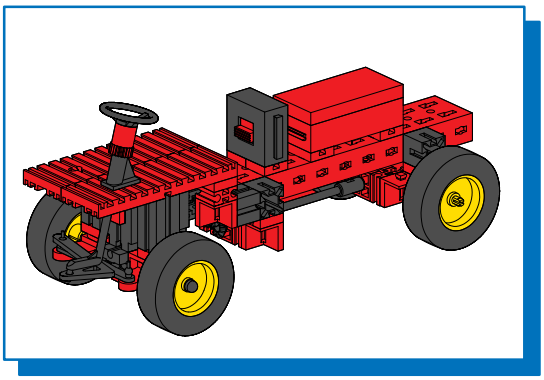

Drive shaft and bevel gear drive
Aci pemacu dan pemacu gear

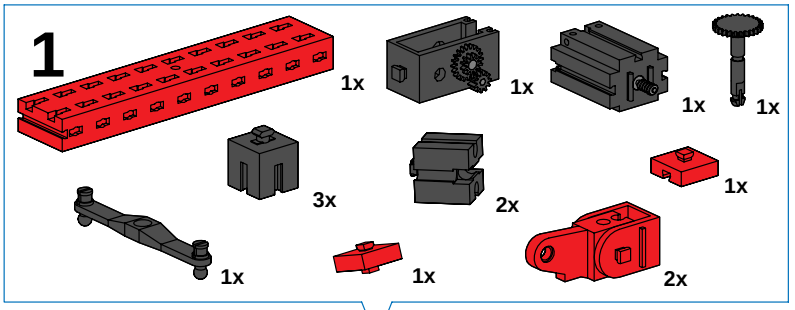

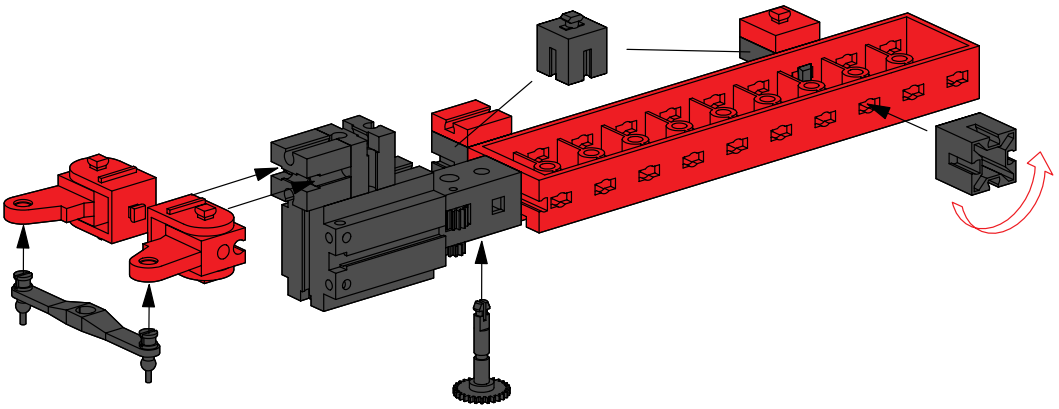

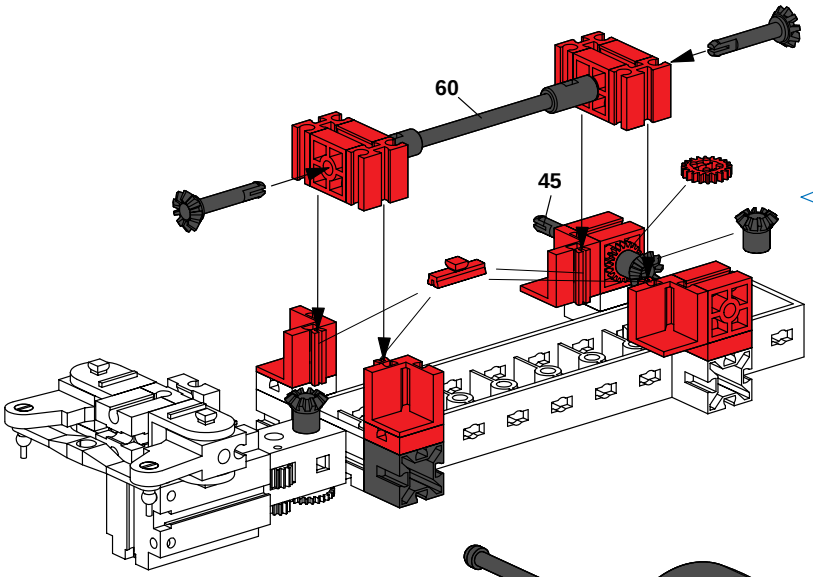

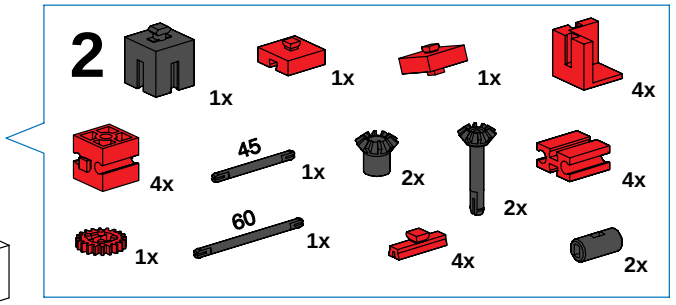

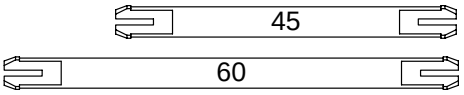

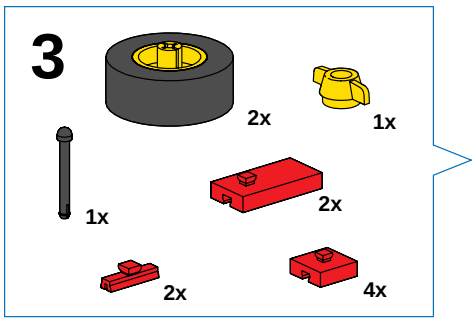

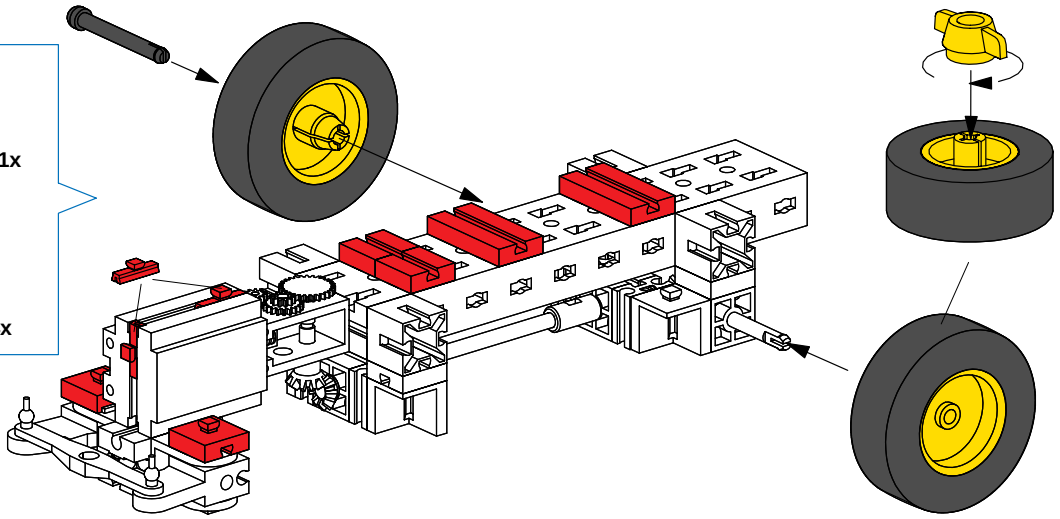

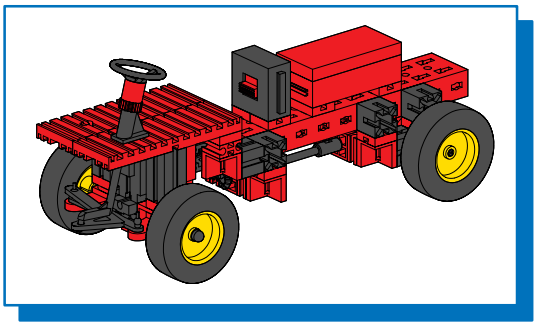

Vehicle with differential gears
Kenderaan dengan gear berlainan

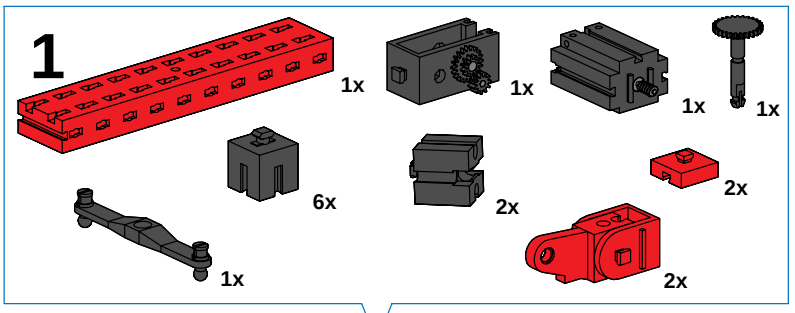

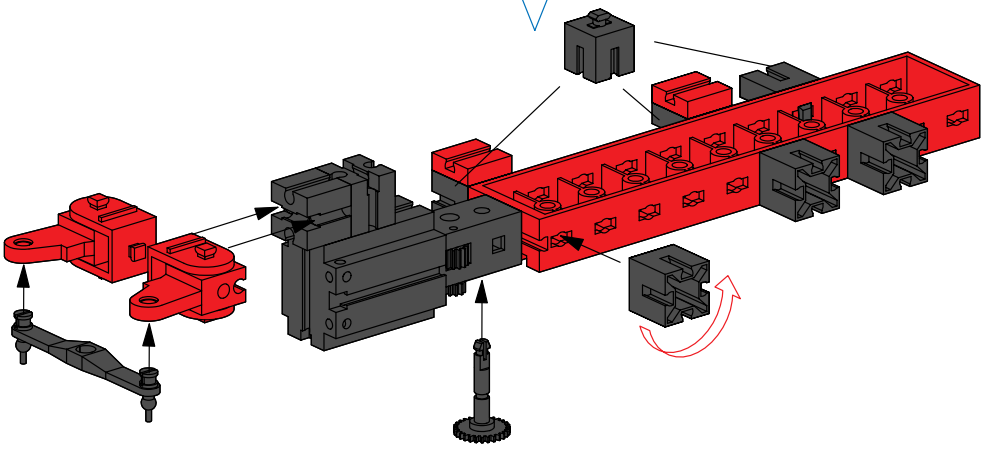

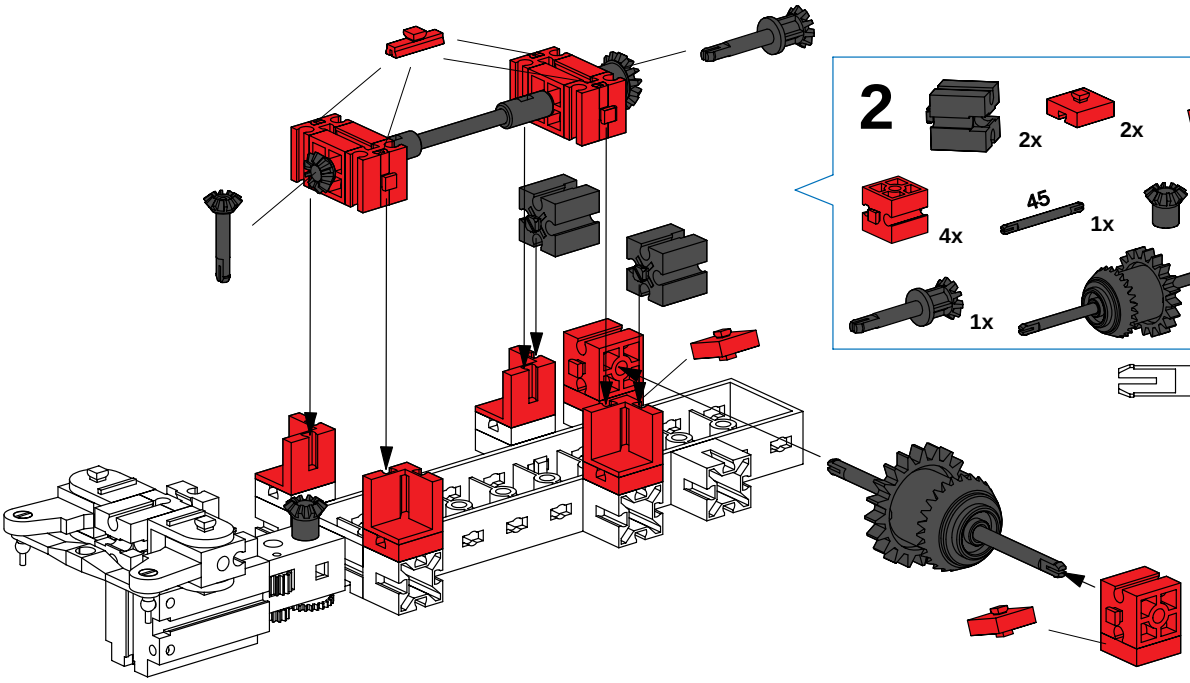

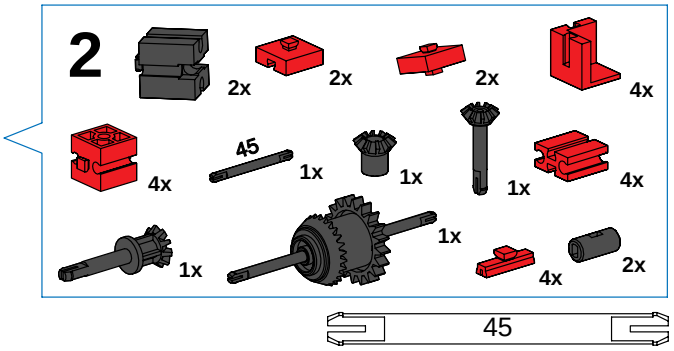

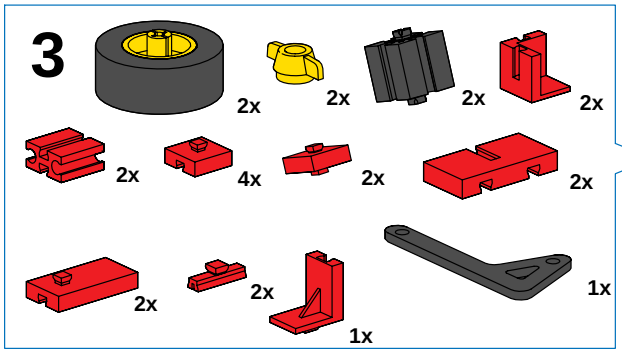

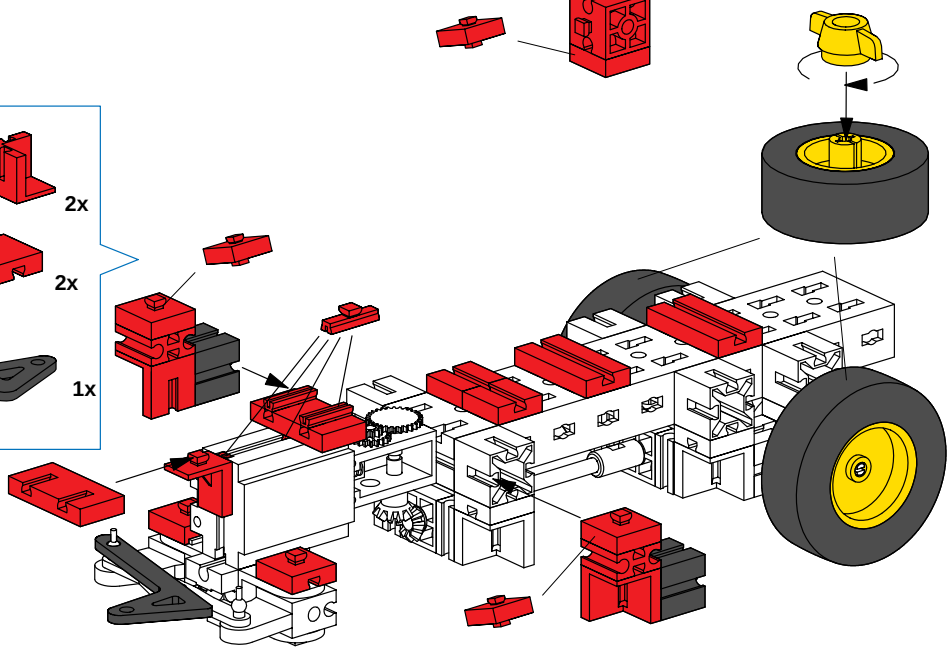

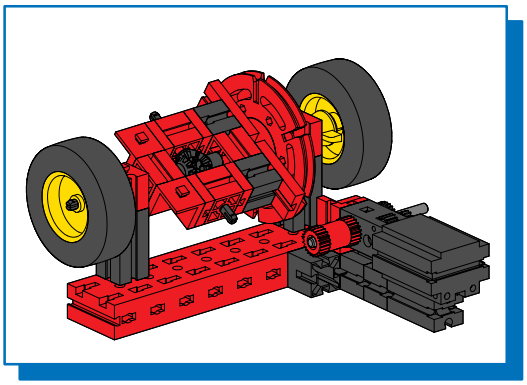

Functional model of differential gears
Model pelbagai gear

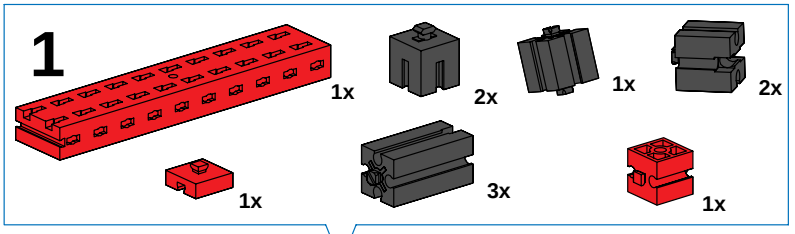

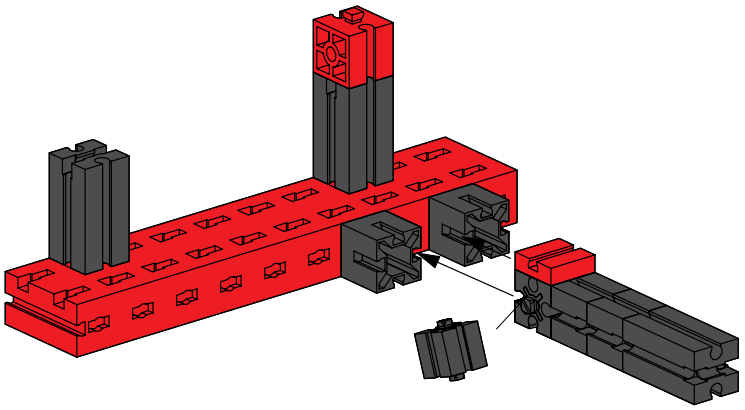

Do not tighten hub nut
Jangan ketatkan nat

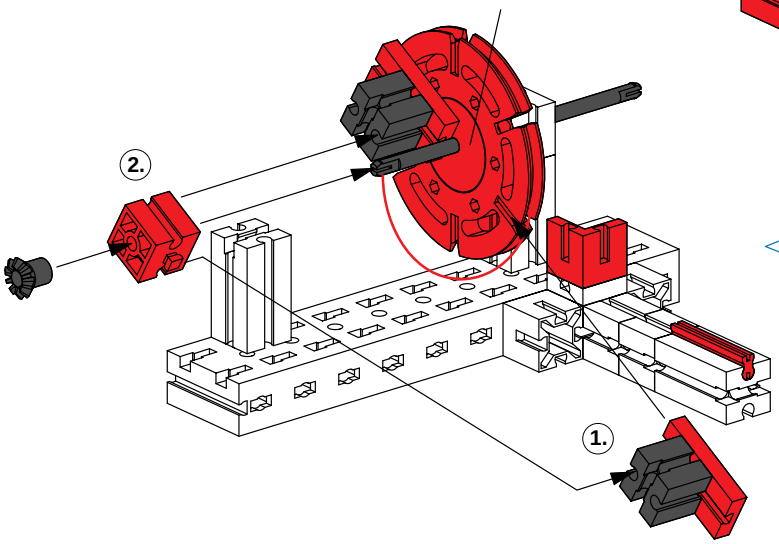

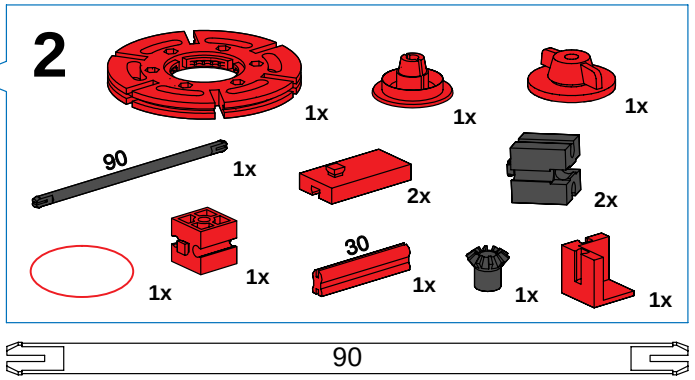

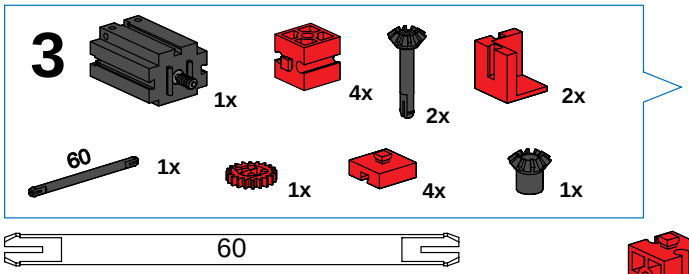

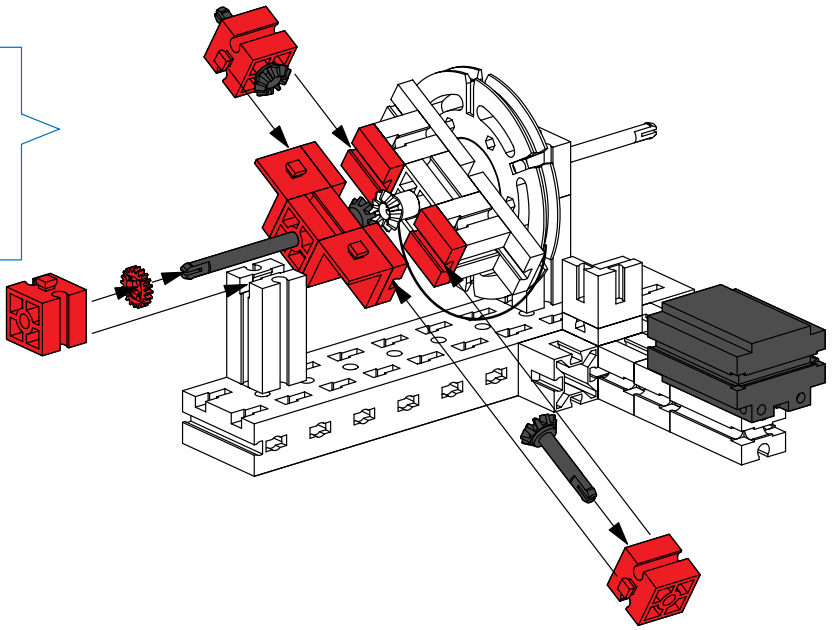

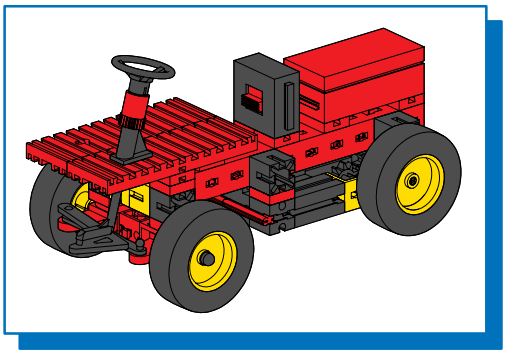

Rear engine and differential gears
Enjin belakang dengan pelbagai gear

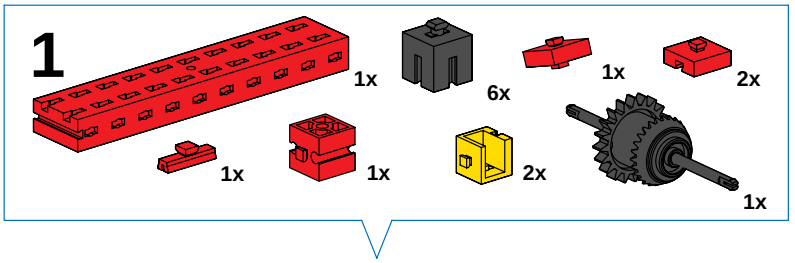

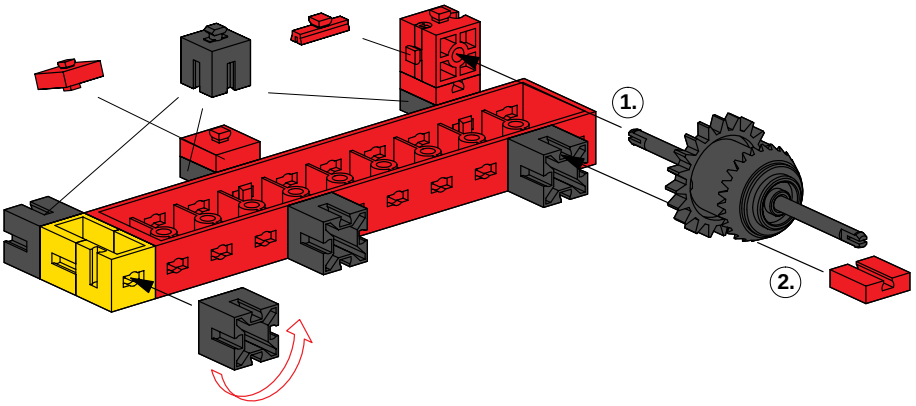

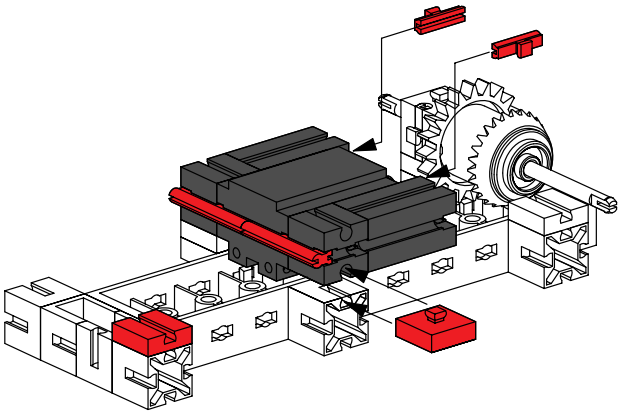

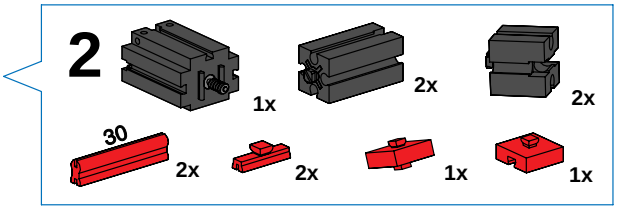

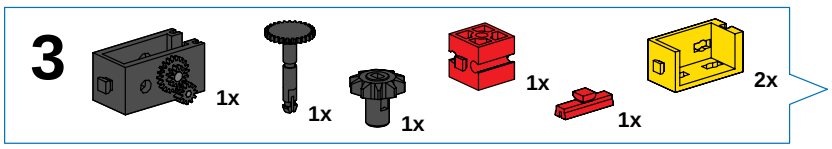

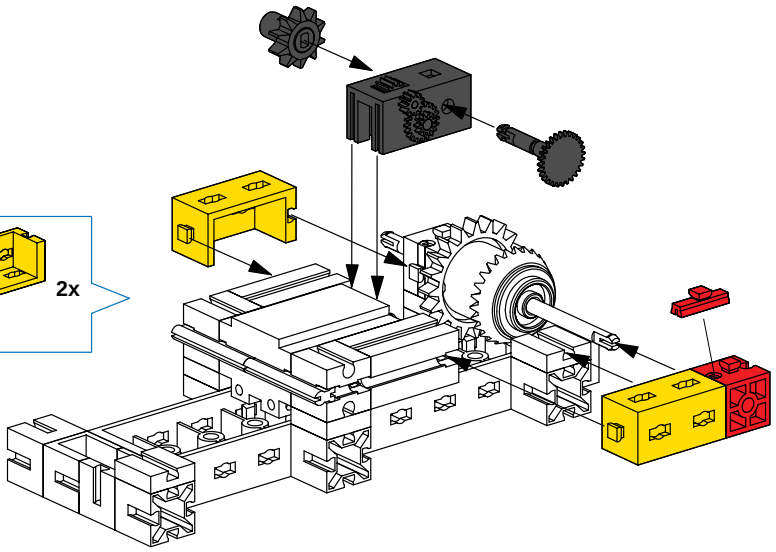

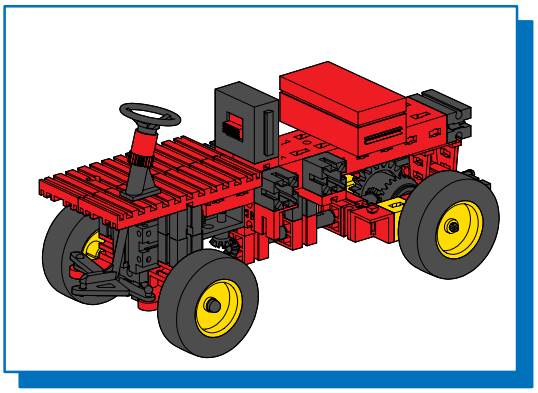

Pendulum axle and differential gears
Bandul gandar dengan pelbagai gear

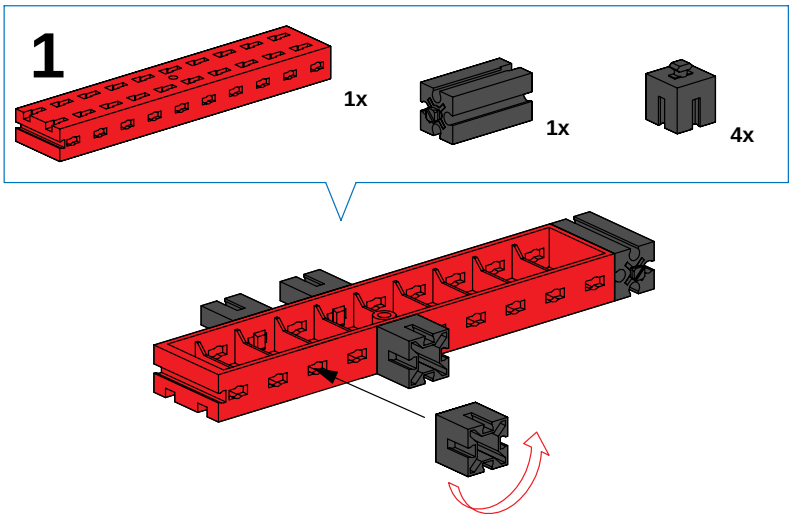

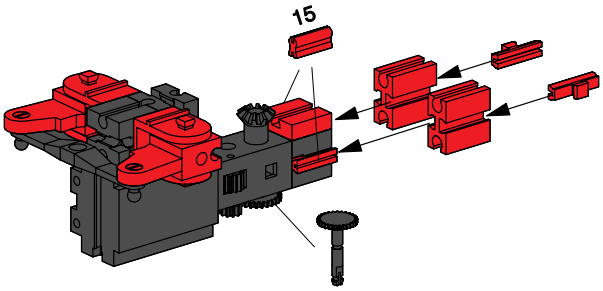

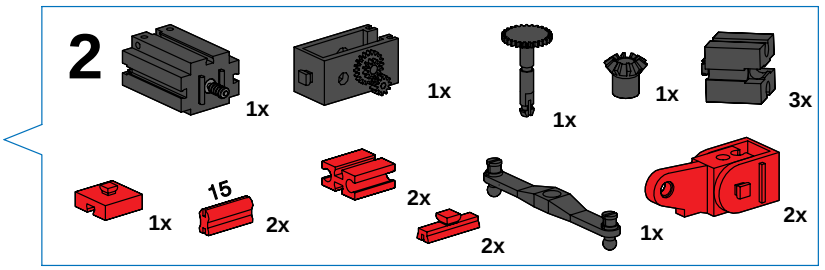

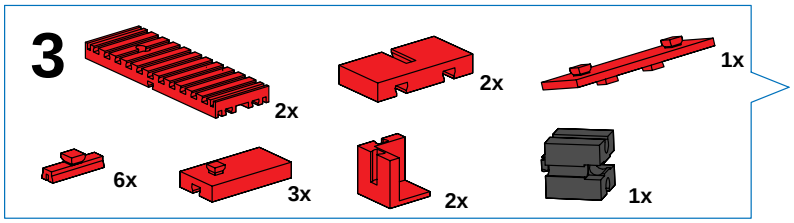

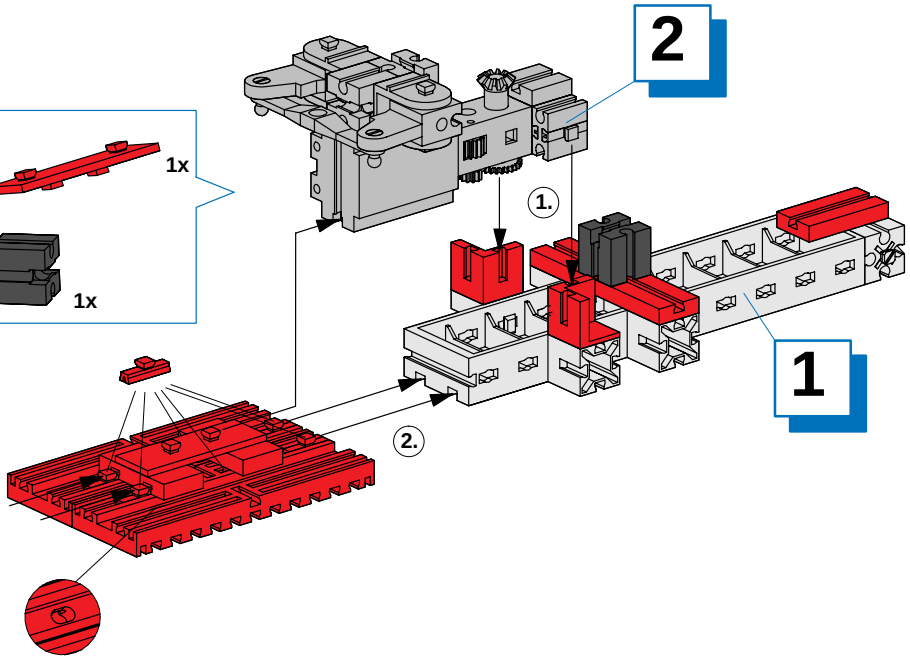

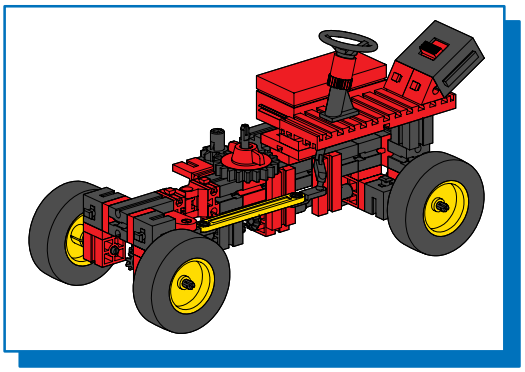

Four–wheel drive and artic–frame steering
Pemacu empat roda dan stereng sisian

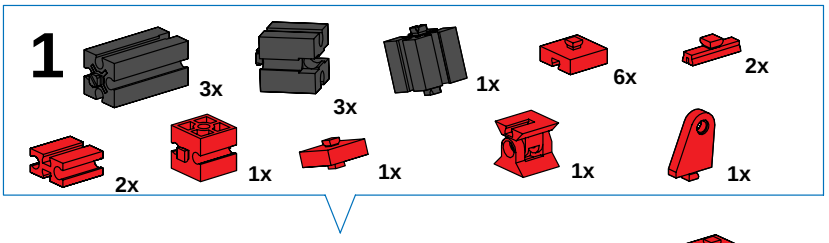

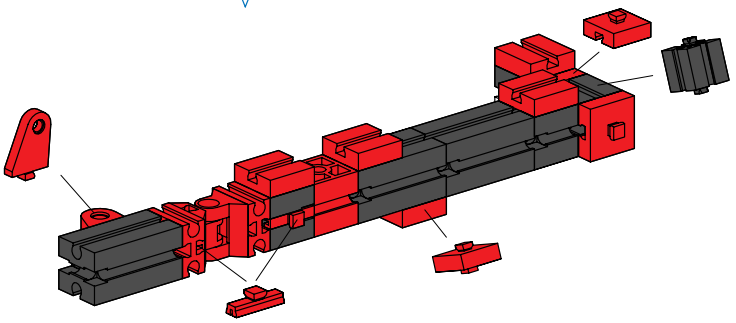

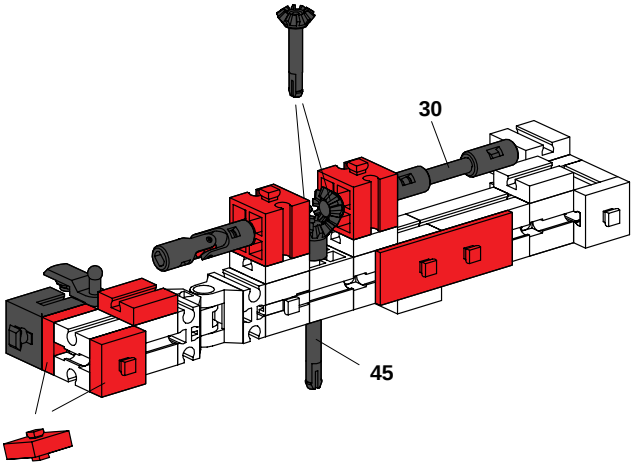

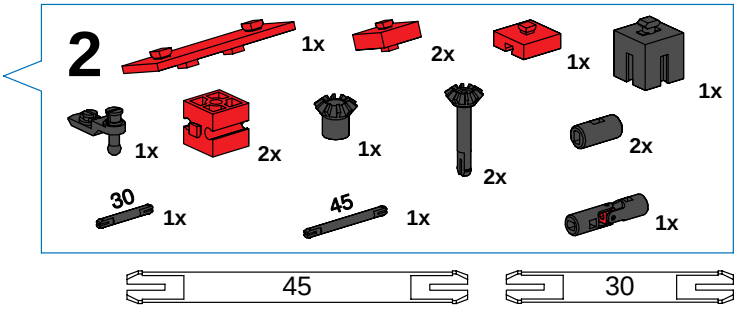

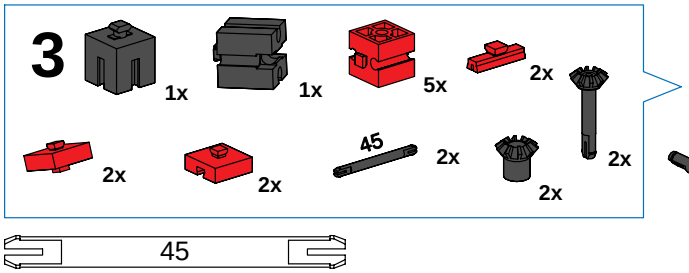

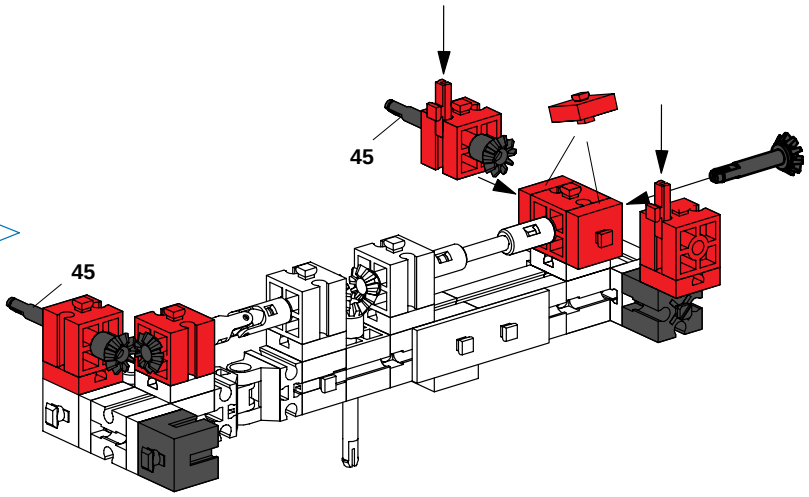

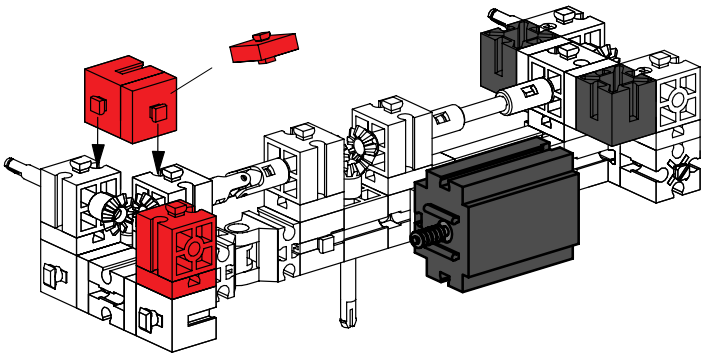

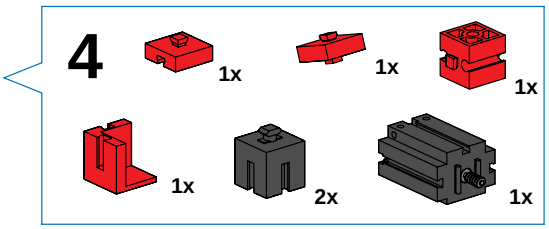

fischertechnik®